Приводим в движение

Промышленные командоконтроллеры Каталог 2018

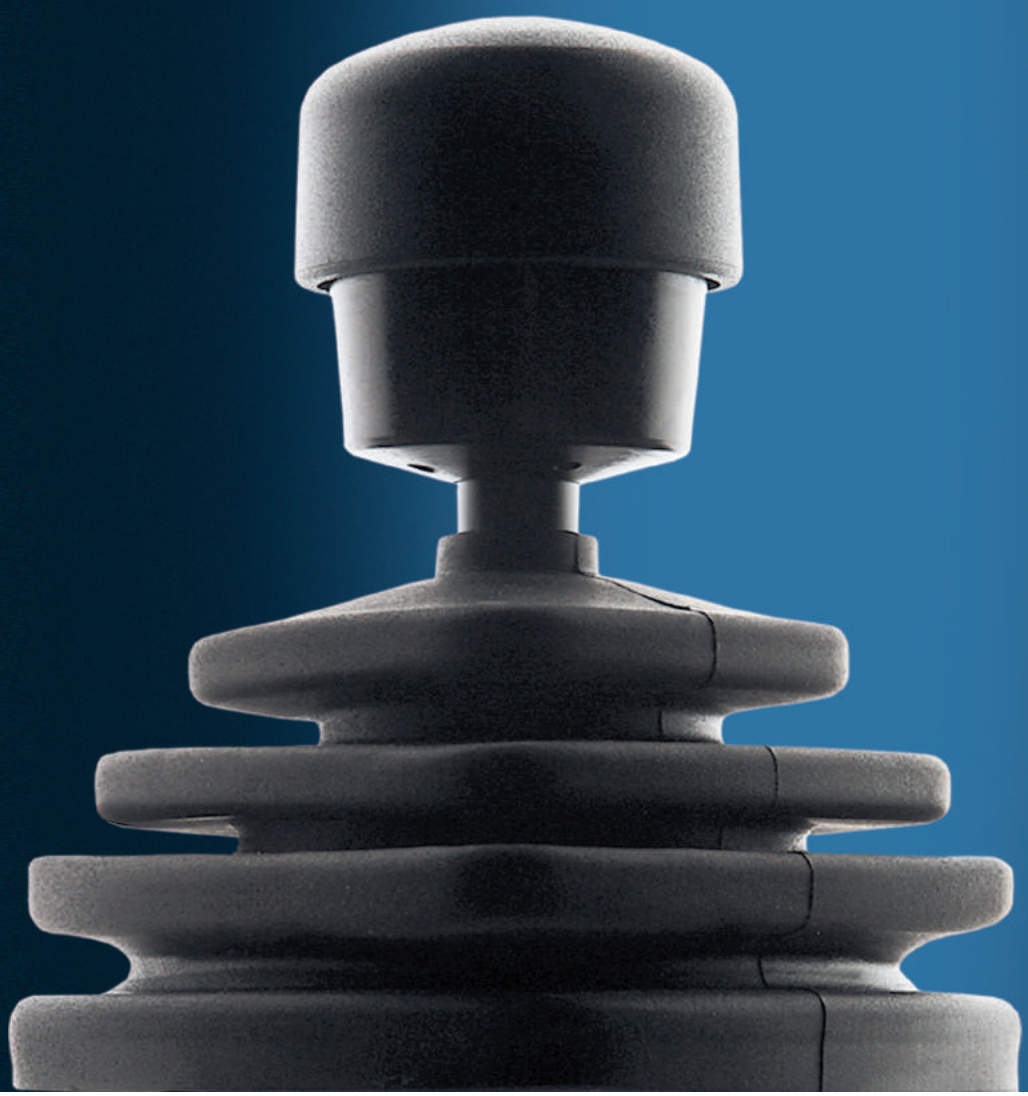

GESSMANN®
Industrial Controllers

GESSMANN®

Industrial Controllers

Инструмент поиска решения для дизайнеров, инженеров и агентов по закупкам.

Ваш инструмент поиска по промышленным контроллерам для кранов, электро-гидрав. систем, транспортеров пола, промышленных применений, судов, и машинного оборудования, кнюппелей и гл.переключателей с регулировкой электронного интерфейса для всех машин. Воспользуйтесь нашим инструментом поиска на этой странице и подробным оглавлением.

Наша продукция

1

Многоосевые командоконтроллеры
Двойные рычажные командоконтроллеры
Одноосевые комнадоконтроллеры
Переключатели управления
Диаграммы переключения контактов

2

Тех.характеристики
Потенциометры
HG 2
OEC 2
OEC 4
Электронная плата управления
Матрица совм.рукояток
Нажимной выключатель Холла
Рукоятки переключения
Корпуса коммут.устройств

3

Краноые кресло-пульты управления
Кресла крановщика
Данные для заказа
Переносной пульт управления
Судовой пульт управления

4

Судовой регулятор хода
Педальный переключатель
Концевой редукторный выключатель
Переключающий элемент
Переключатель сигнала

As of
2018

Наша продукция

Gessmann относится к международным компаниям, являющимися лидерами в своей области. Наш успех на рынке основан на нашем решительном фокусировании на инновационном развитии продукта и самых высоких стандартах когда дело доходит до качества. Наш ассортимент продукции включает:

- Многоосевые командоконтроллеры, двойные рычажные командоконтроллеры, одноосевые командоконтроллеры, командоконтроллеры для крана, переключатели управления, концевые редукторные переключатели для подъемно-транспортного, электрогидравлического оборудования, транспортеров и конвейеров подачи материалов, а также для устройств дистанционного управления;

- Комплектные пульты управления, переносные пульты управления, подвесные пульты управления, включая проводную разводку в данных пультах, для всех видов кранов и транспортных средств;

- Судовые колонки управления, аквапилоты для морских платформ и судового оборудования;

- Педальные переключатели для сварочных машин и транспортных средств;

- Регуляторы хода для рельсового транспорта;

- Устройства индикации для вилочных погрузчиков и строительных машин;

- Устройства пропорционального электронного управления для магнитных клапанов;

- Согласующие электронные устройства с цифровыми и аналоговыми выходами для командоконтроллеров фирмы W.Gessmann GmbH;

- Согласующие электронные устройства с интерфейсом Profi-Bus или CAN-Bus для командоконтроллеров фирмыW.Gessmann GmbH (платы входа и выхода);

- Элементы переключения постоянного тока, переключатели сигнала для высоковольтных установок;

- Разработка устройств управления для любых машин и транспортных средств по запросам заказчиков.

Сертификация:

ISO 9001 Certified IRIS Certification

Оглавление

GESSMANN
Industrial Controllers

Многоосевой командоконтроллер	V27	с. 1-9
	V85 / VV85	с. 10-20
	V8 / VV8	с. 21-24
	V25	с. 25-32
	V24	с. 33-36
	V26	с. 37-41
	V21	с. 42-43
	V22	с. 44-45
	V23	с. 46-47
	V20	с. 48-49
	V14	с. 50-53
	V6 / VV6	с. 54-58
	VA6	с. 59-62
	V11	с. 63-66
Двойной рычажный командоконт-роллер	D85	с. 67-75
	D8	с. 76-79
	D64 / DD64	с. 80-84
	D3	с. 85-89
Одноосевой командоконтроллер	S11	с. 90-93
	S1	с. 94-69
	S12	с. 97-98
	S9	с. 99-100
	S26	с. 101-104
	S27	с. 105-108
	S2 / SS2 / S21	с. 109-113
	S22 / SS22	с. 114-117
	S23	с. 118-120
	S14	с. 121-123
	S3	с. 124-127
Переключатель управления	N6	с. 128-130
	N9	с. 131-132
Разъемы стандартные		с. 133-134
Диаграммы переключения контактов		с. 135
Технические характеристики		с. 136-137
Потенциометры		с. 138
HG 2		с. 139-140
OEC 2		с. 141-143
OEC 4		с. 144
Электронная плата управления	ES/43	с. 145-146
Матрица совместимости рукояток		с. 147
Нажимной выключатель Холла		с. 148-150
Рукоятки переключения	B25	с. 151-152
	B30	с. 153-154
	B3	с. 155-157
	B31	с. 158-159
	B32	с. 160-161
	B33	с. 162-163
	B34	с. 164-165
	B23	с. 166-167
	B20	с. 168-169
	B22	с. 170-171
	B24	с. 172-173
	B9	с. 174-175
	B7 / B8	с. 176-178
	B1	с. 179-180
	B2	с. 181-182
	B5	с. 183-184
	B6	с. 185-186
	B28	с. 187-188
	B29	с. 189-190
	B10	с. 191-192
	B14 / B15	с. 193-194
Корпусы комм.устройств		с. 195-196
Крановый кресло-пульт управл.	KST 30	с. 197-199
	KST 19	с. 200-202
	KST 10	с. 203-205
	KST 4	с. 206-208
	KST 5	с. 209-211
	KST 6	с. 212-214
	KST 8	с. 215-217
	KST 85	с. 218-219
	KST 7 / KST 75	с. 220-222
Кресло крановщика	KFS 12	с. 223-224
	KFS 11	с. 225-226
	KFS 10	с. 227-228
	KFS 9	с. 229-230
	KFS 82	с. 231-232
	KFS 4	с. 233-234
	KFS 2	с. 235-236
Данные для заказа		с. 237-243
Переносной пульт	TS 1	с. 244-246
управления	TS 2	с. 247-249
Судовой пульт управления	U 22/32	с. 250-252
	U 23/23	с. 253-255
Судовой регулятор хода	AZ 1	с. 256-257
Педальный переключатель	P20	с. 258-261
	P10 / P11 / P12	с. 262-263
	P8 / PP8	с. 264-265
	P7 / PP7	с. 266-267
Концевой редукторный выкл.	GE 1/2	с. 268-270
Переключающий элемент пост.тока	SO / SS	с. 271-272
Переключатель сигнала	NU 1	с. 273-275

Многоосевой командоконтроллер V27

GESSMANN
Industrial Controllers

Многоосевой командоконтроллер V27 может быть доступен как в одно-осевом, так и в много-осевом исполнении и это прочный контроллер, который применяется в электрической гидравлике. Компактный дизайн данного командоконтроллера позволяет устанавливать его в корпус с ограниченным пространством. Он может быть интегрирован со стопорами и очень прочным фрикционным тормозом. При множестве опций вывода, включая напряжение, число ампер, коммутирующие контакты и функции рукоятки, V27 может быть очень очень гибким в настройке под Заказчика. V27 устойчив к воздействию масла, морского климата и ультрафиолетового излучения.

1

Технические характеристики:

Механический срок службы V27	10 млн.операционных циклов
Напряжение питания	См.интерфейс
Температура рабочая	от -40°C до +60°C
Температура хранения	от -50°C до +80°C
Степень защиты	IP56 (электроника IP67)
Функциональная безопасность	PLd (EN ISO 13849) возможно

Пример

		V27	S8	P	T	-R11	+Z	- B	-E...	-S...	-X
Базовое исполнение											
V27.1	1-ось										
V27	2-ось										
Длина рукоятки переключения											
	Стандартная 160 мм										
S5	-20 мм										
S8	+20 мм										
**Доступно только в комплектации с рукояткой!*											
Кулиса											
P	Кресто-образная кулиса										
P X	Специальная кулиса										
Рукоятка / фасонная рукоятка											
	Наконечник (входит в базовую комплектацию!)										
M	Механич. Блокировка 0 позиции										
T	Наконечник с блокирующим выключателем										
H	Наконечник с кнопкой подачи сигнала										
D	Наконечник с нажимным выключателем										
B...	*Фасонная рукоятка B... (смотрите стр.151 «фасонная рукоятка»)*										

Технические детали могут различаться и основываются на конкретной конфигурации! Технические данные могут быть изменены без предварительного уведомления!!!

Многоосевой командоконтроллер V27

GESSMANN Industrial Controllers

1

		V27	S8	P	T	-R11	+Z	-B	-E...	-S...	-X
Ось 1 / Ось 2 *(не применимо для V27.1)*											
Z	Возвратная пружина										
R	Фрикционный тормоз *(возможно с 1-осевым)*										
	Фиксация: *(возможно с 1-осевым)*										
11	1-0-1										
22	2-0-2										
33	3-0-3										
44	4-0-4										
55	5-0-5										
08	конец-позиции фиксация SR2										
19	1-0-1 + конец-позиции фиксация SR2										
80	конец-позиции фиксация SR1										
91	1-0-1 + конец-позиции фиксация SR1										
88	конец позиции фиксация SR1 + SR2										
99	1-0-1 + конец-позиции фиксация SR1 + SR2										
Защитный корпус											
B	Защитный корпус *(включён в базовую комплектацию!)*										
Интерфейс *(описание см. на следующих страницах)*											
E0xx	Коммутационный выход										
E1xx	Выходное по напряжению										
E2xx	Выход по току										
E3xx	CAN-интерфейс										
E4xx	CANOpen Safety интерфейс										
Соединительный разъем											
S..	*Стандартные соединительные разъемы (см. стр. 133)*										
Специальное исполнение											
X	Специальное / в соответствии с требованиями заказчика										

Технические детали могут различаться и основываются на конкретной конфигурации! Технические данные могут быть изменены без предварительного уведомления!!!

Многоосевой командоконтроллер V27

GESSMANN Industrial Controllers

Типы подходящих рукояток

B1 стр. 179	B2 стр. 181	B3 стр. 155	B5 стр. 183	B6 стр.185	B7 B8 стр.176	B9 p. 174	B10 p. 191	B14 B15 p. 193
B20 стр.168	B22 стр.170	B23 стр.166	B24 стр.172	B25 стр. 151	B28 стр.187	B29 p. 189	B30 p. 153	B31 p. 158
B32 стр.160	B33 стр.162	B34 стр164						

Выход цифровых данных			
Напряжение питания	9-32 V DC		
Допустимая токовая нагрузка	Сигнал направления 150 mA		
	Сигнал 0 позиции 150mA		
Глубина установки A	500 mA 45 мм		
Электропроводка	1. кабель 14 x 0,25 мм² 500 мм без штекера		
	2. кабель 14 x 0,25 мм² (для оси 3-4 или функция рукоятки) 500 мм без штекера		
	Опционно со штекером (стандартные штекеры см. на стр. 133)		S
2 Сигнала направления + 1 сигнал 0 позиции (гальванически изолирован) на ось			
	1 ось	E001 1	
	2 ось	2	

Выход по току (не стабил.)			
Напряжение питания	4,75-5,25 V DC		
По току	Сигнал направления 8 mA		
Глубина установки A	45 мм		
Электропроводка	1. кабель 14 x 0,25 мм² 500 мм без штекера		
	2. кабель 14 x 0,25 мм² (для оси 3-4 или функция рукоятки) 500 мм без штекера		
	Опционно со штекером (стандартные штекеры см. на стр. 133)		S
0,5...2,5...4,5 V избыточный + 2 сигнала напрвления на ось			
	1 ось	E104 1	
	2 ось	2	
	Выходные опции		
	Характеристика:		
	Обратный двойной	1	
	Двойной	2	
	Обратный двойной с мертвой зоной +/- 3°	3	
	Двойной с мертвой зоной +/- 3°	4	

GESSMANN Industrial Controllers

1

Выход по напряжению			
Напряжение питания	9-32 V DC (*11,5-32)		
По току	Сигнал направления 150 mA		
	Сигнал 0 позиции 500 mA		
Глубина установки A	45 мм *(60 мм от 3 осей)*		
Электропроводка	1. кабель 14 x 0,25 мм² 500 мм без штекера		
	2. кабель 14 x 0,25 мм² (для оси 3-4 или функция рукоятки) 500 мм без штекера		
	Опционно со штекером (стандартные штекеры см. на стр. 133)		S
0,5...2,5...4,5 V избыточный + 2 сигнала направления + 1 сигнал 0 позиции (гальванически изолирован) на ось			
	1 ось		
	2 ось		
	3 ось*		
	4 ось*		
0...5...10 V избыточный + 2 сигнала направления + 1 сигнал 0 позиции (гальванически изолирован) на ось, напряжение питания 11,5 - 32 V DC			
	1 ось		
	2 ось	2	
	3 ось*	3	
	4 ось*	4	
10...0...10 V + 2 сигнала направления + 1 сигнал 0 позиции (гальванически изолирован) на ось, напряжение питания 11,5 - 32 V DC, датчик избыт. с мониторингом ошибок и подачей сигнала при ошибке			
	1 ось		
	2 ось	2	
	3 ось*	3	
	4 ось*	4	
	Выходные опции		
	Характеристика:		
	Обратный двойной *□		1
	Двойной*□		2
	Обратный двойной с мертвой зоной +/- 3° *□		3
	Двойной с мертвой зоной +/- 3°*□		4
	*□не комбинируется с выходом E136X		
	Одиночный*□		5
	Одиночный с мертвой зоной *□		6
	*□не комбинируется с выходами E112X и E132X		

**Ось для функции рукоятки, интерфейса может различаться в зависимости от элемента возбужения!*

Выход по току с другим значением по запросу!

V2018/1 01.02.2018

Выход по току Supply				
Напряжение питания	9-32 V DC			
По току	Сигнал направления 150 mA			
	Сигнал 0 позиции 500 mA			
Глубина установки A	45 мм *(60 мм от 3 осей)*			
Электропроводка	1. кабель 14 x 0,25 мм² 500 мм без штекера			
	2. кабель 14 x 0,25 мм² (для оси 3-4 или функция рукоятки) 500 мм без штекера			
	Опционно со штекером (стандартные штекеры см. на стр. 133)			S
0...10...20 mA + 2 сигнала направления + 1 сигнал 0 позиции (гальванически изолирован) на ось, датчик избыт. с мониторингом ошибок и подачей сигнала при ошибке				
	1 ось	E206 1		
	2 ось	2		
	3 ось*	3		
	4 ось*	4		
20...0...20 mA + 2 сигнала направления + 1 сигнал 0 позиции (гальванически изолирован) на ось, датчик избыт. с мониторингом ошибок и подачей сигнала при ошибке				
	1 ось	E208 1		
	2 ось	2		
	3 ось*	3		
	4 ось*	4		
4...12...20 mA + 2 сигнала направления + 1 сигнал 0 позиции (гальванически изолирован) на ось, датчик избыт. с мониторингом ошибок и подачей сигнала при ошибке				
	1 ось	E214 1		
	2 ось	2		
	3 ось*	3		
	4 ось*	4		
20...4...20 mA + 2 сигнала направления + 1 сигнал 0 позиции (гальванически изолирован) на ось, датчик избыт. с мониторингом ошибок и подачей сигнала при ошибке				
	1 ось	E216 1		
	2 ось	2		
	3 ось*	3		
	4 ось*	4		
	Выходные сигналы			
	Одиночный		5	
	Одиночный с мертвой зоной +/- 3°		6	

**Ось для функции рукоятки, интерфейса может различаться в зависимости от элемента возбужения!*

Выход по току с другим значением по запросу!

1

Идентификация вариантов установки с направлениями переключения:

V27.1

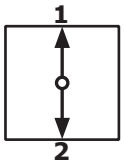

V27

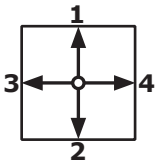

CAN		
Напряжение питания	9-32 V DC	
Потребление холостого тока	120 mA (24 V DC)	
По току	Сигнал направления 100 mA	
	Сигнал 0 позиции 100 mA	
	Внешний цифровой выход для LED 5-30 mA (зависит от числа LED) Digital	
	Цифровой переключаемый выход (свободный потенциал) 100 mA	
Глубина установки A	45 мм (Стадия расширения 1)	
	60 мм (Стадия расширения 2)	
	80 мм (Стадия расширения 3)	
Протоколl	CANOpen CiA DS 301 или SAE J1939	
Скорость передачи данных	от 20 kBit/s до 1 Mbit/s (стандартно 250 kBit/s)	
Значение сигнала на выходе	255...0...255	
Электропроводка	CAN (приходящий) кабель 300мм со штекером M12 (вилка)	
	CAN (выходной) кабель 300мм со штекером M12 (розетка)	
	Внешний приходящий/выходной кабель 300мм без штекера (розетка)	
	Внешний приходящий/выходной кабель 300мм без штекера (вилка) доп.от 32 входов/выходов	
	Опционно со штекером (стандартные штекеры см. на стр. 133)	S
CAN V27 стадия расширения 1	E304 1	
- 4 аналоговых осей джойстика		
- 15 цифровых функций джойстика		
- ввод для ёмкостного датчика		
Главная ось с дополнительными цифровыми выходами соединенными раздельно (не via CAN)		
- 2 сигнала направления на главную ось		1
CAN V27 стадия расширения 2	E305 1	
- 7 аналоговых осей джойстика		
- 15 цифровых функций джойстика		
- 2 ввода для ёмкостного датчика		
С дополнительными внешними вводами/выходами		
- 8 внешних LED-выходов (диммируемые), 1 коммутационный выход (беспотенциальный, 100mA), 8 внешних цифровых вводов		2
- 16 внешних LED-выходов (диммируемые), 1 коммутационный выход (беспотенциальный, 100mA), 16 внешних цифровых вводов		3
внешние LED-выходы могут быть использованы в рукоятке для LEDs		

CAN V27 стадия расширения 3	E306	1
- 10 аналоговых осей джойстика		
- 15 цифровых функций джойстика		
- 2 ввода для ёмкостного датчика		
С дополнительными внешними вводами/выходами		
- 8 внешних LED-выходов (диммируемые), 2 коммутационных выхода (беспотенциальный, 100mA), 8 внешних цифровых вводов		2
- 16 внешних LED-выходов (диммируемые), 2 коммутационных выхода (беспотенциальный, 100mA), 16 внешних цифровых вводов		3
- 24 внешних LED-выходов (диммируемые), 2 коммутационных выхода (беспотенциальный, 100mA), 24 внешних цифровых вводов		4
- 32 внешних LED-выходов (диммируемые), 2 коммутационных выхода (беспотенциальный, 100mA), 32 внешних цифровых вводов		5
внешние LED-выходы могут быть использованы в рукоятке для LEDs		
Главная ось с дополнительными цифровыми выходами соединенными раздельно (не via CAN)		
- 2 сигнала направления + 1 сигнал 0 позиции (беспотенциальный) на ось		3
С дополнительными аналоговыми выходами по запросу!		

CANopen safety		
Напряжение питания	9-32 V DC	
Потребление холостого тока	120 mA (24 V DC)	
По току	Сигнал направления 100 mA	
	Сигнал 0 позиции 100 mA	
	Внешний цифровой выход для LED 5-30 mA (зависит от числа LED) Digital	
	Цифровой переключаемый выход (свободный потенциал) 100 mA	
Скорость передачи данных	от 20 kBit/s до 1 MBit/s (стандартно 250 kBit/s)	
Значение сигнала на выходе	255...0...255	
Монтажная глубина	45 мм (Стадия расширения 1)	
	60 мм (Стадия расширения 2)	
	80 мм (Стадия расширения 3)	
Протокол	CANopen Safety CIA 304	
Электропроводка	CAN (IN) кабель 300 мм со штекером M12 (тип папа)	
	CAN (OUT) кабель 300 мм со штекером M12 (тип мама)	
	Внешний приходящий/выходной кабель 300 мм без штекера (розетка)	
	Внешний приходящий/выходной кабель 300 мм без штекера (вилка) доп.от 32 входов/выходов	
	Опционно со штекером (стандартные штекеры см. на стр. 133)	S
CANopen Safety стадия расширения 1	E404	1
- 4 аналоговых осей джойстика		
- 15 цифровых функций джойстика		
- ввод для ёмкостного датчика		
Главная ось с дополнительными цифровыми выходами соединенными раздельно (не via CAN)		
- 2 сигнала направления на главную ось		1
CANopen safety стадия расширения 2	E405	1
- 7 аналоговых осей джойстика		
- 15 цифровых функций джойстика		
- 2 ввода для ёмкостного датчика		
С дополнительными внешними входами/выходами		
- 8 внешних LED-выходов (диммируемые), 1 коммутационный выход (беспотенциальный, 100mA), 8 внешних цифровых вводов		2
- 16 внешних LED-выходов (диммируемые), 1 коммутационный выход (беспотенциальный, 100mA), 16 внешних цифровых вводов		3
внешние LED-выходы могут быть использованы в рукоятке для LEDs		

Technical details may vary based on configu ation or application! Technical data subject to change without notice!

1

CANopen safety стадия расширения 3	E406	1
- 10 аналоговых осей джойстика		
- 15 цифровых функций джойстика		
- 2 ввода для ёмкостного датчика		
С дополнительными внешними вводами/выходами		
- 8 внешних LED-выходов (диммируемые), 2 коммутационных выхода (беспотенциальный, 100mA), 8 внешних цифровых вводов -		2
16 внешних LED-выходов (диммируемые), 2 коммутационных выхода (беспотенциальный, 100mA), 16 внешних цифровых вводов -		3
24 внешних LED-выходов (диммируемые), 2 коммутационных выхода (беспотенциальный, 100mA), 24 внешних цифровых вводов -		4
32 внешних LED-выходов (диммируемые), 2 коммутационных выхода (беспотенциальный, 100mA), 32 внешних цифровых вводов		5
внешние LED-выходы могут быть использованы в рукоятке для LEDs		
Главная ось с дополнительными цифровыми выходами соединенными раздельно (не via CAN)		
- 2 сигнала направления + 1 сигнал 0 позиции (беспотенциальный) на ось		3
С дополнительными аналоговыми выходами по запросу!		

Приложение	
Z01 Разъем M12 папа встав. с 2 м кабелем	20201140
Z02 Разъем M12 мама встав. с 2 м кабелем	20202298

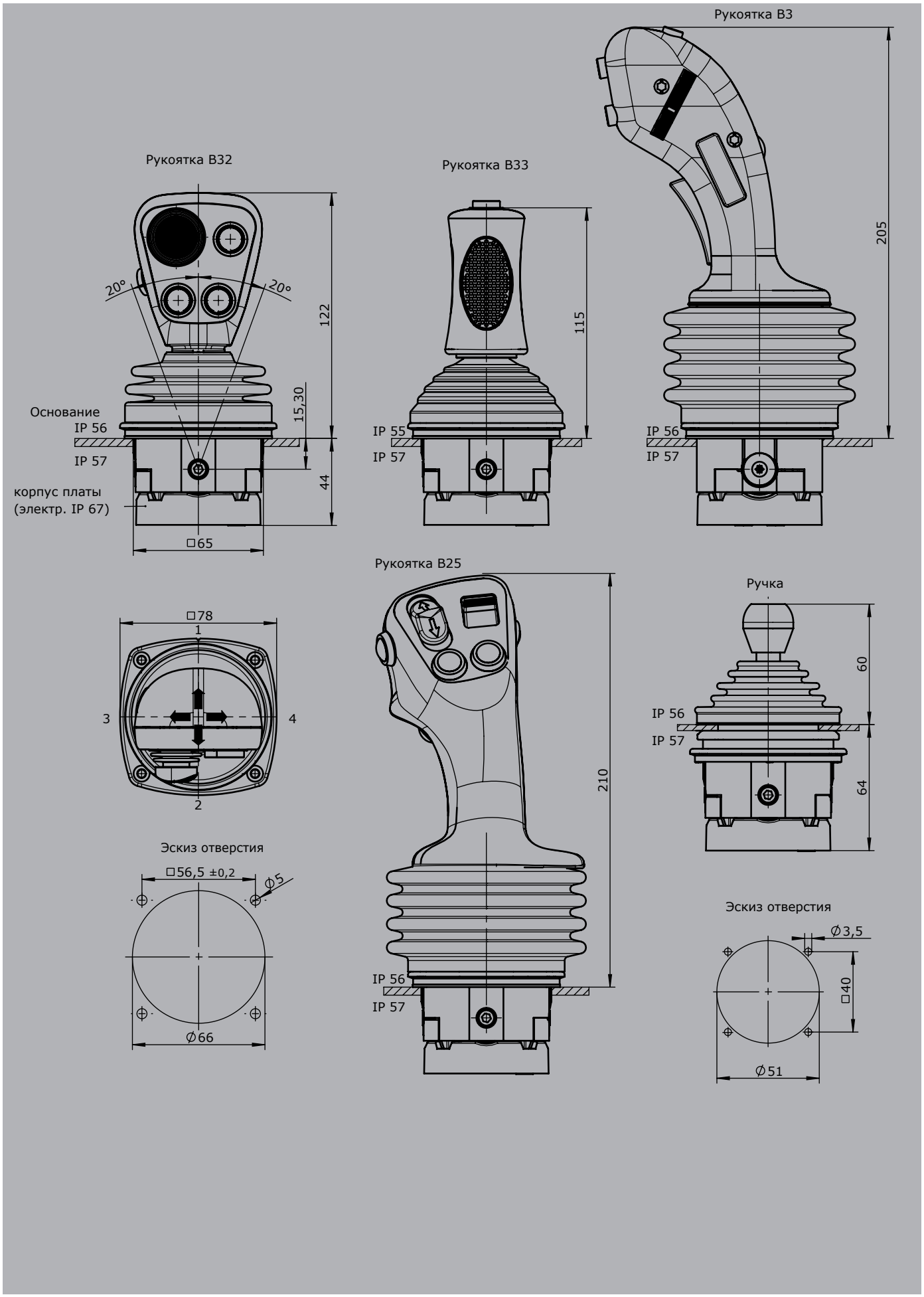
Рукоятка B32
20°
20°
122
15,30
44
Основание
IP 56
IP 57
корпус платы
(электр. IP 67)
□65
Рукоятка B33
115
IP 55
IP 57
Рукоятка B3
205
IP 56
IP 57
□78
1
2
3
4
Эскиз отверстия
□56,5 ±0,2
⌀5
⌀66
Рукоятка B25
210
IP 56
IP 57
Ручка
60
64
IP 56
IP 57
Эскиз отверстия
⌀3,5
□40
⌀51

Многоосевой командоконтроллер
V85 / VV85

GESSMANN Industrial Controllers

Многоосевой командоконтроллер V85/VV85 доступен как в одноосевом так и в многоосевом вариантах. Это прочный контроллер, который применяется в электрической гидравлике.

При множестве опций вывода, включая напряжение, число ампер, коммутирующие контакты и функции рукоятки V85/VV85 может быть изготовлен по техническим условиям заказчика.

V85/VV85 устойчив к воздействию масла, морского климата и ультрафиолетового излучения.

1

Технические характеристики

Механический срок службы V85	10 миллионов коммутационных операций
Механический срок службы VV85	20 миллионов коммутационных операций
Напряжение питания	смотрите интерфейс
Рабочая температура	от -40°C до + 60°C
Степень защиты	IP54
Функциональная безопасность	PLd (EN ISO 13849) возможно

					Пример				
		VV85	**S8**	**P**	**T**	**- Z80**	**+ R11**	**- B**	**- E...**	**- X**
Базовая комплектация										
V85.1	1-ось									
V85	2-ось									
	Усиленная версия									
VV85.1	1-ось									
VV85	2-ось									
Рукоятка переключения удлинённая										
	Стандартная 160мм									
S5	-20мм									
S8	+20мм									
**Доступна только в комплекте с рукояткой!*										
Кулиса										
P	Крестообразная кулиса									
P X	Специальная кулиса									
Рукоятка / фасонная рукоятка										
	Наконечник *(включён в базовую комплектацию!)*									
M	Наконечник с механич. блокировкой 0 позиции									
T	Автоматический блокиратор									
H	Кнопка подачи сигнала									
D	Нажимной выключатель									
B...	Фасонная рукоятка B... *(смотрите стр.129 «фасонная рукоятка»)*									
Разъемы										
S..	Стандартные разъемы *(см.стр. 133)*									

Technical details may vary based on configuration or application! Technical data subject to change without notice!

V2016/1 16.02.2016

Многоосевой командоконтроллер
V85 / VV85

GESSMANN Industrial Controllers

VV85	S8	P	T	- Z80	+ R11	- B	- E...	- X

Ось 1

Z	Пружина самовозврата
R	Фрикционный тормоз*
	Фиксация:*
11	1-0-1
22	2-0-2
33	3-0-3
44	4-0-4
55	5-0-5
08	фиксация конечного положения SR2
19	1-0-1 + фиксация конечного положения SR2
80	фиксация конечного положения SR1
91	1-0-1 + фиксация конечного положения SR1
88	фиксация конечного положения SR1+SR2
99	1-0-1 + фиксация конечного положения SR1+SR2

**Максимальный угол наклона ограничивается +/- 25 градусами!*

Ось 2 (не применимо к V/VV85.1)

Z	Пружина самовозврата
R	Фрикционный тормоз*
	Фиксация:*
11	1-0-1
22	2-0-2
33	3-0-3
44	4-0-4
55	5-0-5
08	фиксация конечного положения SR4
19	1-0-1 + фиксация конечного положения SR4
80	фиксация конечного положения SR3
91	1-0-1 + фиксация конечного положения SR3
88	фиксация конечного положения SR3+SR4
99	1-0-1 + фиксация конечного положения SR3+SR4

**Максимальный угол наклона ограничивается +/- 25 градусами!*

Защитный корпус

B	Защитный корпус *(включён в базовую комплектацию)*

Интерфейс *(описание смотрите на следующих страницах)*

E0xx	Коммутационный выход
E1xx	Выходное по напряжению
E2xx	Выход по току
E3xx	CAN-интерфейс
E4xx	CANOpen Safety интерфейс
E5xx	Profibus DP-интерфейс
E6xx	Profinet
E7xx	Profinet Safe

Специальное исполнение

X	Специальное / в соответствии с требованиями заказчика

Technical details may vary based on configuration or application! Technical data subject to change without notice!

Многоосевой командоконтроллер
V85 / VV85

GESSMANN Industrial Controllers

1

Возможности совмещения с нашими рукоятками

Выход цифровых данных			
Напряжение питания	9-32V DC		
Допустимая токовая нагрузка	Сигнал направления 150mA		
	Сигнал 0 позиции 500mA		
Глубина установки A	60мм		
Электропроводка	Кабель длиной 500мм со штекером (вилка) CPC 17 - 14-полюсный		
	2. Кабель (для оси 3+4 или функций рукоятки) длиной 500мм со штекером (розетка) CPC17-14-полюсный		
2 Сигнала направления + 1 сигнал 0 позиции (оцинкованный) для каждой оси			
		1 ось	E001 1
		2 ось	2

Выход по напряжению (не стабилизированный)			
Напряжение питания	4,75-5,25V DC		
Допустимая токовая нагрузка	Сигнал направления 8mA		
Глубина установки A	60мм		
Электропроводка	Кабель длиной 500мм со штекером (вилка) CPC 17 - 14-полюсный		
	2.Кабель (для оси 3+4 или функций рукоятки) длиной 500мм со штекером (розетка) CPC17-14-полюсный	Характе-ка: 1 ☐вращ-ся против,2☐ параллельно вращ-ся	
0,5...2,5...4,5V с резервированием + 2 сигнала направления для каждой оси			
		1 ось	E104 1 ☐
		2 ось	2 ☐

Technical details may vary based on configuration or application! Technical data subject to change without notice!

V2016/1 16.02.2016

Выход по напряжению			
Напряжение питания	9-32V DC (*11,5-32)		
Допустимая токовая нагрузка	Сигнал направления 150mA		
	Сигнал 0 позиции 500mA		
Глубина установки A	65мм		
Электропроводка	1. кабель 14 x 0,25 мм² 500 мм длины без разъема		
	2. кабель 14 x 0,25 мм² (для оси 3-4 или функция рукоятки) 500 мм длины без разъема		
	Опционально с разъемом *(стандартные разъемы см.на стр. 133)*		S
0,5...2,5...4,5V с резервированием + 2 сигнала направления + 1 сигнал 0 позиции (оцинк.) для каждой оси			
	1 ось	E112 1	
	2 ось	2	
	3 ось*	3	
	4 ось*	4	
0...5...10V с резер.+ 2 сигнала направления + 1 сигнал 0 позиции (оцинк.) для каждой оси, напр. питания 11,5 - 32V DC			
	1 ось	E132 1	
	2 ось	2	
	3 ось*	3	
	4 ось*	4	
10...0...10V + 2 сигнала направления + 1 сигнал 0 позиции (оцинк.) для каждой оси, напряжение питания 11,5 - 32V DC, датчик с функциональным резервированием с контролем ошибок и сигналом об ошибке			
	1 ось	E136 1	
	2 ось	2	
	3 ось*	3	
	4 ось*	4	
	Выходные опции		
	Характеристика:		
	Обр.двойн. *1		1
	Двойн. *1		2
	Обр.двойн. с "мертв." зоной +/- 3° *1		3
	Двойн. с "мертв." зоной +/- 3° *1		4
	*1 *не комбинируется с выходом E136X*		
	Одиноч. *2		5
	Одиноч. с "мертв." зоной *2		6
	*2 *не комбинируются с выходами E112X и E132X*		
	Цифровые выходные сигналы:		
	Стандартные выходные сигналы:		
	Сигналы направления и сигналы нулевой поз. 1,5A 24V DC		
+10...0...-10 V + 2 напр.контакта (оцинк.) на ось, напряжение питания 18 - 30 V DC, резервный датчик с контролем ошибок			
	1 ось	E139 1	
	2 ось	2	
	3 ось*	3	
	4 ось*	4	

**Ось для функций рукоятки, интерфейс могут варьироваться в зависимости от элемента возбуждения!*

Выходное напряжение с другими значениями по запросу!

Technical details may vary based on configu ation or application! Technical data subject to change without notice!

Выход по току

Напряжение питания	9-32V DC
Допустимая токовая нагрузка	Сигнал направления 150mA
	Сигнал 0 позиции 500mA
Глубина установки A	60мм
Электропроводка	Кабель длиной 500мм со штекером (вилка) CPC 17 - 14-полюсный
	2. Кабель (для оси 3+4 или функций рукоятки) длиной 500мм со штекером (розетка) CPC17 - 14-полюсный

0...10...20mA + 2 сигнала направления + 1 сигнал 0 позиции (оцинкованный) для каждой оси, датчик с функциональным резервированием с контролем ошибок и сигналом об ошибке

1 ось	E206 1
2 ось	2
3 ось*	3
4 ось*	4

20...0...20mA + 2 сигнала направления + 1 сигнал 0 позиции (оцинкованный) для каждой оси, датчик с функциональным резервированием с контролем ошибок и сигналом об ошибке

1 ось	E208 1
2 ось	2
3 ось*	3
4 ось*	4

4...12...20mA + 2 сигнала направления + 1 сигнал 0 позиции (оцинкованный) для каждой оси, датчик с функциональным резервированием с контролем ошибок и сигналом об ошибке

1 ось	E214 1
2 ось	2
3 ось*	3
4 ось*	4

20...4...20mA + 2 сигнала направления + 1 сигнал 0 позиции (оцинкованный) для каждой оси, датчик с функциональным резервированием с контролем ошибок и сигналом об ошибке

1 ось	E216 1
2 ось	2
3 ось*	3
4 ось*	4

**Ось функций рукоятки, интерфейс могут варьироваться в зависим. от элемента возбуждения.*

Выход по току с другим значением по запросу!

Technical details may vary based on configuration or application! Technical data subject to change without notice!

1

CAN	
Напряжение питания	9-32V DC
Потребление холостого тока	120mA (24V DC)
Допустимая токовая нагрузка	Сигнал направления 100mA
	Сигнал 0 позиции 100mA (беспотенциальный)
	Внешний цифровой выход для LEDs 5mA - 30mA (в зависимости от числа LEDs)
	Цифровой коммутационный выход (беспотенциальный) 100mA
Глубина установки A	E3091: 60мм
	E3091X: 85мм
	E3101X - E3103X: 85мм
	E3104X - E3105X: 105мм
Протокол	CANOpen CiA DS 301 или SAE J1939
Скорость передачи данных	от 20кБит/сек до 1МБит/сек (стандартный 250кБит/сек)
Значение сигнала на выходе	255...0...255
Электропроводка	CAN (приходящий) кабель 500мм со штекером M12 (вилка)
	CAN (выходной) кабель 500мм со штекером M12 (розетка)
	Внешний приходящий/выходной кабель 500мм со штекером (розетка) CPC 23-37
	Внешний приходящий/выходной кабель 500мм со штекером (вилка) CPC 23-37 (допол-но от 32 входов/выходов)

CAN Фаза расширения 1	E309 1	
- 7 аналоговых осей джойстика		☐
- 16 цифровых функций джойстика		
- 1 ввод для ёмкостного датчика		
с дополнительными внешними вводами/выходами		
- 8 внешних LED-выходов (диммируемые), 1 коммутационный выход (беспотенциальный, 100mA), 8 внешних цифровых вводов	2	
- 16 внешних LED-выходов (диммируемые), 1 коммутационный выход (беспотенциальный, 100mA), 16* внешних цифровых вводов	3	☐
внешние LED-выходы могут быть использованы в рукоятке для LEDs		☐
**с использованием ёмкостного датчика, внешние цифровые вводы сокращаются на 1 ввод!*		
CAN Фаза расширения 2	E310 1	
- 10 аналоговых осей джойстика		☐
- 16 цифровых функций джойстика		
- 2 ввода для ёмкостного датчика		
с дополнительными внешними вводами/выходами		
- 8 внешних LED-выходов (диммируемые), 1 коммутационный выход (беспотенциальный, 100mA), 8 внешних цифровых вводов	2	
- 16 внешних LED-выходов (диммируемые), 1 коммутационный выход (беспотенциальный, 100mA), 16 внешних цифровых вводов	3	☐
- 24 внешних LED-выхода (диммируемые), 1 коммутационный выход (беспотенциальный, 100mA), 24 внешних цифровых вводов	4	☐
- 32 внешних LED-выхода (диммируемые), 1 коммутационный выход (беспотенциальный, 100mA), 32* внешних цифровых вводов	5	☐
внешние LED-выходы могут быть использованы в рукоятке для LEDs		☐
**с использованием 2-х ёмкостных датчиков, внешние цифровые вводы сокращаются на 1 ввод!*		
Основная ось с дополнительными отдельно проводными цифровыми/аналоговыми выходами (не через CAN)		
- 2 сигнала направления + 1 сигнал 0 позиции (беспотенциальный) для каждой главной оси	3	
- 0,5...2,5...4,5V с резервированием вращ-ся против + 2 сигнала направления + 1 сигнал 0 позиции (беспотенциальный) для каждой основной оси	4	☐
- 4...12...20mA с резервированием вращ-ся против + 2 сигнала направления + 1 сигнал 0 позиции (беспотенциальный) для каждой основной оси	5	☐

Technical details may vary based on configuration or application! Technical data subject to change without notice!

CANopen Safety

Напряжение питания	9-32V DC
Потребление холостого тока	120mA (24V DC) Допустимая
Токовая нагрузка	Сигнал направления 100mA
	Сигнал 0 позиции 100mA (беспотенциальный)
	Внешний цифровой вывод для LEDs 5mA - 30mA (в зависимости от числа LEDs)
	Цифровой коммутационный выход (беспотенциальный) 100mA
Глубина установки A	E4091: 60мм
	E4091X: 85мм
	E4101X - E4103X: 85мм
	E4104X - E4105X: 105мм
Протокол	CANopen Safety CIA 304
Скорость передачи данных	от 20кБит/сек до 1МБит/сек (стандартный 250кБит/сек)
Значение сигнала на выходе	255...0...255
Электропроводка	CAN (приходящий) кабель 500мм со штекером M12 (вилка)
	CAN (выходной) кабель 500мм со штекером M12 (розетка)
	Внешний приходящий/выходной кабель 500мм со штекером (розетка) CPC 23-37
	Внешний приходящий/выходной кабель 500мм со штекером (вилка) CPC 23-37|доп-но от 32 входов/выходов

CANopen Safety Фаза расширения 1 E409 1 ☐

- 7 аналоговых осей джойстика
- 16 цифровых функций джойстика
- 1 ввод для ёмкостного датчика

с дополнительными внешними вводами/выходами

- 8 внешних LED-выходов (диммируемые), 1 коммутационный выход (беспотенциальный, 100mA), 8 внешних цифровых вводов 2 ☐
- 16 внешних LED-выходов (диммируемые), 1 коммутационный выход (беспотенциальный, 100mA), 16* внешних цифровых вводов 3 ☐

**с использованием ёмкостного датчика, внешние цифровые вводы сокращаются на 1 ввод!*

CANopen Safety Фаза расширения 2 E410 1 ☐

- 10 аналоговых осей джойстика
- 16 цифровых функций джойстика
- 2 ввода для ёмкостного датчика

с дополнительными внешними вводами/выходами

- 8 внешних LED-выходов (диммируемые), 1 коммутационный выход (potential-free, 100mA), 8 внешних цифровых вводов 2 ☐
- 16 внешних LED-выходов (диммируемые), 1 коммутационный выход (potential-free, 100mA), 16 внешних цифровых вводов 3 ☐
- 24 внешних LED-выхода (диммируемые), 1 коммутационный выход (potential-free, 100mA), 24 внешних цифровых ввода 4 ☐
- 32 внешних LED-выхода (диммируемые), 1 коммутационный выход (potential-free, 100mA), 32* внешних цифровых ввода 5 ☐

внешние LED-выходы могут быть использованы в рукоятке для LEDs

**с использованием 2-х ёмкостных датчиков, внешние цифровые вводы сокращаются на 1 ввод!*

Основная ось с дополнительными отдельно проводными цифровыми/аналоговыми выходами (не через CAN)

- 2 сигнала направления + 1 сигнал 0 позиции (беспотенциальный) для каждой основной оси ☐ 3
- 0,5...2,5...4,5V с резервированием вращ-ся против +2 сигнала направления +1 сигнал 0 позиции (беспотенциальный) для каждой основной оси ☐ 4
- 4...12...20mA с резервированием вращ-ся против + 2 сигнала направления + 1 сигнал 0 позиции (беспотенциальный) для каждой основной оси ☐ 5

Technical details may vary based on configuration or application! Technical data subject to change without notice!

1

Profibus DP

Напряжение питания	18-30V DC
Скорость передачи данных	до 12МБит/сек
Значение сигнала на выходе	0...128...255
Глубина установки A	105мм
Электропроводка	Profibus, кабель 100мм со штекером D-Sub 9
	Источник питания (контактная электропроводка) кабель 500мм со штекером CPC 13-9 (вилка)
	внешний приходящий/выходной кабель 500мм со штекером CPC 23-37 (розетка)

Profibus DP	E501 1	☐
- 4 аналоговых осей джойстика		
- 16 цифровых функций джойстика		
- Ввод для ёмкостного датчика		
С дополнительными внешними вводами/выходами		
- 8 внешних LED-выходов, 8 внешних цифровых вводов	2	
- 16 внешних LED-выходов, 16 внешних цифровых вводов	3	
**внешние LED-выходы могут быть использованы в рукоятке для LEDs*		
Основная ось с дополнительным отдельно проводным контактным оборудованием (не через profibus)		
- 2 контакта направления + 1 контакт 0 позиции (не беспотенциальный) для каждой основной оси		1
- 1 контакт 0 позиции (беспотенциальный) для каждой основной оси		2

Profinet

Напряжение питания	18-30V DC
Скорость передачи данных	до 12МБит/сек
Значение сигнала на выходе	0...512...1023
Глубина установки A	85мм
Электропроводка	Profinet (1), кабель 300мм со штекером M12 (розетка)
	Profinet (2), кабель 300мм со штекером M12 (розетка)
	Источник питания (контактная электропроводка) кабель 500мм со штекером CPC 17-14 (вилка)
	Внешний приходящий/выходной кабель 500мм со штекером CPC 23-37 (розетка)

Profinet	E601 1	☐
- 4 аналоговых оси джойстика		
- 16 цифровых функций джойстика		
- Ввод для ёмкостного датчика		
с дополнительными внешними вводами/выходами		
- 8 внешних LED-выходов, 8 внешних цифровых вводов		
- 16 внешних LED-выходов, 16 внешних цифровых вводов		
**внешние LED-выходы могут быть использованы в рукоятке для LEDs*		
Основная ось с дополнительными отдельно проводными сигналами (не через profinet)		
- 2 сигнала направления + сигнал 0 позиции (беспотенциальный) для каждой основной оси		3

Technical details may vary based on configuration or application! Technical data subject to change without notice!

1

Profinet Safe

Напряжение питания	18-30V DC		
Скорость передачи данных	до 12МБит/сек		
Значение сигнала на выходе	0...512...1023		
Глубина установки A	85мм		
Электропроводка	Profinet (приходящий), кабель 300мм со штекером M12 (розетка)		
	Profinet (выходной), кабель 300мм со штекером M12 (розетка)		
	Источник питания (контактная электропроводка) кабель 500мм со штекером CPC 17-14 (вилка)		
	Внешний приходящий/выходной кабель 500мм со штекером CPC 23-37 (розетка)		
- 4 аналоговых оси джойстика		E701 1	☐
- 16 цифровых функций джойстика			
- Ввод для ёмкостного датчика			
Внешние LED-выходы могут быть использованы в рукоятке для LEDs			
С дополнительными внешними вводами/выходами			
- 8 внешних LED-выходов, 8 внешних цифровых вводов			
- 16 внешних LED-выходов, 16 внешних цифровых вводов			
Основная ось с дополнительными отдельно проводными signals (не через profinet safe)			
- 2 сигнала направления + сигнал 0 позиции (беспотенциальный) для каждой основной оси			3

Другие выходы

Выход по напряжению для PVG32 0,25...0,5...0,75Us, источник питания 12V DC			
Электропроводка:	Кабель длиной 500мм с вилкой CPC 17-14		
	1 ось	E902 1	☐
	2 ось	2	☐
	3 ось	3	☐
	4 ось	4	☐
Основная ось с дополнительными контактами направления			☐
Выход по напряжению для PVG32 0,25...0,5...0,75Us, источник питания 12V DC			
Электропроводка:	Кабель длиной 500мм с вилкой CPC 17-14		
	1 ось	E906 1	☐
	2 ось	2	☐
	3 ось	3	☐
	4 ось	4	☐
Основная ось с дополнительными контактами направления			☐
8 Битовый код Грея с сигналами направления для каждой основной оси, напряжение питания 9-36V			
DC Электропроводка:	1 Кабель 500мм с розеткой CPC 23-37 ось 1-2		
	1 Кабель 500мм с вилкой CPC 23-37 ось 3-4		
	1 ось	E903 1	
	2 ось	2	
	3 ось	3	
	4 ось	4	

Technical details may vary based on configuration or application! Technical data subject to change without notice!

1

8 Битовый двоичный код с сигналами направления для каждой основной оси, напряжение питания 9-36V DC			
Электропроводка:	1 кабель 500мм с розеткой CPC 23-37 ось 1-2		
	1 кабель 500мм с розеткой CPC 23-37 (вилка) ось 3-4		
		1 ось	E904 1
		2 ось	2
		3 ось	3
		4 ось	4

Приложение	
Штепсель AMP CPC 17 14-полюсный (штыревая ставка)	5300000209
Штепсель AMP CPC 17 14-полюсный (штыревая ставка) с 2м кабелем	5300000210
Штепсель AMP CPC 17 14-полюсный (гнездовой контакт)	5300000211
Штепсель AMP CPC 17 14-полюсный (гнездовой контакт) с 2м кабелем	5300000213
Штепсель AMP CPC 23 37-полюсный (штыревая вставка)	5300000214
Штепсель AMP CPC 23 37-полюсный (штыревая вставка) с 2м кабелем	5300000215
Штепсель AMP CPC 23 37-полюсный (гнездовой контакт)	5300000216
Штепсель AMP CPC 23 37-полюсный (гнездовая вставка) с 2м кабелем	5300000217
Штепсель (CAN) M12 (штыревая вставка) с 2м кабелем	20201140
Штепсель (CAN) M12 (гнездовой контакт) с 2м кабелем	20202298
Штепсель (Profibus) прямой	22201440
Штепсель (Profibus) угловой 90°	22201741
Штепсель (Profinet) M12 (штыревая вставка) с 2м кабелем	5300000222

Technical details may vary based on configuration or application! Technical data subject to change without notice!

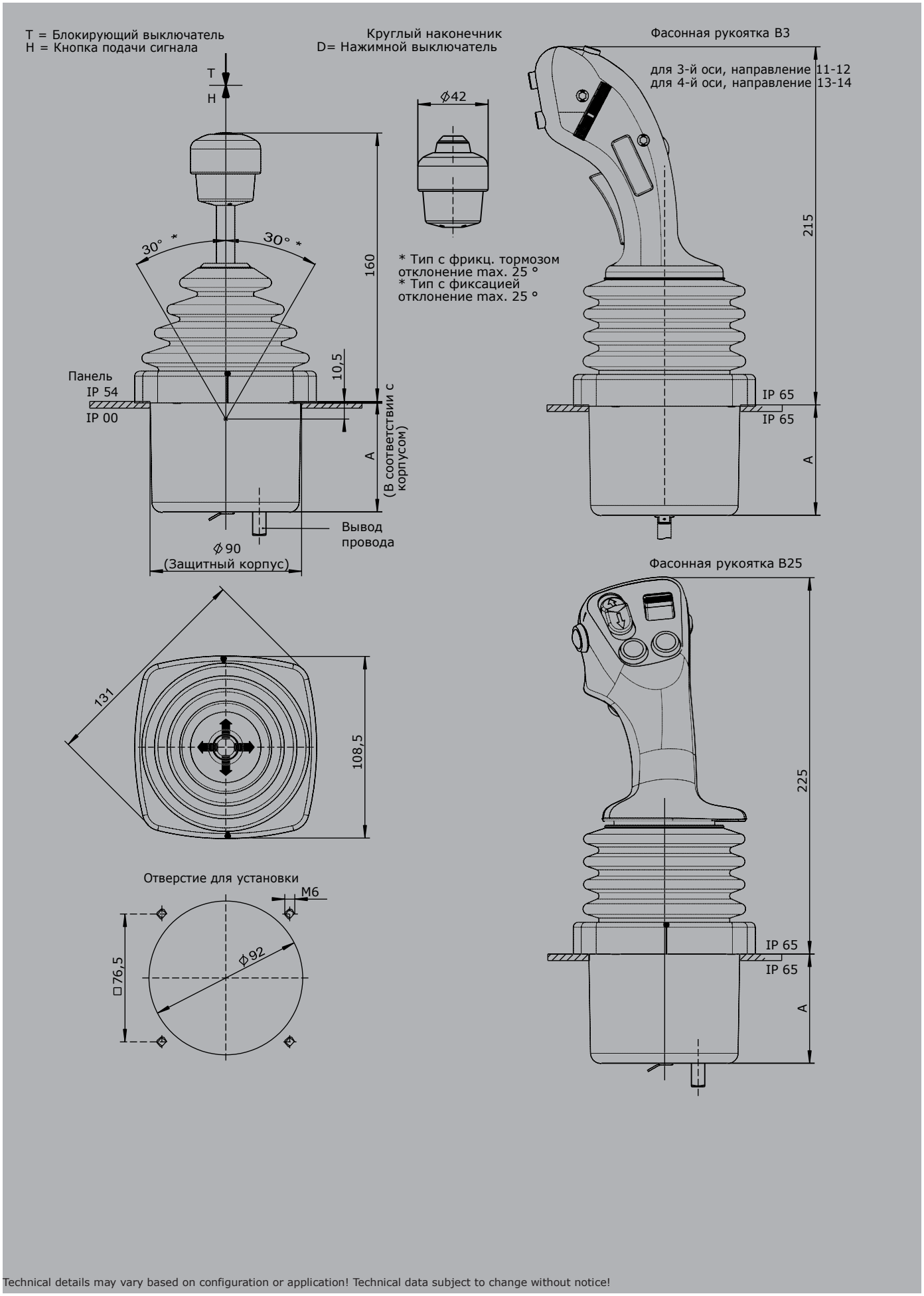

Technical details may vary based on configuration or application! Technical data subject to change without notice!

Многоосевой командоконтроллер
V8 / VV8

GESSMANN
Industrial Controllers

Многоосевой командоконтроллер V8/VV8 доступен как в одноосевом, так и в многоосевом вариантах. Это прочный контроллер, который применяется в электрической гидравлике.
При множестве опций вывода, включая напряжение, число ампер, коммутирующие контакты и функции рукоятки V8 / VV8 может быть изготовлен по техническим условиям заказчика.
V8 / VV8 устойчив к воздействию масла, морского климата и ультрафиолетового излучения.

1

Технические характеристики

Механический срок службы V8	10 миллионов коммутационных операций
Механический срок службы VV8	20 миллионов коммутационных операций
Рабочая температура	от -40°C до +60°C
Степень защиты	IP54

VV8 S5 P T - 2RP + 3ZP - B - A05 P184 + A050 P184 E9012 - X

Базовая комплектация

VV8	2-ось, усиленная версия

Рукоятка переключения удлинённая

	Стандартная
S5	-20 мм
S8	+20 мм

**Доступна только в комплекте с рукояткой!*

Кулиса

P	Крестообразная кулиса
P X	Специальная кулиса

Рукоятка / фасонная рукоятка

T	Автоматический блокиратор

Ось 1

2	Контакта
R	Фрикционный тормоз
P	Потенциометр

Ось 2

3	Конт.акта
Z	Возвратная пружина
P	Потенциометр

Защитный корпус

B	Защитный корпус

Описание оси 1 (направление 1-2)

A050	Тип переключения MSP21-0
P184	ПотенциометрТ301 2 x 5 кОм

Описание оси 2 (направление 3-4)

A05	Тип переключения MSP21
P184	Потециометр Т301 2 x 5 кОм

Интерфейс *(описание смотрите на след.страницах)*

E9012 Выход потенциометра для пропорционального клапана PVG32

Специальное исполнение

Специальное / в соответствии с требованиями заказчика

Technical details may vary based on configuration or application! Technical data subject to change without notice!

V2016/1 16.02.2016

Многоосевой командоконтроллер
V8 / VV8

Возможности совмещения с нашими рукоятками

VV8 S5 P T - 2 R P + 3 Z P - B - A05 P184 + A050 P184 E9012 - X

Базовая комплектация	
V81	1-ось
V8	2-ось
	усиленная версия
VV81	1-ось
VV8	2-ось

Рукоятка переключения удлинённая	
S5	-20мм
S8	+20мм

Кулиса	
P	Крестообразная кулиса
P X	Специальная кулиса

Рукоятка/фасонная рукоятка	
	Наконечник *(включён в базовую комплектацию!)*
M	Механич. Блокировка 0 позиции
MH	Механич. Блокировка 0 позиции + сигнальный контакт
T	Автоматический блокиратор
H	Кнопка подачи сигнала
D	Нажимной выключатель
DV	Нажимной включатель со световым сигналом
B...	Фасонная рукоятка B... *(смотрите стр.129 «фасонная рукоятка»)*

Ось 1: направление 1-2				
1	1 контакт	Стандартное расположение контактов смотрите на стр.112		
2	2 контакта	z.B.		
3	3 контакта	A98	MS0	Нулевая позиция контакта
		A05	MS21	Контакт направления
		A050	MS21-0	Контакт направления + нулевая позиция контакта
Z	Пружина самовозврата			
R	Фрикционный тормоз возможен только с VV8!			
(P)	Варианты для установки для потенциометра			

P	Потенциометр	P181	T301 2x0,5кОм	I max. 1mA
		P182	T301 2x1кОм	I max. 1mA
		P183	T301 2x2кОм	I max. 1mA
		P184	T301 2x5кОм	I max. 1mA
		P185	T301 2x10кОм	I max. 1mA
		Другие типы потенциометров по запросу!		
	Потенциометр Холла	P43	T1360	0,5...2,5...4,5V/4,5V...2,5...0,5

Technical details may vary based on configuration or application! Technical data subject to change without notice!

Если обе оси идентичны, достаточно описание одной!

пример: ...A05P43 + A05P43 => A05P43

VV8 S5 P T - 2 R P + 3 Z P - B - A05 P184 + A050 P184 E9012 - X

1

Ось 2: направление 3-4 *(не применимо к V81/VV81)*

01	1 контакт	Стандартное расположение контактов смотрите на стр.112		
02	2 контакта	z.B.		
03	3 контакта	A98	MS0	Нулевая позиция контакта
		A05	MS21	Контакт направления
		A050	MS21-0	Контакт направления + нулевая позиция контакта

Z	Пружина самовозврата			
R	Фрикционный тормоз возможен только с VV8!			
(P)	Варианты установки для потенциометра			
P	Потенциометр	P181	T301 2x0,5кОм	I max. 1mA
		P182	T301 2x1кОм	I max. 1mA
		P183	T301 2x2кОм	I max. 1mA
		P184	T301 2x5кОм	I max. 1mA
		P185	T301 2x10кОм	I max. 1mA
		Другие типы потенциометров по запросу!		
	Потенциометр Холла	P43	T1360	0,5...2,5...4,5V/4,5V...2,5...0,5

VV8 S5 P T - 2 R P + 3 Z P - B - A05 P184 + A050 P184 E9012 - X

Защитный корпус

B	Защитный корпус

Интерфейс

		Выход потенциометра
E901		Выход потенциометра для пропорционального клапана PVG32
		0,25...0,5...0,75Us
	1	1 axis
	2	2 axis
	3	3 axis
	4	4 axis

Специальное исполнение

X	Специальное / в соответствии с требованиями заказчика

Technical details may vary based on configuration or application! Technical data subject to change without notice!

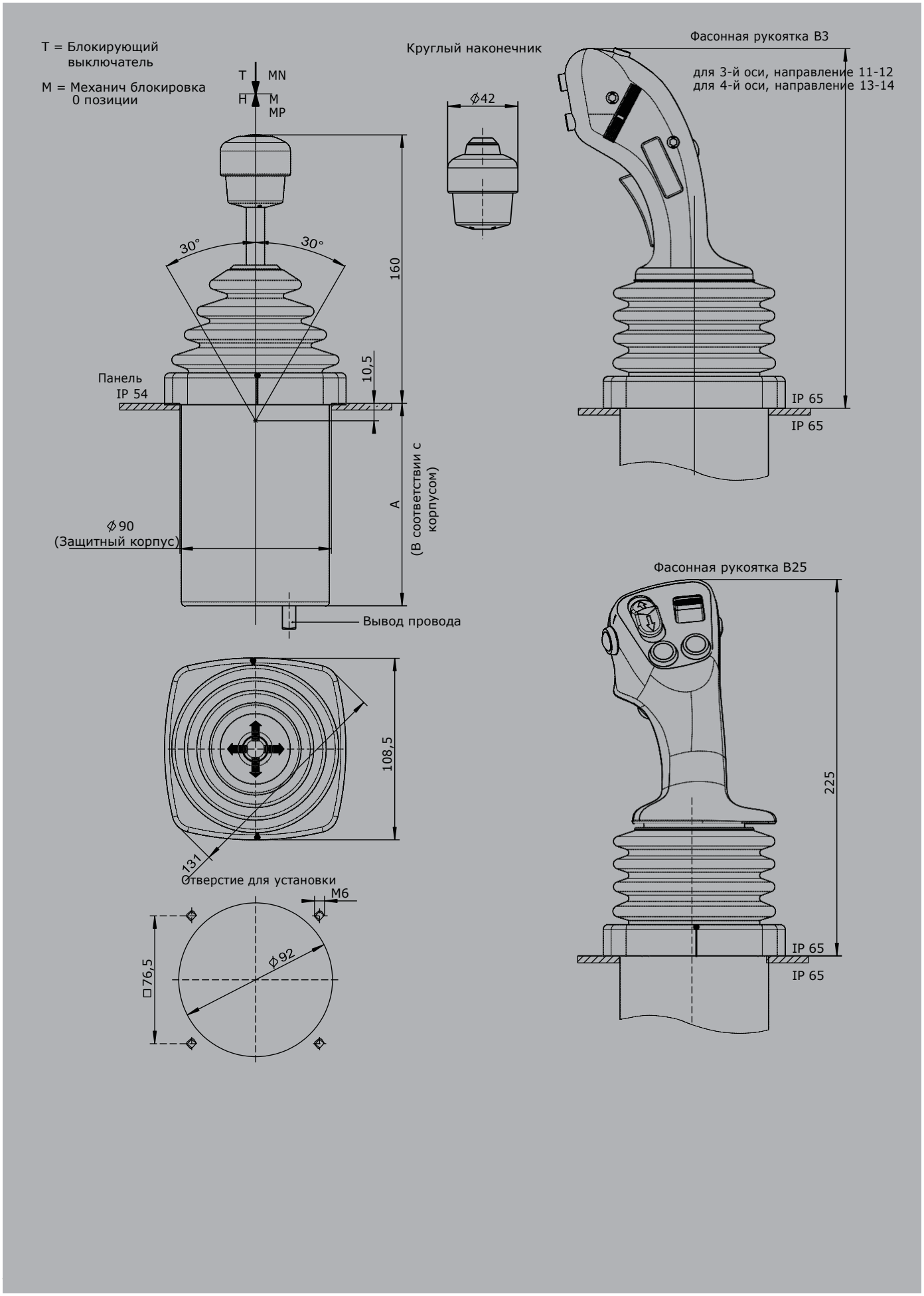
T = Блокирующий выключатель
M = Механич блокировка 0 позиции
T
MN
H
M
MP
Круглый наконечник
⌀42
Фасонная рукоятка B3
для 3-й оси, направление 11-12
для 4-й оси, направление 13-14
30°
30°
160
10,5
Панель
IP 54
IP 65
IP 65
A
(В соответствии с корпусом)
⌀90
(Защитный корпус)
Вывод провода
Фасонная рукоятка B25
108,5
225
131
Отверстие для установки
M6
□76,5
⌀92
IP 65
IP 65

Многоосевой командоконтроллер
V25

GESSMANN Industrial Controllers

Многоосевой командоконтроллер V25 доступен как в одноосевом, так и в многоосевом вариантах. Это прочный контроллер, который применяется в электрической гидравлике.
При множестве опций вывода, включая напряжение, число ампер, коммутирующие контакты и функции рукоятки V25 может быть изготовлен по техническим условиям заказчика.
V25 устойчив к воздействию масла, морского климата и ультрафиолетового излучения.

1

Технические характеристики

Механический срок службы V25	8 миллионов коммутационных операций
Напряжение питания	смотрите интерфейс
Рабочая температура	от -40°C до +60°C
Степень защиты	IP54
Функциональная безопасность	PLd (EN ISO 13849) возможно

Пример

V25	S8	P	T	- Z	- B	- E...	- X

Базовая комплектация

V25.1	1-ос.
V25	2-ос.

Длина рукоятки переключения

	Стандарт 100 мм
S8 +20 мм	
**Доступна только в комплекте с рукояткой!*	

Кулиса

P	Крестообразная кулиса *(угол макс. 15°)*

Рукоятка / фасонная рукоятка

	Наконечник (входит в базовую комплектацию!)
M	Механич. Блокировка 0 позиции
T	Наконечник с блокирующим выключателем
H	Наконечник с кнопкой подачи сигнала
D	Наконечник с нажимным выключателем KDA/70
B ...	*Фасонная рукоятка B... (смотрите стр.151 «фасонная рукоятка»)*

Пружина самовозврата (входит в базовую комплектац

Z	Пружина самовозврата

Защитный корпус *(описание на стр. 195)*

B	Защитный корпус

Интерфейс *(описание на след.страницах)*

E0xx	Коммутационный выход
E1xx	Выход по напряжению
E2xx	Выход по току
E3xx	CAN-интерфейс
E4xx	CANOpen Safety интерфейс

Разъемы

S..	Стандартные разъемы *(см.стр. 133)*

Специальное исполнение

X	Специальное / в соответствии с требованиями заказчика

Technical details may vary based on configuration or application! Technical data subject to change without notice!

V2016/1 16.02.2016

Многоосевой командоконтроллер
V25

Возможности совмещения с нашими рукоятками

Выход цифровых данных

Напряжение питания	9-32V DC
Допустимая токовая нагрузка	Сигнал направления 150mA
	Сигнал 0 позиции 500mA
Глубина установки A	60мм
Электропроводка	Кабель длиной 500мм со штекером (вилка) CPC 17 - 14-полюсный

2 Сигнала направления + 1 сигнал 0 позиции (оцинкованный) для каждой оси

1 ось	E001	1
2 ось		2

Выход по напряжению (не стабилизированный)

Напряжение питания	4,75-5,25V DC
Допустимая токовая нагрузка	Сигнал направления 8mA
Глубина установки A	60мм
Электропроводка	Кабель длиной 500мм со штекером (вилка) CPC 17 - 14-полюсный
	2. кабель (для оси 3+4 или функций рукоятки) длиной 500мм со штекером (розетка) CPC 17-14-полюсный

Характе-ка: 1 вращ-ся против, 2 параллельно вращ-ся

0,5...2,5...4,5V с резервированием + 2 сигнала направления для каждой оси

1 ось	E104	1 ☐
2 ось		2 ☐

Выходные опции	
Характеристика:	
Обр.двойн.	1
Двойн.	2
Обр.двойн. с "мертв." зоной +/- 3°	3
Двойн. с "мертв." зоной +/- 3°	4

Выход по напряжению	
Напряжение питания	9-32V DC (*11,5-32V)
Допустимая токовая нагрузка	Сигнал направления 150mA
	Сигнал 0 позиции 500mA
Глубина установки A	60 мм
	75 мм (начиная с 3-оси)
Электропроводка	Кабель длиной 500мм со штекером (вилка) CPC 17 - 14-полюсный
	2. кабель (для оси 3+4 или функций рукоятки) длиной 500мм со штекером (розетка) CPC 17-14-полюсный

	Характе-ка: 1 вращ-ся против, 2 параллельно вращ-ся		
0,5...2,5...4,5V с резервированием + 2 сигнала направления + 1 сигнал 0 позиции (оцинкованный) для каждой оси			
	1 ось	E112 1	☐
	2 ось	2	☐
	3 ось*	3	☐
	4 ось*	4	☐
0....5....10V с резервированием + 2 сигнала направления + 1 сигнал 0 позиции (оцинкованный) для каждой оси, напряжение питания 11,5 - 32V DC			
	1 ось	E132 1	☐
	2 ось	2	☐
	3 ось*	3	☐
	4 ось *	4	☐
10...0...10V + 2 сигнала направления + 1 сигнал 0 позиции (оцинкованный) для каждой оси, напряжение питания 11,5 - 32V DC, датчик с функциональным резервированием, 1 выход с контролем ошибок и сигналом об ошибке			
	1 ось	E136 1	
	2 ось	2	
	3 ось *	3	
	4 ось *	4	

*

Выходные опции	
Характеристика:	
Обр.двойн. *1	1
Двойн. *1	2
Обр.двойн. с "мертв." зоной +/- 3° *1	3
Двойн. с "мертв." зоной +/- 3° *1	4
*1 *не комбинируется с выходом E136X*	
Одиноч. *2	5
Одиноч. с "мертв." зоной *2	6
*2 *не комбинируются с выходами E112X и E132X*	
Цифровые выходные сигналы:	
Стандартные выходные сигналы:	
Сигналы направления и сигналы нулевой поз. 1,5A 24V DC	

Ось для функций рукоятки, интерфейсы могут варьироваться в зависимости от эл. переключения!

Выход по току с другим значением по запросу!

1

Выход по току

Напряжение питания	9-32V DC
Допустимая токовая нагрузка	Сигнал направления 150mA
	Сигнал 0 позиции 500mA
Глубина установки A	60мм
	75мм (от 3 оси)
Электропроводка	Кабель длиной 500мм со штекером (вилка) CPC 17 - 14-полюсный
	2. кабель (для оси 3+4 или функций рукоятки) длиной 500мм со штекером (розетка) CPC 17-14-полюсный

0...10...20mA + 2 сигнала направления + 1 сигнал 0 позиции (оцинкованный) для каждой оси, датчик с функциональным резервированием, 1 выход с контролем ошибок и сигналом об ошибке

1 ось	E206	1
2 ось		2
3 ось*		3
4 ось*		4

20...0...20mA + 2 сигнал направления + 1 сигнал 0 позиции (оцинкованный) для каждой оси, датчик с функциональным резервированием, 1 выход с контролем ошибок и сигналом об ошибке

1 ось	E208	1
2 ось		2
3 ось*		3
4 ось*		4

4...12...20mA + 2 сигнала направления + 1 сигнал 0 позиции (оцинкованный) для каждой оси, датчик с функциональным резервированием, 1 выход с контролем ошибок и сигналом об ошибке

1 ось	E214	1
2 ось		2
3 ось*		3
4 ось*		4

20...4...20mA + 2 сигнала направления + 1 сигнал 0 позиции (оцинкованный) для каждой оси, датчик с функциональным резервированием, 1 выход с контролем ошибок и сигналом об ошибке

1 ось	E216	1
2 ось		2
3 ось*		3
4 ось*		4

*

Выходные опции	
Одиноч.	5
Одиноч. с "мертв." зоной +/- 3°	6
Цифровые выходные сигналы:	
Стандартные выходные сигналы:	
Сигналы напр. и сигналы нул. поз. 1,5A 24V DC1	1

**Ось для функций рукоятки, интерфейсы могут варьироваться в зависимости от эл. переключения!*
Выход по току с другим значением по запросу!

Technical details may vary based on configuration or application! Technical data subject to change without notice!

Идентификация вариантов установки направления переключений:

V25.1

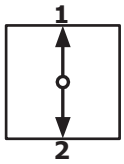

V25

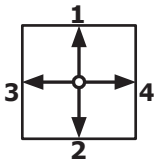

CAN	
Напряжение питания	9-32V DC
Idle current consumption	120mA (24VDC)
Допустимая токовая нагрузка	Сигнал направления 100mA
	Сигнал 0 позиции 100mA
	Внешний цифровой выход для LEDs 5mA - 30mA (в зависимости от числа LEDs)
	Цифровой коммутационный выход (беспотенциальный) 100mA
Глубина установки A	60мм (Фаза расширения 1)
	75мм (Фаза расширения 2)
	95мм (Фаза расширения 3)
Протокол	CANOpen CiA DS 301 или SAE J1939
Скорость передачи данных	от 20кБит/сек до 1МБит/сек (стандартный 250кБит/сек)
Значение сигнала на выходе	255...0...255
Электропроводка	CAN (приходящий) кабель 500мм со штекером M12 (вилка)
	CAN (выходной) кабель 500мм со штекером M12 (розетка)
	Внешний приходящий/выходной кабель 500мм со штекером (розетка) CPC 23-37
	Внешний приходящий/выходной кабель 500мм со штекером (вилка) CPC 23-37,доп.от 32 входов/выходов

CAN V25 фаза расширения 1	E304 1
- 4 аналоговых оси джойстика	
- 15 цифровых функций джойстика	
- 1 ввод для ёмкостного датчика	
Основная ось с дополнительными цифровыми отдельно проводными выходами (не через CAN)	
- 2 сигнала направления для каждой основной оси	
CAN V25 фаза расширения 2	E305 1
- 7 аналоговых осей джойстика	
- 15 цифровых функций джойстика	
- 2 ввода для ёмкостного датчика	
с дополнительными внешними вводами/выходами	
- 8 внешних LED-выходов (диммируемые), 1 коммутационный выход (беспотенциальный, 100mA), 8 внешних цифровых вводов	2
- 16 внешних LED-выходов (диммируемые), 1 коммутационный выход (беспотенциальный, 100mA), 16 внешних цифровых вводов	3
внешние LED-выходы могут быть использованы в рукоятке для LEDs	

Technical details may vary based on configuration or application! Technical data subject to change without notice!

1

CAN V25 фаза расширения 3	E306 1
- 10 аналоговых осей джойстика	
- 15 цифровых функций джойстика	
- 2 ввода для ёмкостного датчика	
с дополнительными внешними вводами/выходами	
- 8 внешних LED-выходов (диммируемые), 2 коммутационных выхода (беспотенциальный, 100mA), 8 внешних цифровых вводов	2
- 16 внешних LED-выходов (диммируемые), 2 коммутационных выхода (беспотенциальный, 100mA), 16 внешних цифровых вводов	3
- 24 внешних LED-выхода (диммируемые), 2 коммутационных выхода (беспотенциальный, 100mA), 24 внешних цифровых ввода	4
- 32 внешних LED-выхода (диммируемые), 2 коммутационных выхода (беспотенциальный, 100mA), 32 внешних цифровых ввода	5
внешние LED-выходы могут быть использованы в рукоятке для LEDs	
Основная ось с дополнительными отдельно проводными цифровыми/аналоговыми выходами (не через CAN)	
- 2 сигнала направления + 1 сигнал 0 позиции (беспотенциальный) для каждой оси	3
- 0,5...2,5...4,5V с резерв-ем паралл-но вращающийся +2 сигнала направления +1 сигнал 0 позиции (беспотенциальный) для каждой основной оси	4
-4...12...20mA с резерв-ем паралл-но вращающийся +2 сигнала направления +1 сигнал 0 позиции (беспотенциальный) для каждой основной оси	5

CANopen Safety	
Напряжение питания	9-32V DC
Потребление холостого тока	120mA (24V DC)
Допустимая токовая нагрузка	Сигнал направления 100mA
	Сигнал 0 позиции 100mA (беспотенциальный)
	Внешний цифровой выход для LEDs 5mA - 30mA (в зависимости от числа LEDs)
	Цифровой коммутационный выход (беспотенциальный) 100mA
Скорость передачи данных	от 20кБит/сек до 1МБит/сек (стандартный 250кБит/сек)
Значение сигнала на выходе	255...0...255
Глубина установки	60мм (Фаза расширения 1)
	75мм (Фаза расширения 2)
	95мм (Фаза расширения 3)
Протокол	CANopen Safety CIA 304
Электропровод	CAN (приходящий) кабель 500мм со штекером M12 (вилка)
	CAN (выходной) кабель 500мм со штекером M12 (розетка)
	Внешний приходящий/выходной кабель 500мм со штекером (розетка) CPC 23-37
	Внешний приходящий/выходной кабель 500мм со штекером (вилка) CPC 23-37 (доп. от 32 входов/выходов)

CANopen Safety фаза расширения 1	E404 1
- 4 аналоговых оси джойстика	
- 15 цифровых функций джойстика	
- 1 ввод для ёмкостного датчика	
Основная ось с дополнительными цифровыми отдельно проводными выходами (не через CAN)	
- 2 сигнала направления для каждой основной оси	1

Technical details may vary based on configuration or application! Technical data subject to change without notice!

CANopen Safety фаза расширения 2	E405 1	
- 7 аналоговых осей джойстика		
- 15 цифровых функций джойстика		
- 2 ввода для ёмкостного датчика		
С дополнительными внешними вводами/выходами		
- 8 внешних LED-выходов (диммируемые), 1 коммутационный выход (беспотенциальный, 100mA), 8 внешних цифровых вводов	2	
- 16 внешних LED-выходов (диммируемые), 1 коммутационный выход (беспотенциальный, 100mA), 16 внешних цифровых вводов	3	
внешние LED-выходы могут быть использованы в рукоятке для LEDs		
CANopen Safety фаза расширения 3	E406 1	
- 10 аналоговых осей джойстика		
- 15 цифровых функций джойстика		
- 2 ввода для ёмкостного датчика		
С дополнительными вводами/выходами		
- 8 внешних LED-выходов (диммируемые), 2 коммутационных выхода (беспотенциальные, 100mA), 8 внешних цифровых вводов	2	
- 16 внешних LED-выходов (диммируемые), 2 коммутационного выходы (беспотенциальные, 100mA), 16 внешних цифровых вводов	3	
- 24 вешних LED-выхода (диммируемые), 2 коммутационных выхода (беспотенциальные, 100mA), 24 внешних цифровых ввода	4	
- 32 внешних LED-выхода (диммируемые), 2 коммутационных выхода (беспотенциальные, 100mA), 32 внешних цифровых ввода	5	
внешние LED-выходы могут быть использованы в рукоятке для LEDs		
Основная ось с дополнительными отдельно проводными цифровыми/аналоговыми выходами (не через CAN)		
- 2 сигнала направления + 1 сигнал 0 позиции (беспотенциальный) для каждой оси		3
- 0,5...2,5...4,5V с резерв-ем параллельно вращ-ся + 2 сигнала направления + 1 сигнал 0 позиции (беспотенциальный) для каждой основной оси		4
-4...12...20mA с резерв-ем параллельно вращ-ся + 2 сигнала направления + 1 сигнал 0 позиции (беспотенциальный) для каждой основной оси		5

Приложение	
Штепсель AMP CPC 17 14-полюсный (штыревая вставка)	5300000209
Штепсель AMP CPC 17 14-полюсный (штыревая вставка) с 2м кабелем	5300000210
Штепсель AMP CPC 17 14-полюсный (гнездовой контакт)	5300000211
Штепсель AMP CPC 17 14-полюсный (гнездовой контакт) с 2м кабелем	5300000213
Штепсель AMP CPC 23 37-полюсный (штыревая вставка)	5300000214
Штепсель AMP CPC 23 37-полюсный (штыревая вставка) с 2м кабелем	5300000215
Штепсель AMP CPC 23 37-полюсный (гнездовой контакт)	5300000216
Штепсель AMP CPC 23 37-полюсный (гнездовой контакт) с 2м кабелем	5300000217
Штепсель M12 штыревая вставка с 2м кабелем	20201140
Штепсель M12 гнездовой контакт с 2м кабелем	20202298

Technical details may vary based on configuration or application! Technical data subject to change without notice!

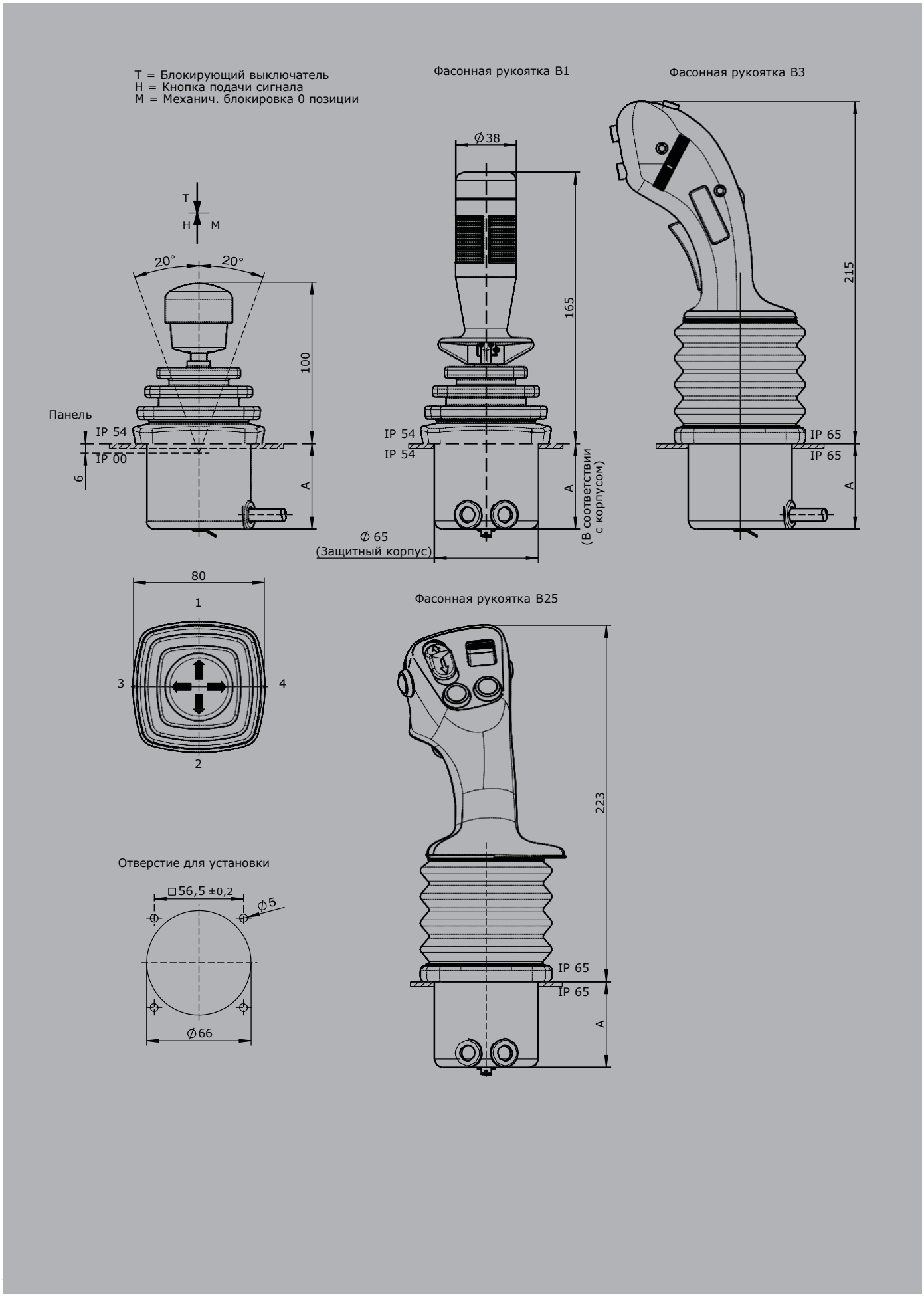

V2016/1 16.02.2016

Многоосевой командоконтроллер
V24

Составной привод V24 разработан в качестве ведущего джойстика для строительной и сельскохозяйственной техники. Установочное положение может быть выставлено согласно нулевому положению. Командоконтроллер V24 имеет исключительно прочную конструкцию. Благодаря разнообразию интерфейсов и многочисленным возможным комбинациям с нашими круглыми рукоятками V24 является универсальным.

1

Технические данные

Механический срок службы V24	20 миллионов коммутационных операций
Напряжение питания	смотрите интерфейс
Рабочая температура	от -40°C до +60°C
Степень защиты	IP54
Функциональная безопасность	PLd (EN ISO 13849) возможно

Пример

V24	P1	T	- R	- E...	- X

Базовая комплектация

V24.1	Многоосевой контроллер, 1-ось
V24L	Многоосевой контроллер, 1-ось установочное положение слева
V24R	Многоосевой контроллер, 1-ось установочное положение справа

Кулиса

P1	Т-образная кулиса по направлению основной оси *(входит в базовую комплектацию!)*
P2	Т-образная кулиса справа от основной оси
P3	Т-образная кулиса слева от основной оси
PX	Специальная кулиса

Рукоятка / Фасонная рукоятка

	Рукоятка *(входит в базовую комплектацию!)*
T	Автоматический блокиратор
H	Кнопка подачи сигнала
D	Нажимной выключатель
B...	Фасонная рукоятка B... *(смотрите стр.129 «фасонная рукоятка»)*

Основная ось

R	Фрикционный тормоз регулируемый *(входит в базовую комплектацию!)*

Интерфейс *(описание смотрите на следующих страницах)*

E3xx	CAN-интерфейс
E4xx	CANOpen Safety интерфейс

Специальное исполнение

X	Специальное / в соответствии с требованиями заказчика

Technical details may vary based on configuration or application! Technical data subject to change without notice!

V2016/1 16.02.2016

Многоосевой командоконтроллер
V24

Возможности совмещения с нашими рукоятками

CAN	
Напряжение питания	9-36V DC
Потребление холостого тока	120mA
Глубина установки A	60мм
Протокол	CANOpen CiA DS 301 или SAE J 1939
Скорость передачи данных	от 125кБит/сек до 1МБит/сек
Значение сигнала на выходе	0...128...255
Электропроводка	CAN (приходящий) кабель 500мм со штекером M12 (вилка)
	CAN (выходной) кабель 500мм со штекером M12 (розетка)
	Цифровой-/аналоговый выходной кабель 500мм со штекером CPC 17-14 (розетка)

CAN V24 — E308 1 ☐

- 5 аналоговых осей джойстика
- 22 цифровых функций джойстика

или 18 цифровых функций джойстика + 8 LED-выходы

- Ввод для ёмкостного датчика

с дополнительными цифровыми-/ аналоговыми выходами для основной оси

- 2 сигнала направления + 1 сигнал 0 позиции (беспотенциальный) для каждой оси ☐ 1
- 0,5...2,5...4,5V с резервированием вращ-ся против + 2 сигнала направления + 1 сигнал 0 позиции (оцинкованный) направление 1 ☐ 2
  2 сигнала направления + 1 сигнал 0 позиции (оцинкованный) направление 3-4
- 0,5...2,5...4,5V с резервированием вращ-ся против +2 сигнала направления +1 сигнал 0 позиции (оцинкованный) направление 1-2 и ☐ 3
  0,5...2,5...4,5V с резервированием вращ-ся против направление 3-4
- 4...12...20mA с резервированием вращ-ся против + 2 сигнала направления + 1 сигнал 0 позиции (оцинкованный) направление 1-2 и ☐ 4
  2 сигнала направления + 1 сигнал 0 позиции (оцинкованный) направление 3-4
- 4...12...20mA с резервированием вращ-ся против + 2 сигнала направления + 1 сигнал 0 позиции (оцинкованный) направление 1-2 и ☐ 5
  4...12...20mA с резервированием вращ-ся против направление 3-4

Technical details may vary based on configuration or application! Technical data subject to change without notice!

1

CANOpen Safety	
Напряжение питания	9-36V DC
Потребление холостого тока	120mA
Глубина установки A	60мм
Протокол	CANOpen Safety CIA 304
Скорость передачи данных	от 125кБит/сек до1МБит/сек
Значение сигнала на выходе	0...128...255
Электропроводка	CAN (приходящий) кабель 500мм со штекером M12 (вилка)
	CAN (выходной) кабель 500мм со штекером M12 (розетка)
	Цифровой-/ аналоговый выходной кабель 500мм со штекером CPC 17-14 (розетка)

CANOpen Safety V24 - 5 аналоговых осей джойстика - 14 цифровых функций джойстика или 10 цифровых функций джойстика + 4 LED-выходы - Ввод для ёмкостного датчика	E408 1	☐
с дополнительными цифровыми-/ аналоговыми выходами для основной оси		
- 2 сигнала направления + 1 сигнал 0 позиции (беспотенциальный) для каждой оси		1
- 0,5...2,5...4,5V с резервированием вращ-ся против +2 сигнала направления +1 сигнал 0 позиции (оцинкованный) направление 1-2 и 2 сигнала направления + 1 сигнал 0 позиции (оцинкованный) направление 3-4		2
- 0,5...2,5...4,5V с резервированием вращ-ся против +2 сигнала направления +1 сигнал 0 позиции (оцинкованный) направление 1-2 и 0,5...2,5...4,5V с резервированием вращ-ся против направление 3-4		3
- 4...12...20mA с резервированием вращ-ся против + 2 сигнала направления + 1 сигнал 0 позиции (оцинкованный) направление 1-2 и 2 сигнала направления + 1 сигнал 0 позиции (оцинкованный) направление 3-4		4
- 4...12...20mA с резервированием вращ-ся против + 2 сигнала направления + 1 сигнал 0 позиции (оцинкованный) направление 1-2 и 4...12...20mA с резервированием вращ-ся против направление 3-4		5

Приложение	
Штепсель AMP CPC 17 14-полюсный (штыревая вставка)	5300000209
Штепсель AMP CPC 17 14-полюсный (штыревая вставка) с 2м кабелем	5300000210
Штепсель (CAN) M12 (штыревая вставка) с 2м кабелем	20201140
Штепсель (CAN) M12 (гнездовой контакт) с 2м кабелем	20202298

Technical details may vary based on configuration or application! Technical data subject to change without notice!

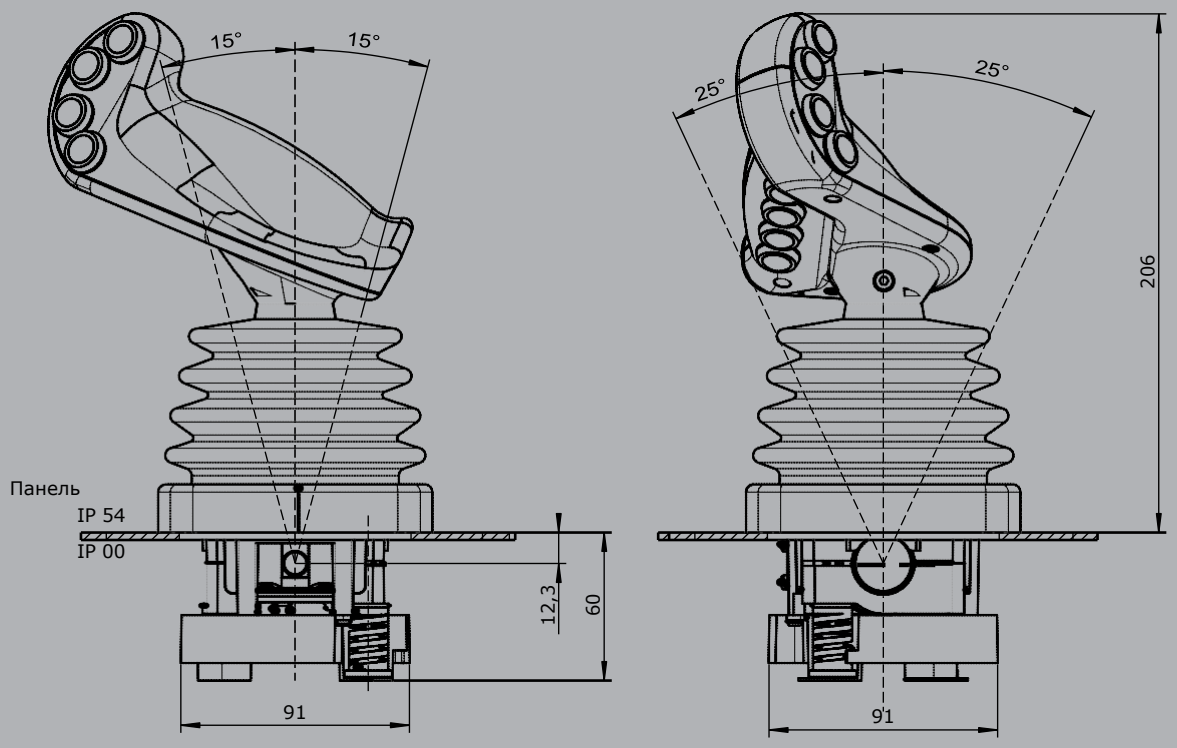

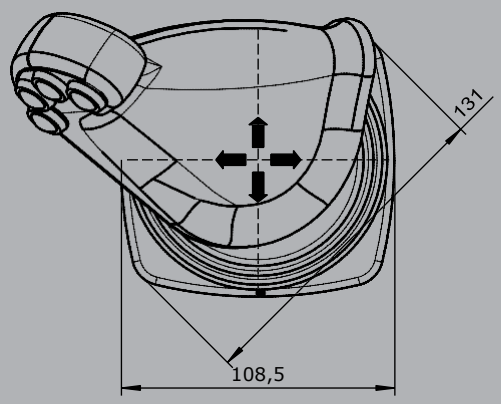

Отверстие для установки

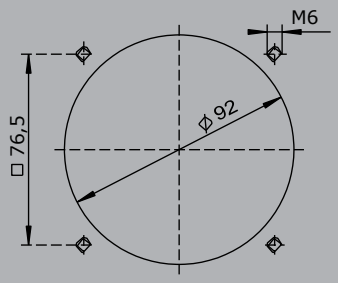

Technical details may vary based on configuration or application! Technical data subject to change without notice!

Многоосевой командоконтроллер V26

GESSMANN Industrial Controllers

Это прочный контроллер, который применяется в электрической гидравлике. При множестве опций вывода, включая напряжение, число ампер, коммутирующие контакты и функции рукоятки V26 может быть изготовлен по техническим условиям заказчика.

Технические характеристики:

Механический срок службы V26	10 млн.операционных циклов
Напряжение питания	См.интерфейс
Температура рабочая	от -40°C до +60°C
Температура хранения	от -50°C до +80°C
Степень защиты	IP22

1

		V26	T	-R	+R	-B	-E...	-S...	-X
Базовое исполнение									
V26	2-оси								
Рукоятка / фасонная рукоятка									
	Наконечник (входит в базовую комплектацию!)								
T	Наконечник с блокирующим выключателем								
H	Наконечник с кнопкой подачи сигнала								
D	Наконечник с нажимным выключателем								
B...	*Фасонная рукоятка B... (смотрите стр.151 «фасонная рукоятка»)*								
Ось 1									
R	Фрикционный тормоз								
Ось 2									
R	Фрикционный тормоз								
Защитный корпус *(описание см. на стр. 195)*									
B	Защитный корпус *(входит в базовую комплектацию!)*								
Интерфейс*(описание см. на след.страницах)*									
E0xx	Комутационный выход								
E1xx	Выход по напряжению								
E2xx	Выход по току								
E3xx	CAN-интерфейс								
E4xx	CANOpen Safety интерфейс								
Соединительный разъем									
S..	Стандартные соединительные разъемы *(см. стр. 133)*								
Специальное исполнение									
X	Специальное / в соответствии с требованиями заказчика								

Технические детали могут различаться и основываются на конкретной конфигурации! Технические данные могут быть изменены без предварительного уведомления!!!

1

Выход цифровых данных

Напряжение питания	9-32 V DC		
Допустимая токовая нагрузка	Сигнал направления 150 mA		
	Сигнал 0 позиции 500 mA		
Глубина установки A	105 mm		
Электропроводка	Кабель длиной 500мм без штекера		
	Опционно со штекером *(стандартные штекеры см. на стр. 133)*		S
Сигнала направления + 1 сигнал 0 позиции (оцинкованный) для каждой оси			
	2 оси	E002 2	

Выход по напряжению (не стабилизированный)

Напряжение питания	4,75-5,25 V DC		
Глубина установки A	105 мм		
Электропроводка	Кабель длиной 500 мм без штекера		
	Опционно со штекером (стандартные штекеры см. на стр. 133)		S
0,5...2,5...4,5 V резервный на ось			
		E103 2	
	Выходные параметры		
	Характеристика:		
	Обратный двойной	1	
	Двойной	2	
	Обратный двойной с мертвой зоной +/- 3°	3	
	Двойной с мертвой зоной +/- 3°	4	

Выход по напряжению

Напряжение питания	9-32 V DC (*11,5-32)		
Глубина установки A	105 мм		
Электропроводка	Кабель длиной 500мм без штекера		
	Опционно со штекером *(стандартные штекеры см. на стр. 133)*		S
0,5...2,5...4,5 V резервный на ось			
	2 оси	E111 2	
0...5...10 V резервный на ось, напряжение питания 11,5 - 32 V DC			
	2 оси	E131 2	
	Выходные параметры		
	Характеристика:		
	Обратный двойной	1	
	Двойной	2	
	Обратный двойной с мертвой зоной +/- 3°	3	
	Двойной с мертвой зоной +/- 3°	4	
Выход по току с другим значением по запросу!			

Технические детали могут различаться и основываются на конкретной конфигурации! Технические данные могут быть изменены без предварительного уведомления!!!

Выход по току				
Напряжение питания	9-32 V DC			
Глубина установки A	105 мм			
Электропроводка	Кабель длиной 500мм без штекера			
	Опционно со штекером (стандартные штекеры см. на стр. 133)			S
0...10...20 mA на ось, датчик с функциональным резервированием, 1 выход с контролем ошибок и сигналом об ошибке				
		2 оси	E203 2	
4...12...20 mA на ось, датчик с функциональным резервированием, 1 выход с контролем ошибок и сигналом об ошибке				
		2 оси	E211 2	
		Выходные параметры		
		Одиночный	5	
		Одиночный с мертвой зоной +/- 3°	6	
Выход по току с другим значением по запросу!				

CAN			
Напряжение питания	9-36 V DC		
Потребление холостого тока	120 mA		
	Внешний цифровой выход для LED 5-30 mA (зависит от числа LED)		
	Цифровой переключаемый выход (свободный потенциал) 100 mA		
Глубина установки A	E3091: 105 мм		
	E3091X: 130 мм		
	E3101X - E3103X: 130 мм		
	E3104X - E3105X: 160 мм		
Протокол	CANOpen CiA DS 301 или SAE J 1939		
Скорость передачи данных	от 125 kBit/s до 1 Mbit/s (стандартно 250 kBit/s)		
Значение сигнала на выходе	255...0...255		
Электропроводка	CAN (приходящий) кабель 300мм со штекером M12 (вилка)		
	CAN (выходной) кабель 300мм со штекером M12 (розетка)		
	Внешний приходящий/выходной кабель 300мм без штекера (розетка)		
	Внешний приходящий/выходной кабель 300мм без штекера (вилка)		
	Опционно со штекером (стандартные штекеры см. на стр. 133)		
CAN расширение стадия 1		E309	1
- 7 аналоговых осей джойстика			
- 16 цифровых функций джойстика			
- ввод для ёмкостного датчика			
с дополнительными внешними вводами/выходами			
- 8 внешних LED-выходов (диммируемые), 1 коммутационный выход (беспотенциальный, 100mA), 8 внешних цифровых вводов			2
- 16 внешних LED-выходов (диммируемые), 1 коммутационный выход (беспотенциальный, 100mA), 16 внешних цифровых вводов			3
внешние LED-выходы могут быть использованы в рукоятке для LEDs			
***С использованием емкостного датчика, внешние цифровые входные сигналы уменьшают одним входным сигналом!*			

1

1

CANopen Safety				
Напряжение питания	9-36 V DC			
Потребление холостого тока	120 mA			
	Внешний цифровой выход для LEDs 5mA - 30mA (в зависимости от числа LEDs)			
	Цифровой коммутационный выход (беспотенциальный) 100mA			
Глубина установки A	E4091: 105 мм			
	E4091X: 130 мм			
	E4101X - E4103X: 130 мм			
	E4104X - E4105X: 160 мм			
Протокол	CAN Safety CIA 304			
Скорость передачи данных	от 125 kBit/s до 1 MBit/s (Стандартно 250 kBits)			
Значение сигнала на выходе	255...0...255			
Электропроводка	CAN (приходящий) кабель 300мм со штекером M12 (вилка)			
	CAN (выходной) кабель 300мм со штекером M12 (розетка)			
	Внешний приходящий/выходной кабель 300мм без штекера (розетка)			
	Внешний приходящий/выходной кабель 500мм без штекера (вилка) доп.от 32 входов/выходов			
	Опционно со штекером (стандартные штекеры см. на стр. 133)			S
CANOpen safety расширение стадия 1		E409	1	
- 7 аналоговых осей джойстика				
- 16 цифровых функций джойстика				
- ввод для ёмкостного датчика				
С дополнительными внешними вводами/выходами				
- 8 внешних LED-выходов (диммируемые), 1 коммутационный выход (беспотенциальный, 100mA), 8 внешних цифровых вводов			2	
- 16 внешних LED-выходов (диммируемые), 1 коммутационный выход (беспотенциальный, 100mA), 16 внешних цифровых вводов			3	
внешние LED-выходы могут быть использованы в рукоятке для LEDs				
**С использованием емкостного датчика, внешние цифровые входные сигналы уменьшают одним входным сигналом!*				

Остальные выходы				
Вольтовый выход для PVG32	0,25...0,5...0,75Us, напряжение питания 9-32V DC			
Электропроводка:	1. кабель 14 x 0,25 мм² 300 мм без штекера			
	2. кабель 14 x 0,25 мм² 300 мм без штекера (для оси 3+4 или функция рукоятки)			
	Опционно со штекером (стандартные штекеры см. на стр. 133)			S
	2 оси	E907	2	

Приложение	
Z01 Разъем (CAN) M12 (тип папа) с 2 м кабелем	20201140
Z02 Разъем (CAN) M12 (тип мама) с 2 м кабелем	20202298

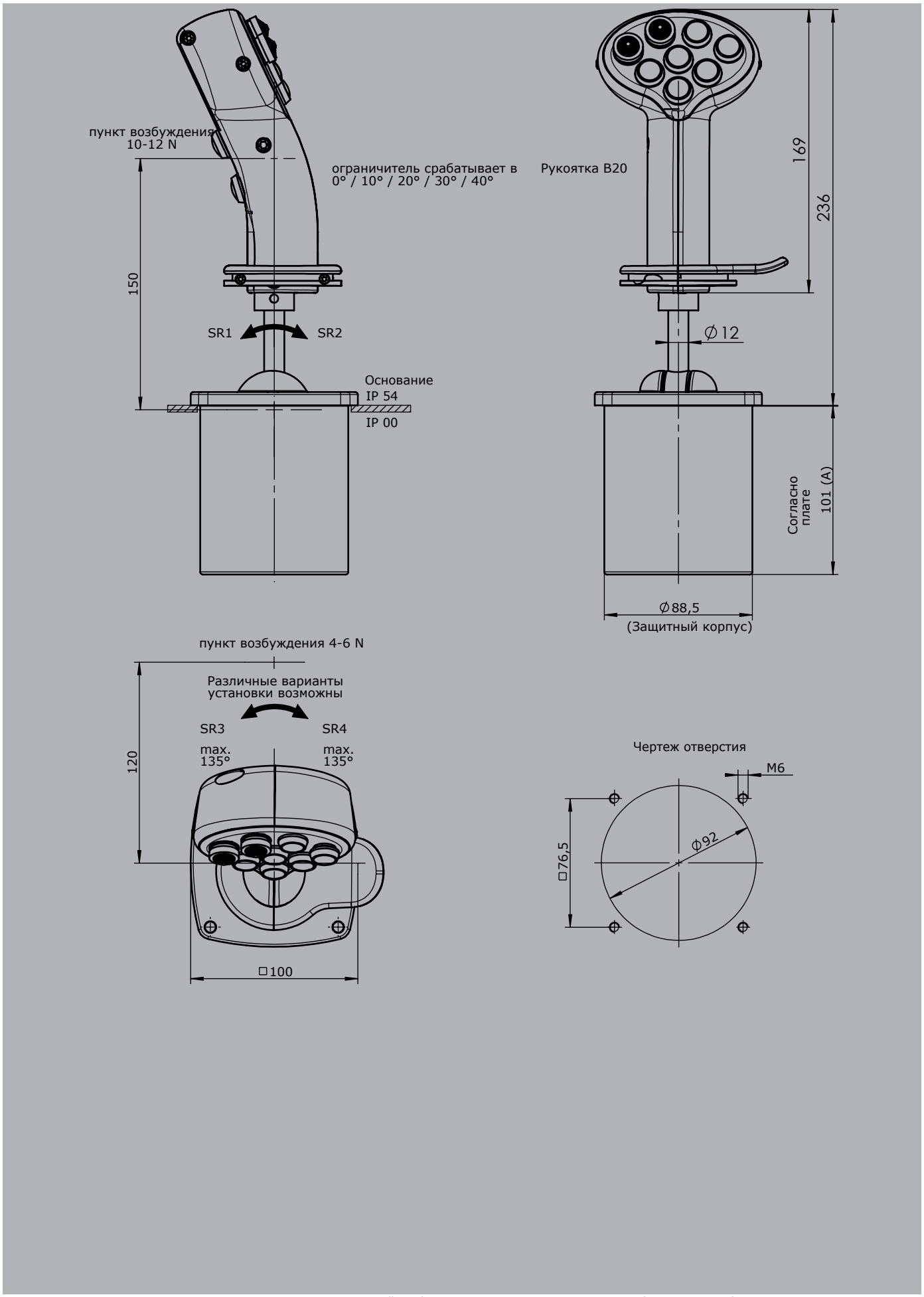
пункт возбуждения
10-12 N
ограничитель срабатывает в
0° / 10° / 20° / 30° / 40°
Рукоятка B20
169
236
150
SR1
SR2
⌀12
Основание
IP 54
IP 00
Согласно плате
101 (A)
⌀88,5
(Защитный корпус)
пункт возбуждения 4-6 N
Различные варианты установки возможны
SR3
SR4
max. 135°
max. 135°
120
□100
Чертеж отверстия
M6
□76,5
⌀92

Многоосевой командоконтроллер
V21

Многоосевой командоконтроллер V21 является прочным коммутационным устройством. Предназначен для применения в электрической гидравлике. V21 особенно подходит для установки в нашу рукоятку с шаровой головкой. Многоосевой командоконтроллер устойчив к воздействию масла, морского климата и ультрафиолетового излучения.

1

Технические характеристики

Механический срок службы	5 миллионов коммутационных операций
Усилие срабатывания	от 1,6 до 3,5N
Напряжение электропитания	5V DC стабилизированный
Рабочая температура	от -40°C до +60°C
Степень защиты	IP67

Пример

V21	P	- 1	- E1032	- X

Базовая комплектация

V21.1	1-ось, установка сверху с крепёжной гайкой
V21	2-ось, установка сверху с крепёжной гайкой
V21.1A	1-ось, с фланцем, установка снизу
V21A	2-ось, с фланцем, установка снизу
V21.1B	1-ось, с фланцем, установка сверху
V21B	2-ось, с фланцем, установка сверху

Кулиса

P	Крестообразная кулиса
P X	Специальная кулиса

Наконечник

	Стандартный
1	KBAD 980

Интерфейс

			Выход по напряжению	
E103	1	☐	0,5...2,5...4,5V с резервированием при Ub=5V	1 ось
	2	☐		2 ось

Характеристика: 1=парал.вращающийся, 2= вращающийся против

Специальное исполнение

X	Специальное / в соответствии с требованиями заказчика

Technical details may vary based on configuration or application! Technical data subject to change without notice!

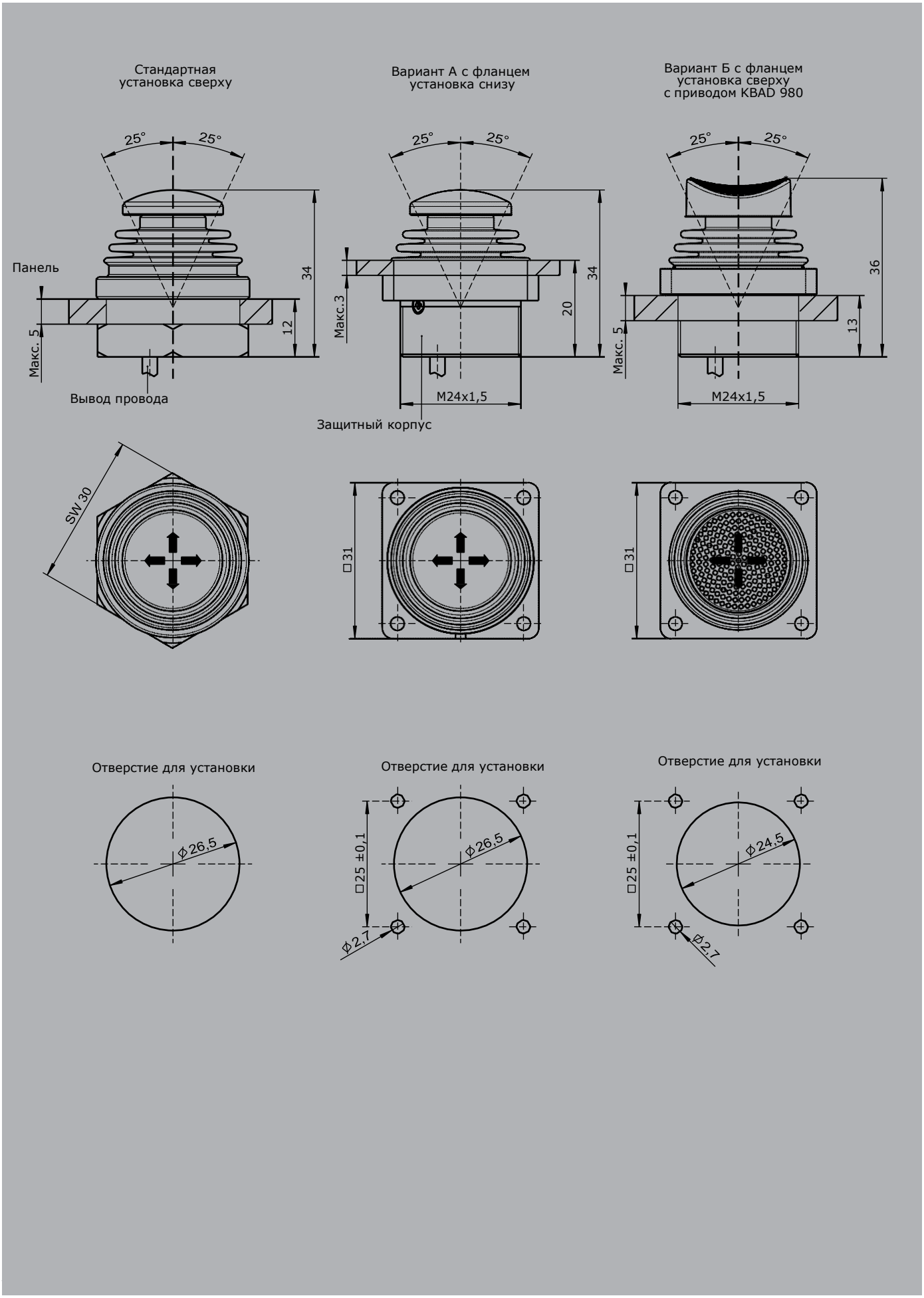

V2016/1 16.02.2016

Многоосевой командоконтроллер
V22

GESSMANN Industrial Controllers

Многоосевой командоконтроллер V22 является прочным коммутационным устройством для применения в области дистанционного управления механизмами.
Многоосевой командоконтроллер устойчив к воздействию масла, морского климата и ультрафиолетового излучения.

1

Технические характеристики

Механический срок службы V22	3 миллиона коммутационных операций
Рабочая температура	от -40°C до +60°C
Степень защиты	IP65

Пример

V22A	- P	- E10321	- X

Базовая комплектация

V22.1A	1-ось с пружиной самовозврата, установка снизу
V22A	2-ось с пружиной самовозврата, установка снизу
V22.1B	1-ось с пружиной самовозврата, установка сверху
V22B	2-ось с пружиной самовозврата, установка сверху

Кулиса

P	Крестообразная кулиса
P X	Специальная кулиса

Интерфейс

			Выход по напряжению	
E103	1	☐	0,5...2,5...4,5V с резервированием при Ub=5V	1 ось
	2	☐		2 ось
			Характеристика: 1=вращ-ся против 2= парал.вращ-ся	

Специальное исполнение

X	Специальное / в соответствии с требованиями заказчика

Приложение

Штепсель JST 8-полюсный	5300000260
Штепсель JST 8-полюсный с одиночным проводом длинной 500мм	5300000261

Technical details may vary based on configuration or application! Technical data subject to change without notice!

1

V22A

Установка снизу

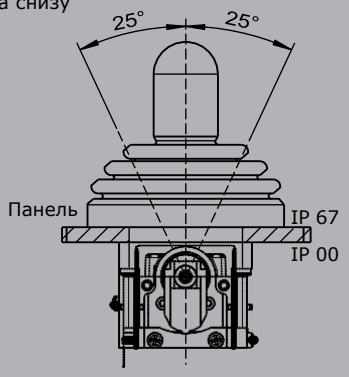

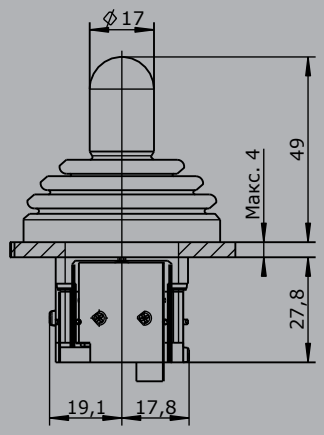

Отверстие для установки
(установка снизу)

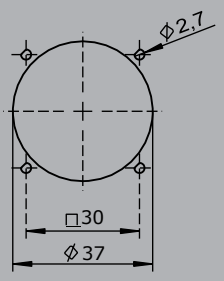

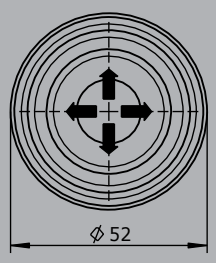

V22B

Установка сверху

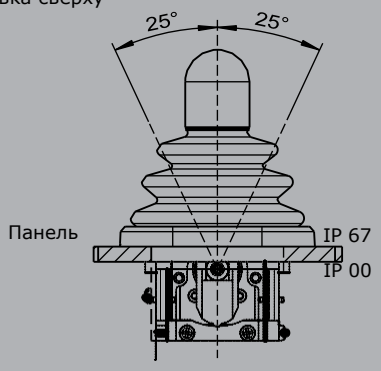

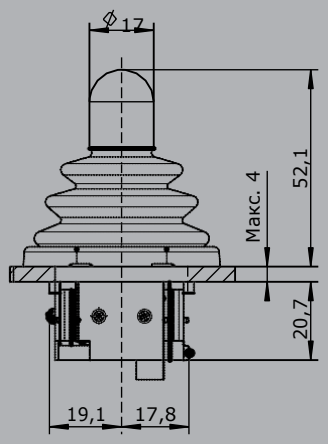

Отверстие для установки
(установка сверху)

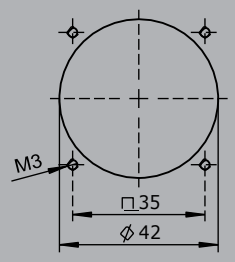

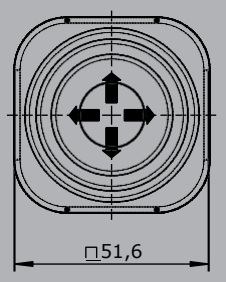

Technical details may vary based on configuration or application! Technical data subject to change without notice!

V2016/1 16.02.2016

Многоосевой командоконтроллер
V23

Многоосевой командоконтроллер V23 является прочным коммутационным устройством. Предназначен для применения в области дистанционного управления механизмами. Многоосевой командоконтроллер устойчив к воздействию масла, морского климата и ультрафиолетового излучения.

Технические характеристики

Механический срок службы V23	3 миллиона коммутационных операций
Рабочая температура	от -40°C до +60°C
Степень защиты спереди	IP67

Пример

		V23A	- P	- C80	+ C80	- X
Базовая комплектация						
V23.1A	1-ось с пружиной самовозврата, установка снизу					
V23A	2-ось с пружиной самовозврата, установка снизу					
V23.1B	1-ось с пружиной самовозврата, установка сверху					
V23B	2-ось с пружиной самовозврата, установка сверху					
Кулиса						
P	Крестообразная кулиса					
P X	Специальная кулиса					
Ось 1: направление 1-2						
C80	Мех.кодировщик MEC 3-1 EA/26-10	I макс. 1мА				
	Сопротивление потенциометра	2x5кОм				
	Расположение контактов	Тип переключения MS24				
	с 12-полюсным JST-штекерное соединение					
Ось 2: направление 3-4 (не применимо к V23.1)						
Смотрите описание оси 1!						
Специальное исполнение						
X	Специальное/ в соответствии с требованиями заказчика					

Приложение	
Штепсель JST 12-полюсный *(входит в комплект поставки!)*	5300000263
Штепсель JST 12-полюсный с одиночным проводом длинной 500мм	5300000264

Technical details may vary based on configuration or application! Technical data subject to change without notice!

1

V23A

Установка снизу

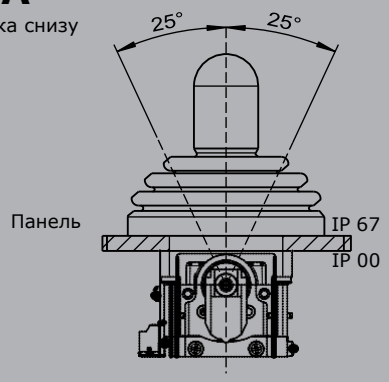

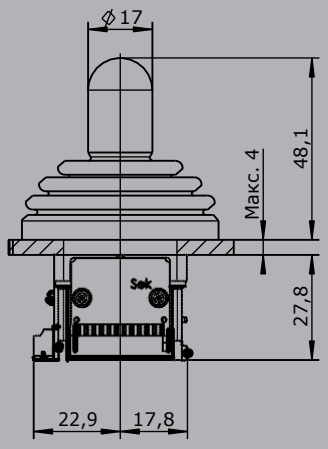

Отверстие для установки
(установка снизу)

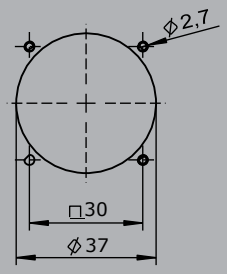

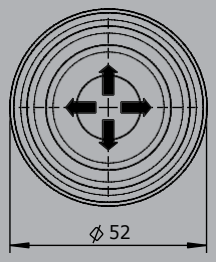

V23B

Установка сверху

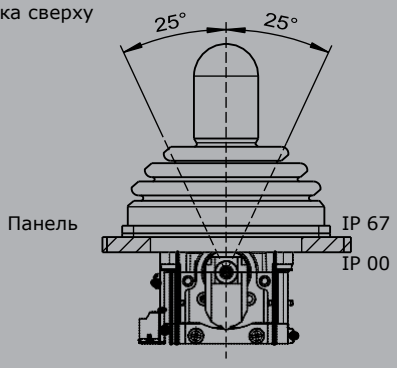

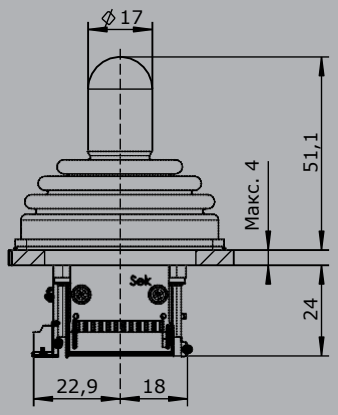

Отверстие для установки
(установка сверху)

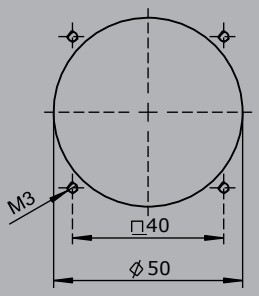

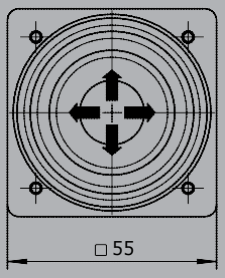

Technical details may vary based on configuration or application! Technical data subject to change without notice!

Многоосевой командоконтроллер
V20

GESSMANN Industrial Controllers

Многоосевой командоконтроллер V20 является прочным коммутационным устройством. Предназначен для применения в области дистанционного управления механизмами. Многоосевой командоконтроллер устойчив к воздействию масла, морского климата и ультрафиолетового излучения.

1

Технические характеристики

Механический срок службы V20	3 миллионов коммутационных операций
Рабочая температура	от -40°C до +60°C
Степень защиты	IP65

Пример

		V20	- P	D	- C71	+ C71	- B	- X
Базовая комплектация								
V20.1	1-ось с пружиной самовозврата							
V20	2-ось с пружиной самовозврата							
V20.1A	1-ось с пружиной самовозврата, IP67 спереди							
V20A	2-ось с пружиной самовозврата, IP67 спереди							
Кулиса								
p	Крестообразная кулиса							
P X	Специальная кулиса							
Рукоятка								
	Наконечник (стандартный)							
D	Нажимной выключатель							
GSP	Поворотная рукоятка 2x5кОм + диаграмма переключения Imax= 1мА							
Ось 1: направление 1-2								
C70	Механический кодировщик							
	MEC 2-1							
	EA/15-10	I max. 1мА						
	Значение потенциометра	2x5кОм						
	Диаграмма переключения	Тип переключения MS224-0						
C71	Механический кодировщик							
	MEC 2-2							
	EA/11-10	I max. 1мА						
	Значение потенциометра	2x5кОм						
	Диаграмма переключения	Тип переключения MS24-0						
C72	Механический кодировщик							
	MEC 2-5							
	EA/21-10	I max. 1 mA						
	Значение потенциометра	2x5кОм						
	Диаграмма переключения	Тип переключения MS25-0						
Ось 2: направление 3-4								
Смотрите описание оси 1!								
Защитный корпус								
B	Защитный корпус KBQ 905 (IP65)							
Специальное исполнение								
X	Специальное / в соответствии с требованиями заказчика							

V20 Стандартная степень защиты спереди IP 65

Круглый наконечник

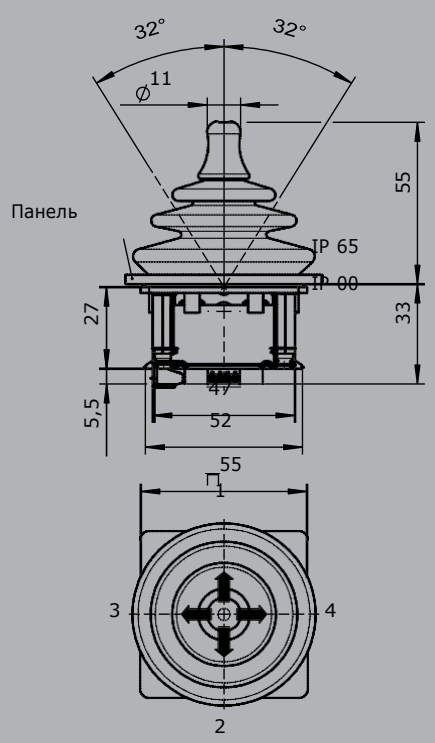

Круглый наконечник с Нажимным выключателем

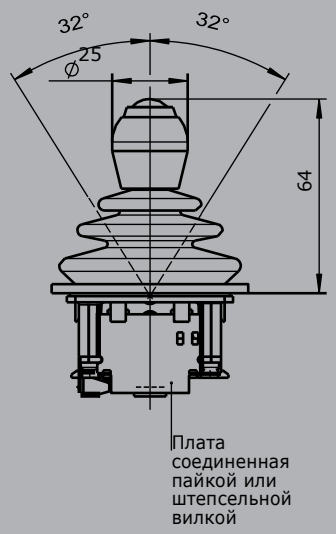

Круглый наконечник GSP

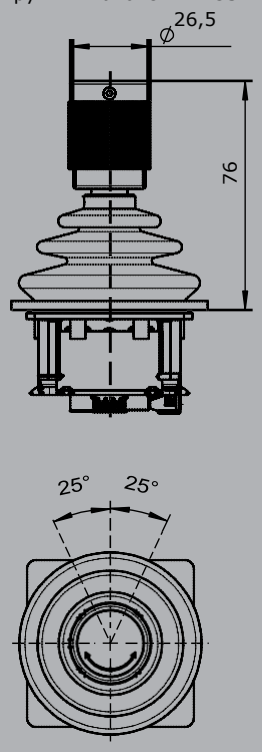

V20 Степень защиты спереди IP 67

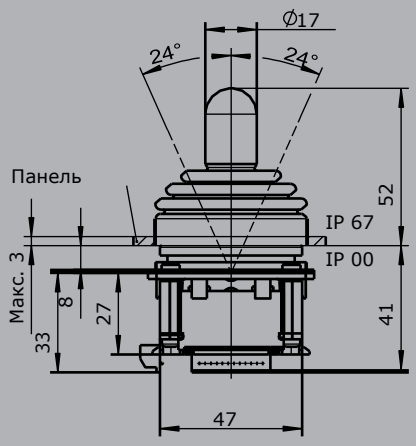

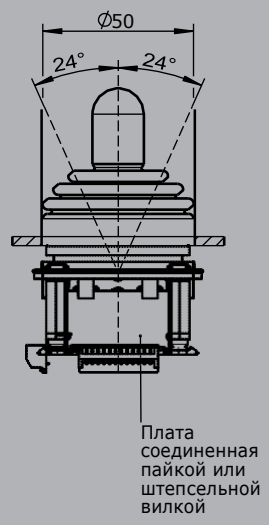

Отверстие для установки

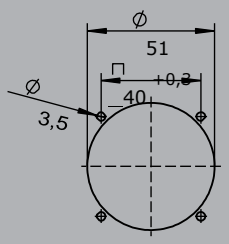

Многоосевой командоконтроллер
V14

Многоосевой командоконтроллер V14 является прочным коммутационным устройством. Предназначен для применения в области дистанционного управления механизмами и электрической гидравлике.
Модульная компоновка создаёт возможность универсального применения этого устройства. V14 устойчив к воздействию масла, морского климата и ультрафиолетового излучения.

Технические характеристики

Механический срок службы V14	6 миллионов коммутационных операций
Рабочая температура	от -40°C до +60°C
Степень защиты	IP65

Пример

V14L	S8	P	T	- 01 Z C	+ 03 R	- A05 C61	+ A110	- X

Базовая комплектация

V14L 2-ось левый

Рукоятка переключения удлинённая

Стандартная

S8 +20мм

**Доступна только в комплекте с рукояткой!*

Кулиса

P Крестообразная кулиса

Рукоятка / Фасонная рукоятка

T Автоматический блокиратор

Ось 1 (направление 1-2)

01 2 контакта (2A 250V AC15)

Z Пружина самовозврата

C Механический кодировщик

Ось 2 (направление 3-4)

03 6 контактов (2A 250V AC15)

R Фрикционный тормоз

Описание оси 1 (направление 1-2)

A05 Тип переключения MSP21

C61 Механический кодировщик MEC 1-2

Описание оси 2 (направление 3-4)

A110 Тип переключения MS24-0

Специальное исполнение

X Специальное/ в соответствиями с требованиями заказчика

Technical details may vary based on configuration or application! Technical data subject to change without notice!

Многоосевой командоконтроллер
V14

Возможности совмещения с нашими рукоятками

1

V14L S8 P T - 01 Z C + 03 R - A05 C61 + A110 - X

Базовая комплектация	
V14.1L	1-ось левый
V14.1R	1-ось правый
V14L	2-ось левый
V14R	2-ось правый

Рукоятка переключения удлинённая	
	Стандартная
S8	+20мм

Кулиса	
P	Крестообразная кулиса
P X	Специальная кулиса

Рукоятка / Фасонная рукоятка	
	Наконечник 25мм (стандартный)
M	Механич. блокировка 0 позиции
MH	Механич. Блокировка 0 позиции + сигнальный контакт
T	Автоматический блокиратор
H	Кнопка подачи сигнала
GK1	Наконечник 42мм
GK1M	Механич. блокировка 0 позиции
GK1MN	Механич. Блокировка 0 позиции (нажатие вниз)
GK1T	Автоматический блокиратор
GK1H	Кнопка подачи сигнала
GK1MH	Механич. Блокировка 0 позиции + сигнальный контакт
GK1D	Нажимной выключатель
GK1DV	Нажимной выключатель со световым сигналом
GSP	Twist grip 2x5кОм + direction tracks Imax= 1mA
B...	Фасонная рукоятка B... *(смотрите «фасонная рукоятка» стр. 129)**

Идентификация вариантов установки направления переключений:

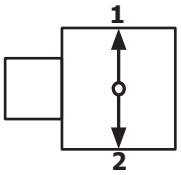

V14.1L

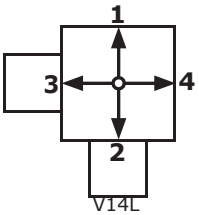

V14L

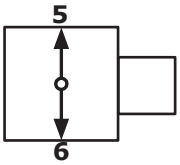

V14.1R

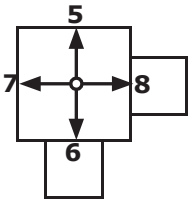

V14R

**Внимание! Многоосевой командоконтроллер V14 не подходит для больших фасонных рукояток (B3, B7/B8,B9...)*

V14L S8 P T - 01 Z C + 03 R - A05 C61 + A110 - X

Ось 1: направление 1-2, левый / направление 5-6, правый

(Стандартные контакты позолочены 2A 250V AC15)

1	2 контакта	Стандартное расположение контактов смотрите на стр.112
2	4 контакта	z.B.
3	6 контактов	A05 MS21
		A0500 MS21-00
		A110 MS24-0
		A99 расположение контакта по желанию заказчика

Technical details may vary based on configuration or application! Technical data subject to change without notice!

V2016/1 16.02.2016

V14L S8 P T - 01 Z C + 03 R - A05 C61 + A110 - X

Z	Пружина самовозврата *(входит в базовую комплектацию!)*
R	Фрикционный тормоз
C	Механический кодировщик

C61	MEC 1-2	
	EA/02-10	I max. 1мА
	Значение потенциометра	2x10кОм
	Диаграмма переключения	Тип переключения MS26-0
C62	MEC 1-7	
	EA/10-10	I max. 1мА
	Значение потенциометра	2x5кОм
	Диаграмма переключения	Тип переключения MS26-0-1
C66	MEC 1-10	
	EA/17-10	I max. 10мА
	Значение потенциометра	2x1,5кОм
	Диаграмма переключения	Тип переключения MS21-0+MS21
C63	MEC 1-6 EA/09-10	
	6 – битовый код Грея	
	MEC 1-6-5	
C64		
	ER/36-10	Us=18-30V
	Выход по току 20...4...20мА	
C65	MEC 1-6-8 ER/36-	
	12	Us=18-30V
	Выход по току 20...0...20mA	
C67	MEC 1-6-9 ER/36-	
	11	Us=18-30V
	Выход по напряжению 10...0...10V	

Потенциометр по запросу!

Если обе оси идентичны, достаточно описание одной!
пример: ...A05C61 + A05C61 => A05C61

V14L S8 P T - 01Z C + 03 R - A05 C61 + A110 - X

Ось 2: направление 3-4, левый/ направление 7-8, правый *(не применимо к V14.1L и V14.1R)*

Смотрите описание оси 1!

Специальное исполнение

X Специальное / в соответствии с требованиями заказчика

Technical details may vary based on configuration or application! Technical data subject to change without notice!

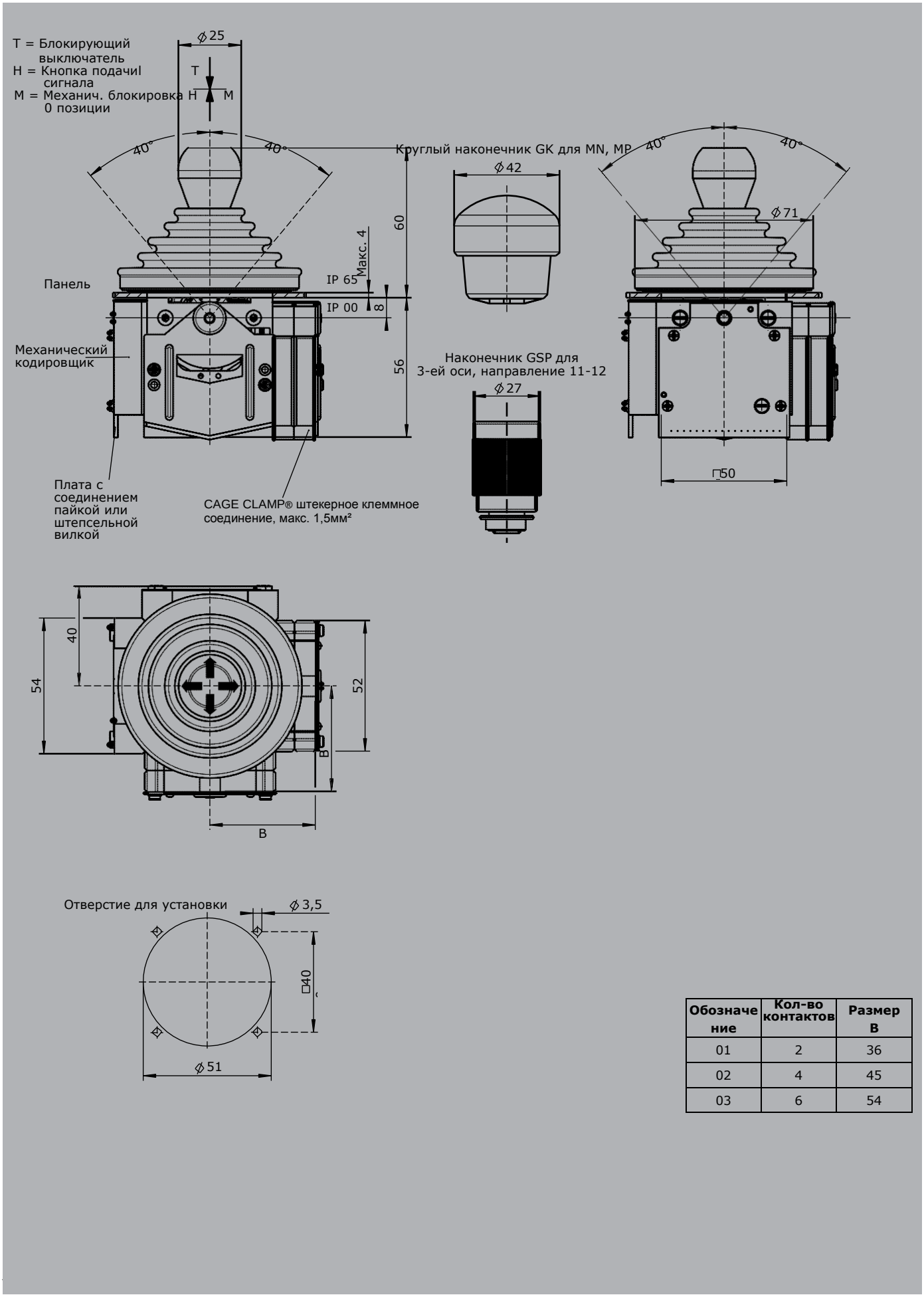

Обозначение	Кол-во контактов	Размер B
01	2	36
02	4	45
03	6	54

Многоосевой командоконтроллер
V6 / VV6

GESSMANN
Industrial Controllers

Многоосевой командоконтроллер V6 / VV6 доступен как в одноосевом, так и в многоосевом вариантах. Это прочный контроллер, который применяется в электрической гидравлике.
Модульная компоновка и множество возможностей совмещения с нашими рукоятками создаёт возможность универсального применения этого устройства.
V6 / VV6 устойчив к воздействию масла, морского климата и ультрафиолетового излучения.

Технические характеристики

Механический срок службы V6	10 миллионов коммутационных операций
Механический срок службы VV6	20 миллионов коммутационных операций
Рабочая температура	от -40°C до +60°C
Степень защиты спереди	IP54

1

Пример

V62L	S5	P	T	- 01 Z P	+ 03A R C	- A05 P134	+ A110 C01	- X

Базовая комплектация

V62L	2-ось, левый

Рукоятка переключения удлинённая

S5	-20мм

Кулиса

P	Крестообразная кулиса

Рукоятка / фасонная рукоятка

T	Автоматический блокиратор

Ось 1 (направление 1-2)

01	2 Контакта (2A 250V AC15)
Z	Пружина самовозврата
P	Потенциометр

Ось 2 (направление 3-4)

03A	6 Контактов (4A 250V AC15)
R	Фрикционный тормоз
C	Оптоэлектронный кодировщик

Описание оси 1 (направление 1-2)

A05	Тип переключения MS21
P134	Потенциометр T396 2x5кОм

Описание оси 2 (направление 3-4)

A110	Тип переключения MS24-0
C01	OEC 2-1-1

Специальное исполнение

X	Специальное/ в соответствиями с требованиями заказчика

Technical details may vary based on configuration or application! Technical data subject to change without notice!

Многоосевой командоконтроллер
V6 / VV6

GESSMANN Industrial Controllers

Возможности совмещения с нашими рукоятками

1

Базовая комплектация	
V61L	1-ось, левый
V61R	1-ось, правый
V61.1	1-ось
V64.1	1-ось
V62L	2-ось, левый
V62R	2-ось, правый
V64	2-ось
	усиленная версия
VV61L	1-ось, левый
VV61R	1-ось, правый
VV61.1	1-ось
VV64.1	1-ось
VV62L	2-ось, левый
VV62R	2-ось, правый
VV64	2-ось

Рукоятка переключения удлинённая*	
	Стандартная 180мм
S3	-40мм
S5	-20мм
S8	+20мм

**Доступна только в комплекте с рукояткой!*

Кулиса	
P	Крестообразная кулиса
P X	Специальная кулиса

Рукоятка / фасонная рукоятка	
	Наконечник *(включён в базовую комплектацию!)*
M	Механ. блокировка 0 позиции
MN	Механ. блокировка 0 позиции (нажатие вниз)
T	Автоматический блокиратор
MT*	Механ. блокировка 0 позиции + автоматический блокиратор
H	Кнопка подачи сигнала
MH	Механ. блокировка 0 позиции + кнопка подачи сигнала
D	Нажимной выключатель
MD*	Механ. блокировка 0 позиции + нажимной выключатель
DV	Нажимной выключатель со световым сигналом
MDV*	Механ. блокировка 0 позиции + нажимной выключатель со световым сигналом

**Возможно только с VV6!*

B... Фасонная рукоятка B... *(смотрите стр.129 «фасонная рукоятка»)*

Внимание! При использовании некоторых рукояток уменьшается угол отклонения до 28 градусов!

Идентификация вариантов установки направления переключений:

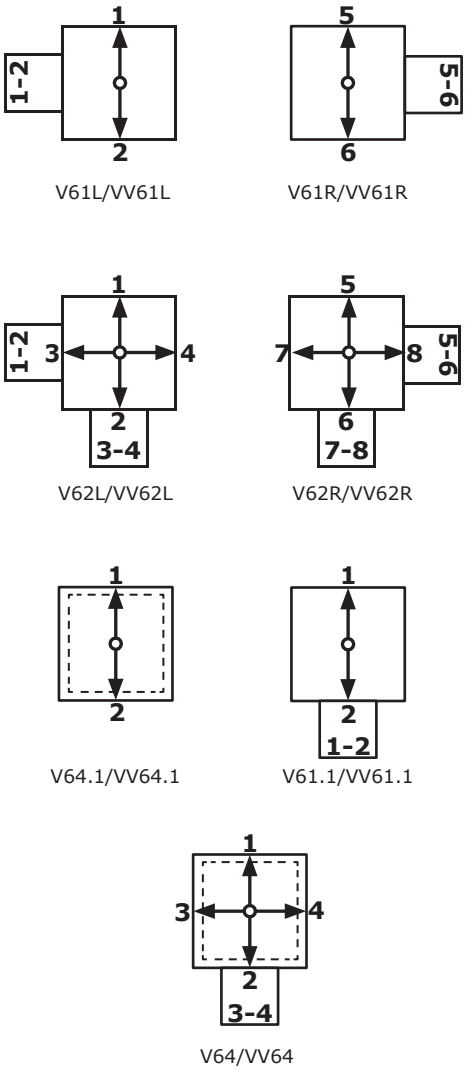

Technical details may vary based on configuration or application! Technical data subject to change without notice!

V2016/1 16.02.2016

V62L S5 P T - 01 Z P + 03A R C - A05 P134 + A110 C01 - X

Ось 1: направление 1-2, левый / направление 5-6, правый

(Стандартные контакты позолочены 2A 250V AC15)

01	2 контакта	Стандартное расположение контактов смотрите на стр.112	
02	4 контакта	z.B.	
03	6 контактов	A980	MS00
04	8 контактов	A05	MS21
05	10 контактов	A0500	MS21-00
06	12 контактов	A110	MS24-0

A = посеребрённые контакты (4A 250V AC15) *A99 расположение контакта в соответствии с требованием заказчика*

Z	Пружина самовозврата			
R	Фрикционный тормоз			
(P)	Возможность установки потенциометра и кодировщика (производство Gessmann)			
P	Потенциометр	P131	T396 2x0,5кОм	I max. 1mA
		P132	T396 2x1кОм	I max. 1mA
		P133	T396 2x2кОм	I max. 1mA
		P134	T396 2x5кОм	I max. 1mA
		P135	T396 2x10кОм	I max. 1mA
		Другие типы потенциометров по запросу!		
C	Кодировщик	C... Кодировщик смотрите стр.119		

Если обе оси идентичны, достаточно описание одной!

пример: A05P134 + A05P134 => A05P134

V62L S5 P T - 01 Z P + 03A R C - A05 P134 + A110 C01 - X

Ось 2: направление 3-4, левый / направление 7-8, правый *(не применимо к V/VV61, V/VV61.1, V/VV64.1)*

(Стандартные контакты позолочены 2A 250V AC15)

1	☐	2 контакта	Стандартное расположение контактов смотрите на стр.112	
2	☐	4 контакта	z.B.	
3	☐	6 контактов	A980	MS00
4	☐	8 контактов	A05	MS21
5	☐	10 контактов	A0500	MS21-00
6	☐	12 контактов	A110	MS24-0

A = Посеребрённые контакты (4A 250V AC15) *A99 расположение контакта в соответствии с требованием заказчика*

Z	Пружина самовозврата			
R	Фрикционный тормоз			
(P)	Возможность установки потенциометра и кодировщика (производство Gessmann)			
P	Потенциометр	P131	T396 2x0,5кОм	I max. 1mA
		P132	T396 2x1кОм	I max. 1mA
		P133	T396 2x2кОм	I max. 1mA
		P134	T396 2x5кОм	I max. 1mA
		P135	T396 2x10кОм	I max. 1mA
		Другие типы потенциометров по запросу!		
C	Кодировщик	C... Кодировщик смотрите стр.119		

Technical details may vary based on configuration or application! Technical data subject to change without notice!

V62L	S5	P	T	-	01 Z P	+	03A R C	-	A05 P134	+	A110 C01	-	X

Специальное исполнение

X Специальное / в соответствии с требованиями заказчика

Приложение

Таблички обозначений

Таблички обозначений с гравировкой

Technical details may vary based on configuration or application! Technical data subject to change without notice!

V2016/1 16.02.2016

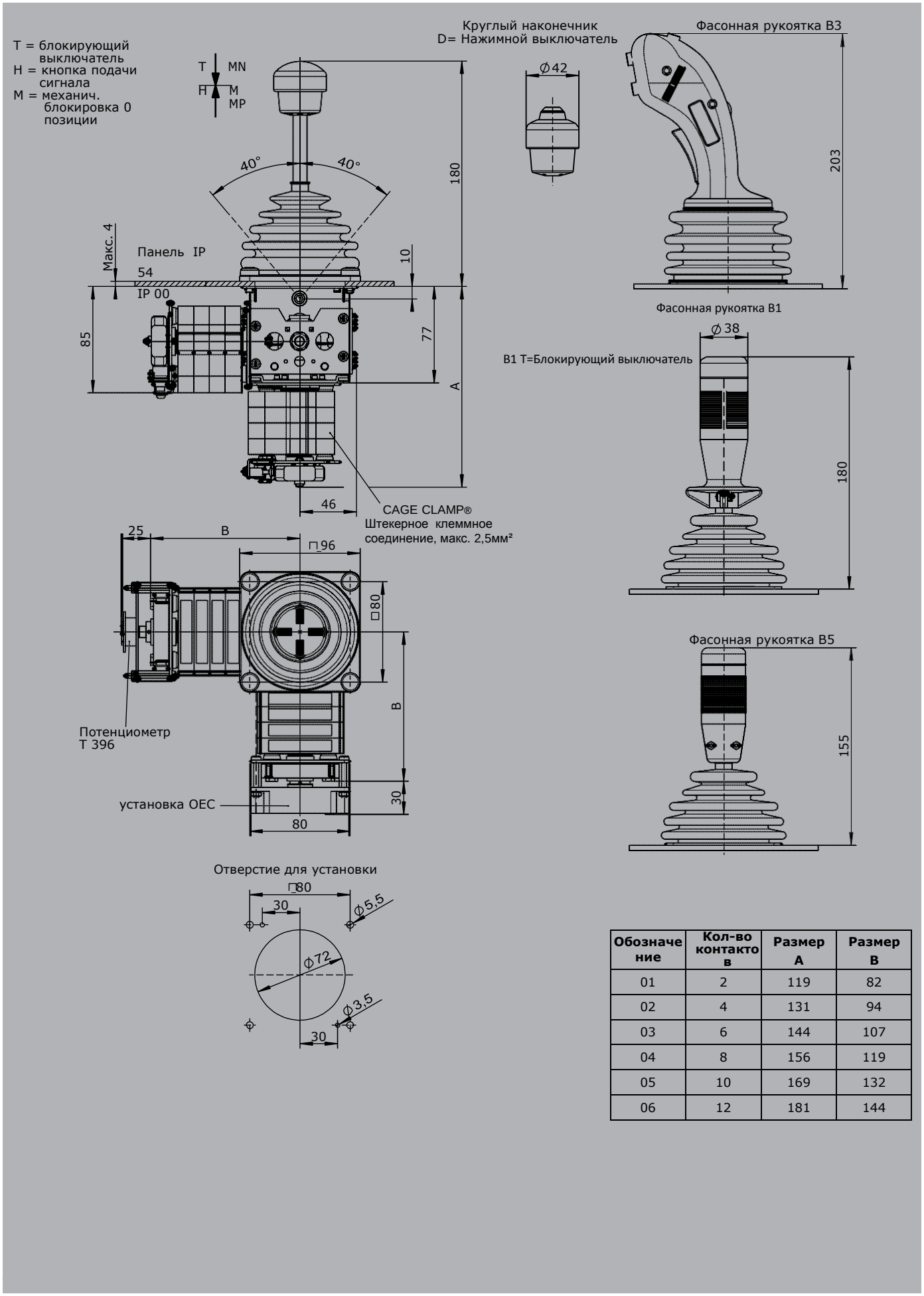

Обозначение	Кол-во контактов	Размер A	Размер B
01	2	119	82
02	4	131	94
03	6	144	107
04	8	156	119
05	10	169	132
06	12	181	144

Многоосевой командоконтроллер
VA6

GESSMANN
Industrial Controllers

Многоосевой командоконтроллер VA 6 является прочным коммутационным устройством, соответствующим нормам IEC/EN 60947-5-1 и предназначенным для применения в
подъемно-транспортном оборудовании. Модульная компоновка создает возможность универсального
применения этого устройства. VA 6 устойчив к
воздействию масла, морского климата, озона и ультрафиолетового излучения.

Технические характеристики:

Механический срок службы VA6	10 млн.операционных циклов
Рабочая температура	от -40°C до +60°C
Температура при хранении	от -50°C до +80°C
Степень защиты спереди	IP54 спереди
	IP66 (микроперекл., потенц.)
Идентификаторы	Ex II 2G IIC T5 или T6
	Ex T85° или T95°C
Группа изд.	II
Категория	2D и 2G
Сертификат	OBAC 17 ATEX 0126X

Пример

VA62L	S5	P	T	-01 Z P	+03 R	-A05 P144	+A110

Базовая комплекитация

VA62L 2-осевой левый

Рукоятка переключения удлиненная

S5 -20 мм

Кулиса

P Крестообразная кулиса

Рукоятка / фасонная рукоятка

T Автоматический блокиратор

Ось 1 (направление 1-2)

01 2 контакта

Z Возвратная пружина

P Потенциометр

Ось 2 (направление 3-4)

03 6 контактов

R Фрикционный тормоз

Описание ось 1 (направление 1-2)

A05 Программа замыкания MS21

Technical details may vary based on configu ation or application! Technical data subject to change without notice!

Многоосевой командоконтроллер
VA6

GESSMANN Industrial Controllers

1

VA62L	S5	P	T	-01 Z P	+03 R	-A05 P144	+A110

Базовая комплектация

VA61L 1-ось левый
VA61R 1-ось правый
VA61.1 1-ось
VA62L 2-ось левый
VA62R 2-ось правый

Рукоятки переключения (варианты)

Стандартная 180 мм

S3	-40 мм
S5	-20 мм
S8	+20 мм

Кулиса

P	Крестообразная кулиса
P X	специальное исполнение

Рукоятка / фасонная рукоятка

Наконечник (включён в базовую комплектацию!)

M	Механ. блокировка 0 позиции
MN	Механ. блокировка 0 позиции (нажатие вниз)
T	Автоматический блокиратор
H	Кнопка подачи сигнала
D	Нажимной выключатель
DV	Нажимной выключатель со световым сигналом

Идентификация вариантов установки напрвления переключений:

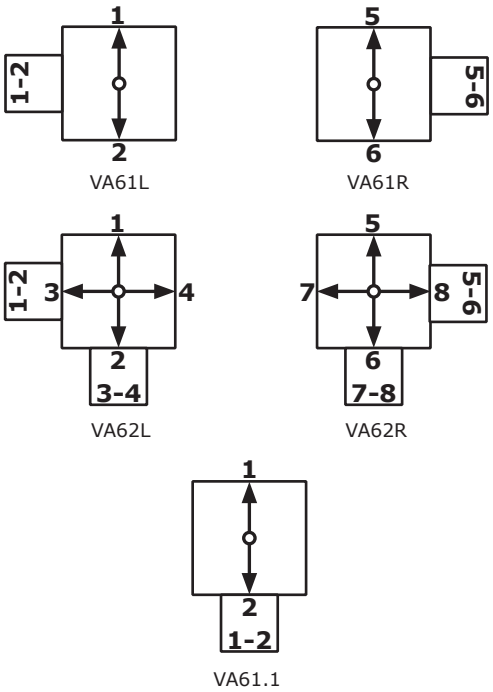

VA62L	S5	P	T	-01 Z P	+ 03 R	A05	P144	+ A110

Ось 1: направление 1-2 лев. / направление 5-6 прав.

(Стандартные контакты позолочены 2A 250V AC15 Ex II 2G Ex d IIC T6, соед.кабель 6 м)

01	2 контакта	Стандартное расположение контактов	
02	4 контакта	z.B.	
03	6 контактов	A980	MS00
04	8 контактов	A05	MS21
05	10 котнтактов	A0500	MS21-00
06	12 контактов	A110	MS24-0

A99 расположение контакта в соответствии с требованием заказчика

Z	Возвратная пружина			
R	Фрикционный тормоз			
P	Потенциометр	P144	T1350 2 x 5 кОм	I max. 1 мА
		P145	T1350 2 x 10 кОм	I max. 1 мА
			Ex II 2G Ex d IIC T6 Gb	
			Соед.кабель 6 м	

Technical details may vary based on con iguration or application! Technical data subject to change without notice!

V2018/1 01.02.2018

Многоосевой командоконтроллер
VA6

GESSMANN Industrial Controllers

Если обе оси идентичны, достаточно описание одной!

пример: A05P134 + A05P134 => A05P134

V62L S5 P T -01 Z P +03A R C -A05 P134 +A110 C01 -X

Ось 2: направление 3-4 лев. / направление 7-8 прав. *(не применимо к V/VV61, V/VV61.1, V/VV64.1)*

(Стандартные контакты позолочены 2A 250 V AC15)

01	2 контакта	Стандартное расположение контактов	
02	4 контакта	z.B.	
03	6 контактов	A980	MS00
04	8 контактов	A05	MS21
05	10 контактов	A0500	MS21-00
06	12 контактов	A110	MS24-0
	A = Посеребрённые контакты (4A 250 V AC15)	*A99 расположение контакта в соответствии с требованием заказчика*	

Z Возвратная пружина

R Фрикционный тормоз

(P) Возможность установки потенциометра и кодировщика (производство Gessmann)

P	Потенциометр	P131	T396 2 x 0,5 кОм	I max. 1 мА
		P132	T396 2 x 1 кОм	I max. 1 мА
		P133	T396 2 x 2 кОм	I max. 1 мА
		P134	T396 2 x 5 кОм	I max. 1 мА
		P135	T396 2 x 10 кОм	I max. 1 мА
		Другие модели по запросу.		

C Кодировщик

V62L S5 P T - 01 Z P + 03A R C - A05 P134 + A110 C01 - X

Специальное исполнение

X Специальное / в соответствии с требованиями заказчика

Приложение

Таблички обозначений

Таблички обозначений с гравировкой

Technical details may vary based on configu ation or application! Technical data subject to change without notice!

Многоосевой командоконтроллер
VA6

GESSMANN Industrial Controllers

1

T = блокирующий выключатель
H = кнопка подачи сигнала
M = механич. блокировка 0 позиции
нул.блокировка

Круглый наконечник
D= нажимной выключатель

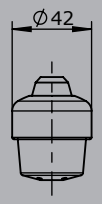

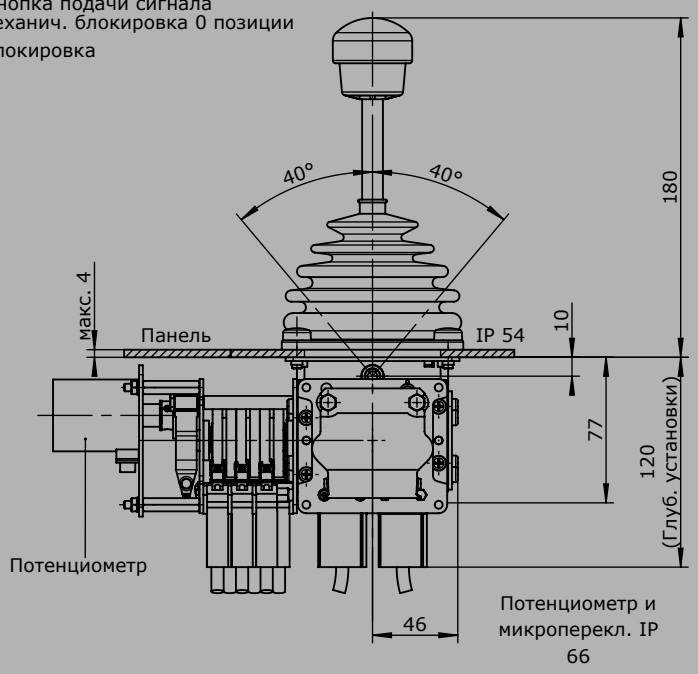

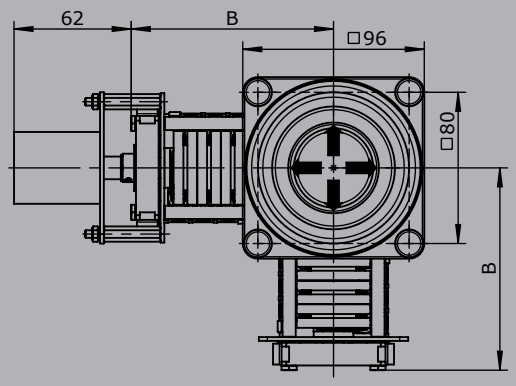

Отверстие

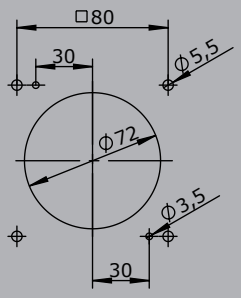

Тип	№конт.	Разм. B
01	2	82
02	4	94
03	6	107
04	8	119
05	10	132
06	12	144

Technical details may vary based on con iguration or application! Technical data subject to change without notice!

Многоосевой командоконтроллер
V11

GESSMANN
Industrial Controllers

Многоосевой командоконтроллер V11 является надёжным коммутационным устройством, предназначенным для подъёмно-транспортного оборудования. Модульная компоновка создаёт возможность универсального применения этого устройства. V11 устойчив к воздействию масла, морского климата и ультрафиолетового излучения.

1

Технические характеристики

Механический срок службы	10 миллионов коммутационных операций
Рабочая температура	от -40°C до +60°C
Степень защиты спереди	IP54

Пример

V11L	S5	P	T	- 01 Z P	+ 03A R	- A05 P324	+ A110	- X

Базовая комплектация

V11L	2-ось, левый

Рукоятка переключения удлинённая

S5	-20мм

Кулиса

P	Крестообразная кулиса

Рукоятка / фасонная рукоятка

T	Автоматический блокиратор

Ось 1 (направление 1-2)

01	2 Контакта (2A 250V AC15)
Z	Пружина самовозврата
P	Потенциометр

Ось 2 (направление 3-4)

03A	6 Контактов (4A 250V AC15)
R	Фрикционный тормоз

Описание оси 1 (направление 1-2)

A05	Тип переключения MS21
P324	Потенциометр T365 2x5кОм

Описание оси 2 (направление 3-4)

A110	Тип переключения MS24-0

Специальное исполнение

X	Специальное / в соответствии с требованиями заказчика

Technical details may vary based on configuration or application! Technical data subject to change without notice!

V2016/1 16.02.2016

Многоосевой командоконтроллер
V11

GESSMANN Industrial Controllers

Возможности совмещения с нашими рукоятками

1

V11L S5 P T - 01 Z P + 03A R P - A05 P324 + A110 P325 - X

Базовая комплектация	
V11L	2-ось, левый
V11R	2-ось, правый
V11.1L	1-ось, левый
V11.1R	1-ось, правый

Рукоятка переключения удлинённая*	
	Стандартная 120мм
S5	-20мм
S8	*+20мм*

**Доступна только в комплекте с рукояткой!*

Кулиса	
P	Крестообразная кулиса
P X	Специальная кулиса

Рукоятка / фасонная рукоятка	
	Наконечник *(включён в базовую комплектацию!)*
M	Механич. блокировка 0 позиции
MN	Механич. блокировка 0 позиции (нажатие вниз)
T	Автоматический блокиратор
H	Кнопка подачи сигнала
D	Нажимной выключатель
DV	Нажимной выключатель со световым сигналом
B...	фасонная рукоятка B... *(смотрите стр.129 «фасонная рукоятка»)*

Идентификация вариантов установки направления переключений:

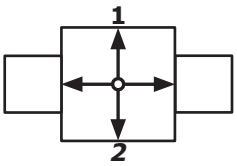

V11.1

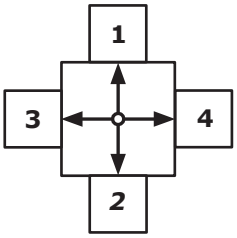

V11

V11L S5 P T - 01 Z P + 03A R P - A05 P324 + A110 P325 - X

Ось 1: направление 1-2, левый / направление 5-6, правый

(Стандартные контакты позолочены 2A 250V AC15)

1	☐	2 контакта	Стандартное расположение контактов смотрите на стр.112	
2	☐	4 контакта	z.B.	
3	☐	6 контактов	A980	MS00
			A05	MS21
			A0500	MS21-00
			A110	MS24-0

☐A = Посеребрённые контакты (4A 250V AC15) *A99 расположение контакта в соответствии с требованиями заказчика*

Z	Пружина самовозврата			
R	Фрикционный тормоз			
(P)	Возможность установки потенциометра и кодировщика (производство Gessmann)			
P	Потенциометр	P324	T365 2x5кОм	I max. 1mA
		P325	T365 2x10кОм	I max. 1mA
		Другие типы потенциометров по запросу!		
C	Кодировщик	C... Кодировщик смотрите стр.119		

Technical details may vary based on configuration or application! Technical data subject to change without notice!

Если обе оси идентичны, достаточно описание одной!

пример: ...A05P324 + A05P324 => A05P324

V11L S5 P T - 01 Z P + 03A R P - A05 P324 + A110 P325 - X

1

Ось 2: направление 3-4, левый / направление 7-8, правый *(не применимо к V11.1)*

(Стандартные контакты позолочены 2A 250V AC15)

1	☐	2 контакта (2A 250V AC15)	Стандартное расположение контактов смотрите на стр.112	
2	☐	4 контакта (2A 250V AC15)	z.B.	
3	☐	6 контактов (2A 250V AC15)	A980	MS00
			A05	MS21
			A0500	MS21-00
			A110	MS24-0
	A	= Посеребрённые контакты (4A 250V AC15)	*A99 расположение контакта в соответствии с требованиями заказчика*	

Z	Пружина самовозврата			
R	Фрикционный тормоз			
(P)	Возможность установки потенциометра и кодировщика (производство Gessmann)			
P	Потенциометр	P324	T365 2x5кОм	I max. 1mA
		P325	T365 2x10кОм	I max. 1mA
		Другие типы потенциометров по запросу!		
C	Кодировщик	C... Кодировщик смотрите стр.119		

V11L S5 P T - 01 Z P + 03A R P - A05 P324 + A110 P325 - X

Специальное исполнение

X Специальное / в соответствии с требованиями заказчика

Приложение

Таблички обозначений

Таблички обозначений с гравировкой

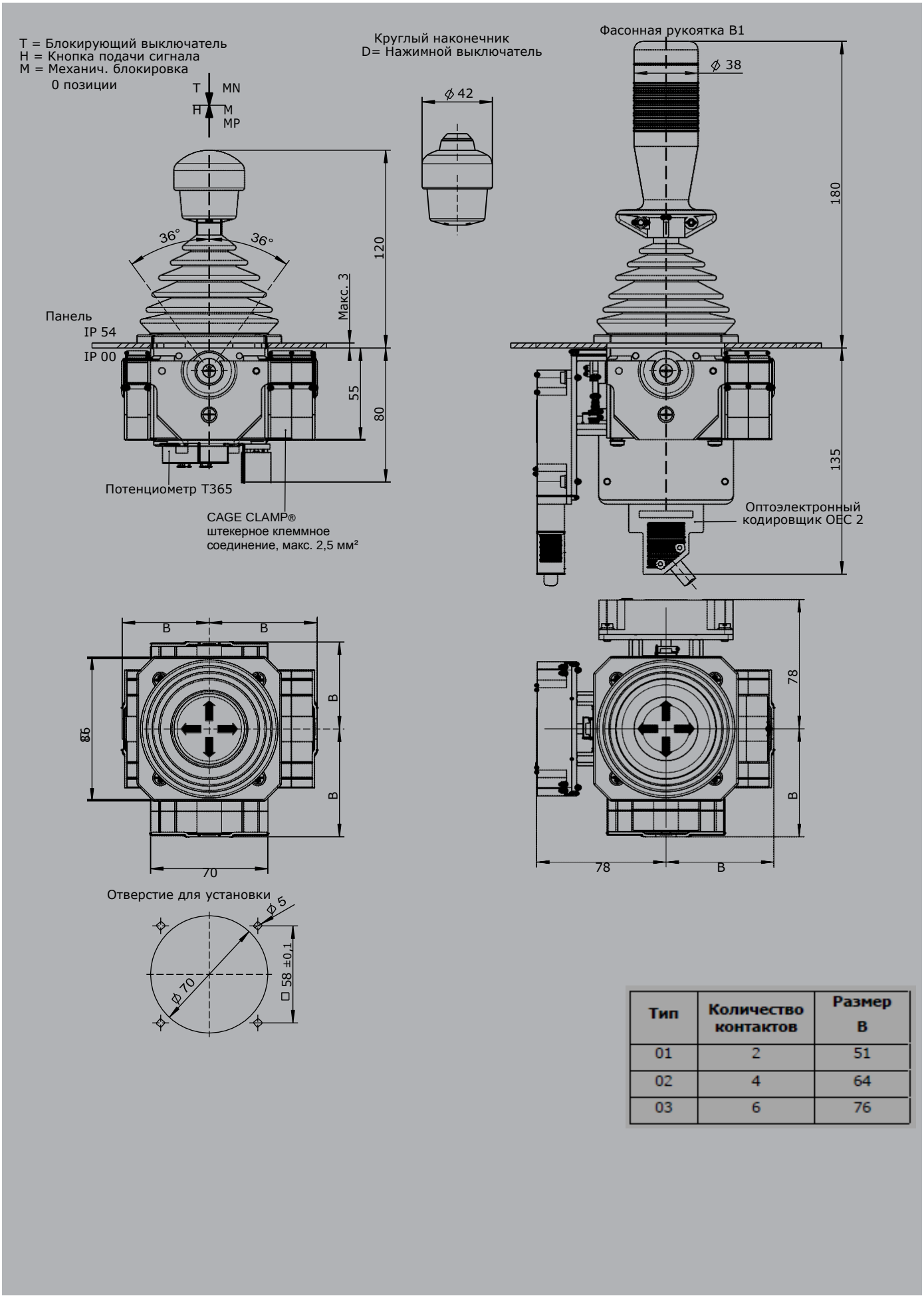

Тип	Количество контактов	Размер B
01	2	51
02	4	64
03	6	76

Двойной рычажный командоконтроллер
D85

GESSMANN
Industrial Controllers

Двойной рычажный командоконтроллер D85 является надёжным коммутационным устройством. Применяется в подъёмных устройствах. Модульная компоновка создаёт возможность универсального применения этого устройства.
Двойной рычажный командоконтроллер устойчив к воздействию масла, морского климата и ультрафиолетового излучения.

1

Технические характеристики

Механический срок службы D85	8 миллионов коммутационных операций
Рабочая температура	от -40°C до +60°C
Степень защиты спереди	IP54

Пример

D85 S5 Q / Q - Z + R - B - E... - X

Базовая комплектация

D85

Рукоятка переключения удлинённая

	Стандартная 160мм
S5	-20мм
S8	+20мм

**Доступна только в комплекте с рукояткой!*

Рукоятка переключения, левая

	Наконечник
M	Механич. Блокировка 0 позиции
T	Автоматический блокиратор
H	Кнопка подачи сигнала
D	Нажимной выключатель
Q	Т-образная
QD	Т-образная с нажимным выключателем сбоку
B10...	Фасонная рукоятка B10... *(смотрите стр. 144)*

Рукоятка переключения, правая

смотрите рукоятка переключения, левая

Ось 1: направление 1-2 левый

Z	Пружина самовозврата
R	Фрикционный тормоз

Ось 2: направление 3-4 левый

Z	Пружина самовозврата
R	Фрикционный тормоз

Защитный корпус

B	Защитный корпус

Интерфейс *(описание смотрите на следующих стр.)*

E1xx	Выход по напряжению
E2xx	Выход по току
E3xx	CAN-интерфейс
E4xx	CANOpen Safety
E5xx	Profibus DP интерфейс
E6xx	Profinet
E7xx	Profinet safe

Специальное исполнение

X	Специальное/ в соответствии с требованиями заказчика

Technical details may vary based on configuration or application! Technical data subject to change without notice!

V2016/1 16.02.2016

Защитный корпус	
B	Защитный корпус

Интерфейс *(описание смотрите на следующих стр.)*	
E1xx	Выход по напряжению
E2xx	Выход по току
E3xx	CAN-интерфейс
E4xx	CANOpen Safety
E5xx	Profibus DP интерфейс
E6xx	Profinet
E7xx	Profinet safe

Специальное исполнение	
X	Специальное/ в соответствии с требованиями заказчика

Выход цифровых данных

Напряжение питания	9-32V DC
Допустимая токовая нагрузка	Сигнал направления 150mA
	Сигнал 0 позиции 500mA
Глубина установки A	85мм
Электропроводка	Кабель длиной 500мм со штекером (вилка) CPC 17 - 14-полюсный

2 Сигнала направления + 1 сигнал 0 позиции (оцинкованный) для каждой оси

2 ось	E001 2

Выход по напряжению (не стабилизированный)

Напряжение питания	4,75-5,25V DC
Допустимая токовая нагрузка	Сигнал направления 8mA
Глубина установки A	85мм
Электропроводка	Кабель длиной 500мм со штекером (вилка) CPC 17 - 14-полюсный

Характер-ка: 1=вращ-ся против 2= параллельно вращ-ся

0,5...2,5...4,5V с функц-ым резервированием + 2 сигнала направления для каждой оси

2 ось	E104 2	☐

Выход по напряжению

Напряжение питания	9-32V DC (*11,5-32)
Допустимая токовая нагрузка	Сигнал направления 150mA
	Сигнал 0 позиции 500mA
Глубина установки A	85мм
Электропроводка	Кабель длиной 500мм со штекером (вилка) CDC 17 - 14-полюсный

Характер-ка: 1=вращ-ся против 2= параллельно вращ-ся

0,5...2,5...4,5V с функц-ым резервированием + 2 сигнала направления + 1 сигнал 0 позиции (оцинкованный) для каждой оси

2 ось	E112 2	☐

0...5...10V с функц-ым резервированием + 2 сигнала направления + 1 сигнал 0 позиции (оцинкованный) для каждой оси, напряжение питания 11,5 - 32V DC

2 ось	E132 2	☐

10...0...10V + 2 сигнала направления + 1 сигнал 0 позиции (оцинкованный) для каждой оси, напряжение питания 11,5 - 32V DC, датчик с функциональным резервированием с контролем ошибок и сигналом об ошибке

2 ось	E136 2	☐

Выход по напряжению с другим значением по запросу!

Выход по току

Напряжение питания	9-32V DC
Допустимая токовая нагрузка	Сигнал направления 150mA
	Сигнал 0 позиции 500mA
Глубина установки A	85мм
Электропроводка	Кабель длиной 500мм со штекером (вилка) CPC 17 - 14-полюсный

0...10...20mA + 2 сигнала направления + 1 сигнал 0 позиции (оцинкованный) для каждой оси, датчик с функциональным резервированием с контролем ошибок и сигналом об ошибке

2 ось	E206 2

Technical details may vary based on configuration or application! Technical data subject to change without notice!

20...0...20mA + 2 сигнала направления + 1 сигнал 0 позиции (оцинкованный) для каждой оси, датчик с функциональным резервированием с контролем ошибок и сигналом об ошибке		
	2 ось	E208 2
4...12...20mA + 2 сигнала направления + 1 сигнал 0 позиции (оцинкованный) для каждой оси, датчик с функциональным резервированием с контролем ошибок и сигналом об ошибке		
	2 ось	E214 2
20...4...20mA + 2 сигнала направления + 1 сигнал 0 позиции (оцинкованный) для каждой оси, датчик с функциональным резервированием с контролем ошибок и сигналом об ошибке		
	2 ось	E216 2

Выход по току с другим значением по запросу!

CAN	
Напряжение питания	9-36V DC
Потребление холостого тока	120mA
Допустимая токовая нагрузка	Сигнал направления 250mA
	Сигнал 0 позиции 400mA
	Внешний цифровой выход для LEDs 16mA
	Цифровой коммутационный выход (беспотенциальный) 100mA
Глубина установки A	E3091: 85мм
	E3091X: 105мм
	E3101X - E3103X: 105мм
	E3104X - E3105X: 125мм
Протокол	CANOpen CiA DS 301 или SAE J 1939
Скорость передачи данных	от 125кБит/сек до 1МБит/сек
Значение сигнала на выходе	255...0...255
Электропроводка	CAN (приходящий) кабель 500мм со штекером M12 (вилка)
	CAN (выходной) кабель 500мм со штекером M12 (розетка)
	Внешний приходящий/выходной кабель 500мм со штекером (розетка) CPC 23-37
	Внешний приходящий/выходной кабель 500мм со штекером (вилка) CPC 23-37 (доп. от 32 входов/выходов)

CAN Фаза расширения 1	E309 1	☐
- 7 аналоговых осей джойстика		
- 16 цифровых функций джойстика		
- 1 ввод для ёмкостного датчика		
С дополнительными внешними вводами/выходами		
- 8 внешних LED-выходов (диммируемые), 1 коммутационный выход (беспотенциальный, 100mA), 8 внешних цифровых вводов	2	☐
- 16 внешних LED-выходов (диммируемые), 1 коммутационный выход (беспотенциальный, 100mA), 16* внешних цифровых вводов	3	☐

внешние LED-выходы могут быть использованы в рукоятке для LEDs

** с использованием ёмкостного датчика, внешние цифровые вводы сокращаются на 1 ввод!*

Technical details may vary based on configuration or application! Technical data subject to change without notice!

CAN Фаза расширения 2	E310 1	☐
- 10 аналоговых осей джойстика		
- 16 цифровых функций джойстика		
с дополнительными внешними вводами/выходами		
- 8 внешних LED-выходов (диммируемые), 1 коммутационный выход (беспотенциальный, 100mA), 8 внешних цифровых вводов	2	☐
- 16 внешних LED-выходов (диммируемые), 1 коммутационный выход (беспотенциальный, 100mA), 16* внешних цифровых вводов	3	☐
- 24 внешних LED-выхода (диммируемые), 1 коммутационный выход (беспотенциальный, 100mA), 24 внешних цифровых ввода	4	☐
- 32 внешних LED-выхода (диммируемые), 1 коммутационный выход (беспотенциальный, 100mA), 32* внешних цифровых ввода	5	☐
внешние LED-выходы могут быть использованы в рукоятке для LEDs		
** с использованием ёмкостного датчика, внешние цифровые вводы сокращаются на 1 ввод!*		
Основная ось с дополнительными отдельно проводными цифровыми/аналоговыми выходами (не через CAN)		
- 2 сигнала направления + 1 контакт 0 позиции (беспотенциальный) для каждой основной оси	3	☐
- 0,5...2,5...4,5V с функц-ым резервированием вращ-ся против + 2 сигнала направления + 1 сигнал 0 позиции (беспотенциальный) для каждой основной оси	4	☐
- 4...12...20mA с функц-ым резервированием вращ-ся против + 2 сигнала направления + 1 сигнал 0 позиции (беспотенциальный) для каждой основной оси	5	☐

1

CANOpen Safety

Напряжение питания	9-36V DC
Потребление холостого тока	120mA
Допустимая токовая нагрузка	Сигнал направления 250mA
	Сигнал 0 позиции 400mA
	Внешний цифровой выход для LEDs 16mA
	Цифровой коммутационный выход (беспотенциальный) 100mA
Глубина установки A	E4091: 85мм
	E4091X: 105мм
	E4101X - E4103X: 105мм E4104X
	- E4105X: 125мм
Протокол	CAN Safety CIA 304
Скорость передачи данных	от 125кБит/сек до 1МБит/сек
Значение сигнала на выходе	255...0...255
Электропроводка	CAN (приходящий) кабель 500мм со штекером M12 (вилка)
	CAN (выходной) кабель 500мм со штекером M12 (розетка)
	Внешний приходящий/выходной кабель 500мм со штекером (розетка) CPC 23-37
	Внешний приходящий/выходной кабель 500мм со штекером (вилка) CPC 23-37, (доп. от 32 входов/выходов)

CANOpen Safety Фаза расширения 1	E409 1	☐
- 7 аналоговых осей джойстика		
- 16 цифровых функций джойстика		
- 1 ввод для ёмкостного датчика		
с дополнительными внешними вводами/выходами		
- 8 внешних LED-выходов (диммируемые), 1 коммутационный выход (беспотенциальный, 100mA), 8 внешних цифровых вводов	2	☐
- 16 внешних LED-выходов (диммируемые), 1 коммутационный выход (беспотенциальный, 100mA), 16* внешних цифровых ввода	3	☐
** с использованием ёмкостного датчика, внешние цифровые вводы сокращаются на 1 ввод!*		

Technical details may vary based on configuration or application! Technical data subject to change without notice!

Двойной рычажный командоконтроллер
D85

1

CANOpen Safety Фаза расширения 2	E410 1	☐
- 10 аналоговых осей джойстика		
- 16 цифровых функций джойстика		
с дополнительными внешними вводами/выходами		
- 8 внешних LED-выходов (диммируемые), 1 коммутационный выход (беспотенциальный, 100mA), 8 внешних цифровых вводов	2	☐
- 16 внешних LED-выходов (диммируемые), 1 коммутационный выход (беспотенциальный, 100mA), 16* внешних цифровых вводов	3	☐
- 24 внешних LED-выхода (диммируемые), 1 коммутационный выход (беспотенциальный, 100mA), 24 внешних цифровых ввода	4	☐
- 32 внешних LED-выхода (диммируемые), 1 коммутационный выход (беспотенциальный, 100mA), 32* внешних цифровых ввода	5	☐
внешние LED-выходы могут быть использованы в рукоятке для LEDs		
** с использованием ёмкостного датчика, внешние цифровые вводы сокращаются на 1 ввод!*		
Основная ось с дополнительными отдельно проводными цифровыми/аналоговыми выходами (не через CAN)		
- 2 сигнала направления + 1 контакт 0 позиции (беспотенциальный) для каждой основной оси	3	☐
- 0,5...2,5...4,5V с функц-ым резервированием вращ-ся против + 2 сигнала направления + 1 сигнал 0 позиции (беспотенциальный) для каждой основной оси	4	☐
- 4...12...20mA с функц-ым резервированием вращ-ся против + 2 сигнала направления + 1 сигнал 0 позиции (беспотенциальный) для каждой основной оси	5	☐

Profibus DP		
Напряжение питания	18-30V DC	
Скорость передачи данных	до 12МБит/сек	
Значение сигнала на выходе	0...128...255	
Глубина установки A	105мм	
Электропроводка	Profibus, кабель 100мм с розеткой D-Sub 9	
	Источник питания (контактная электропроводка)	
	кабель 500мм со штекером CPC 13-9 (вилка)	
	Внешний приходящий/выходной кабель 500мм со штекером CPC 23-37 (розетка)	☐
Profibus DP	E501 1	
- 4 аналоговых оси джойстика		
- 16 цифровых функций джойстика		
- Ввод для ёмкостного датчика		
**внешние LED-выходы могут быть использованы в рукоятке LED`s!*		
с дополнительными внешними вводами/выходами		☐
- 8 внешних LED-выходов, 8 внешних цифровых ввода	2	☐
- 16 внешних LED-выходов, 16 внешних цифровых ввода	3	
с дополнительным отдельно проводным контактным оборудованием (не через profibus)		
- 2 контакта направления + 1 контакт 0 позиции (не беспотенциальный) для каждой основной оси	1	☐
- 1 контакт 0 позиции (беспотенциальный) для каждой основной оси	2	☐

Technical details may vary based on configuration or application! Technical data subject to change without notice!

V2016/1 16.02.2016

Profinet	
Напряжение питания	18-30V DC
Скорость передачи данных	до 12МБит/сек
Значение сигнала на выходе	0...512...1023
Глубина установки A	105мм
Электропроводка	Profinet (1), кабель 300мм со штекером M12 (розетка)
	Profinet (2), кабель 300мм со штекером M12 (розетка)
	Источник питания (контактная электропроводка) кабель 500мм со штекером CPC 17-14 (вилка)
	Внешний приходящий/выходной кабель 500мм со штекером CPC 23-37 (розетка)

Profinet	
- 4 аналоговых оси джойстика	
- 16 цифровых функций джойстика	
- Ввод ёмкостного датчика	
с дополнительными внешними вводами/выходами	
- 8 внешних LED-выходов, 8 внешних цифровых вводов	
- 16 внешних LED-выходов, 16 внешних цифровых вводов	
**внешние LED-выходы могут быть использованы в рукоятке для LEDs*	
Основная ось с дополнительными отдельно проводными сигналами (не через profinet)	
- 2 сигнала направления + сигнал 0 позиции (беспотенциальный) для каждой основной оси	3

Profinet Safe	
Напряжение питания	18-30V DC
Скорость передачи данных	до 12МБит/сек
Значение сигнала на выходе	0...512...1023
Глубина установки A	105мм
Электропроводка	Profinet (приходящий), кабель 300мм со штекером M12 (розетка)
	Profinet (выходной), кабель 300мм со штекером M12 (розетка)
	Источник питания (контактная электропроводка) кабель 500мм со штекером CPC 17-14 (вилка)
	Внешний приходящий/выходной кабель 500мм со штекером CPC 23-37 (розетка)

- 4 аналоговых оси джойстика	E701 1	☐
- 16 цифровых функций джойстика		
- Ввод для ёмкостного датчика		
внешние LED-выходы могут быть использованы в рукоятке для LEDs		
с дополнительными внешними вводами/выходами		
- 8 внешних LED-выходов, 8 внешних цифровых ввода	2	☐
- 16 внешних LED-выходов, 16 внешних цифровых ввода	3	☐
Основная ось с дополнительными отдельно проводными сигналами (не через profinet safe)		
- 2 сигнала направления + сигнал 0 позиции (беспотенциальный) для каждой основной оси		☐

Technical details may vary based on configuration or application! Technical data subject to change without notice!

1

Другие выходы				
Выход по напряжению для PVG32 0,25...0,5...0,75Us, источник питания 12V DC				
Электропроводка	Кабель длиной 500мм с розеткой CPC 17-14 (вилка)			
		1 ось	E902 1	☐
		2 ось	2	☐
				☐
с дополнительными контактами направления для каждой основной оси				4
Выход по напряжению для PVG32 0,25...0,5...0,75Us, источник питания 12V DC				
Электропроводка	Кабель длиной 500мм с розеткой CPC 17-14 (вилка)			
		1 ось	E906 1	☐
		2 ось	2	☐
с дополнительными контактами направления для каждой основной оси				☐ 4
8 Битовый код Грея с сигналами направления для каждой основной оси, источник питания 9-36V DC				
Электропроводка	1 кабель 500мм с розеткой CPC 23-37 (розетка) ось 1-2			
	1 кабель 500мм с розеткой CPC 23-37 (вилка) ось 3-4			
		1 ось	E903 1	☐
		2 ось	2	☐
8 Битовый двоичный код с сигналами направления для каждой основной оси, источник питания 9-36V DC				
Электропроводка	1 кабель 500мм с розеткой CPC 23-37 (розетка) ось 1-2			
		1 ось	E904 1	☐
		2 ось	2	☐

Приложение	
Штепсель AMP CPC 17 14-полюсный (штыревая вставка)	5300000209
Штепсель AMP CPC 17 14-полюсный (штыревая вставка) с 2м кабелем	5300000210
Штепсель AMP CPC 17 14-полюсный (гнездовой контакт)	5300000211
Штепсель AMP CPC 17 14-полюсный (гнездовой контакт) с 2м кабелем	5300000213
Штепсель AMP CPC 23 37-полюсный (штыревая вставка)	5300000214
Штепсель AMP CPC 23 37-полюсный (штыревая вставка) с 2м кабелем	5300000215
Штепсель AMP CPC 23 37-полюсный (гнездовой контакт)	5300000216
Штепсель AMP CPC 23 37-полюсный (гнездовой контакт) с 2м кабелем	5300000217
Штепсель (CAN) M12 (штыревая вставка) с 2м кабелем	20201140
Штепсель (CAN) M12 (гнездовой контакт) с 2м кабелем	20202298
Штепсель (Profibus) прямой	22201440
Штепсель (Profibus) угловой 90°	22201741
Штепсель (Profinet) M12 (штыревой контакт) с 2м кабелем	5300000222

Technical details may vary based on configuration or application! Technical data subject to change without notice!

V2016/1 16.02.2016

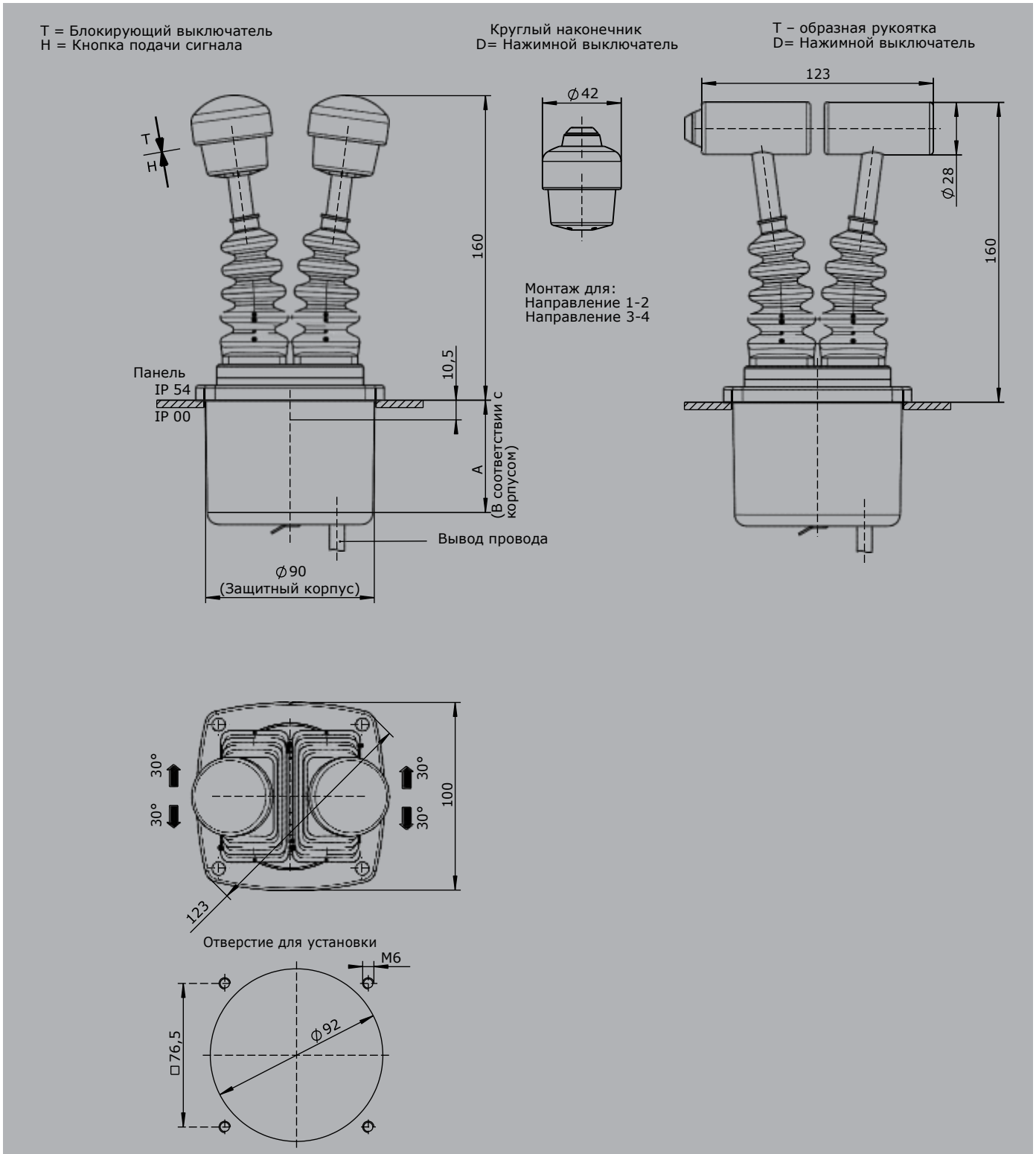

Technical details may vary based on configuration or application! Technical data subject to change without notice!

Двойной рычажный командоконтроллер D8

GESSMANN
Industrial Controllers

Двойной рычажный командоконтроллер D8 является надёжным коммутационным устройством. Применяется в подъёмных устройствах. Модульная компоновка создаёт возможность универсального применения этого устройства.
Двойной рычажный командоконтроллер устойчив к воздействию масла, морского климата и ультрафиолетового излучения.

1

Технические характеристики

Механический срок службы D8	10 миллионов коммутационных операций
Рабочая температура	от -40°C до +60°C
Степень защиты спереди	IP54

Пример

D8 S5 Q / Q - 2ZP + 3 RP - B - A05 P184 + A050 P184 - E9012 - X

Базовая комплектация

D8	

Рукоятка переключения удлинённая

S5	-20мм

Рукоятка переключения, левая

Q	Т-образная

Рукоятка переключения, правая

Q	Т-образная

Ось 1 (направление 1-2)

2	2 контакта (1,5A 24V DC13)
Z	Пружина самовозврата
P	Потенциометр

Ось 2 (направление 3-4)

3	3 контакта (1,5A 24V FC13)
R	Фрикционный тормоз
P	Потенциометр

Защитный корпус

B	Защитный1 корпус

Описание оси 1 (направление 1-2)

A05	Тип переключения MSP21
P184	Потенциометр T301 2x5кОм

Описание оси 2 (направление 3-4)

A050	Тип переключения MSP21-0
P184	Потенциометр T301 2x5кОм

Интерфейс

E9012	Выход потенциометра для пропорционального клапана PVG32

Специальное исполнение

X	Специальное / в соответствии с требованиями заказчика

Technical details may vary based on configuration or application! Technical data subject to change without notice!

V2016/1 16.02.2016

Двойной рычажный командоконтроллер
D8

GESSMANN Industrial Controllers

D8 S5 Q / Q - 2 Z P + 3 R P - B - A05 P184 + A050 P184 - E9012 - X

Базовая комплектация

D8

Рукоятка переключения удлинённая*

	Стандартная 160мм
S5	-20мм
S8	+20мм

**Доступна только в комплекте с наконечником!*

Рукоятка переключения, левая

	Наконечник
M	Механич. Блокировка 0 позиции
T	Автоматический блокиратор
H	Кнопка подачи сигнала
D	Нажимной выключатель
Q	Т-образная
QD	Т-образная с нажимным выключателем сбоку
B10...	Фасонная рукоятка B10... *(смотрите стр.144)*

Рукоятка переключения, правая

	Наконечник
M	Механич. Блокировка 0 позиции
T	Автоматический блокиратор
H	Кнопка подачи сигнала
D	Нажимной выключатель
Q	Т-образная
QD	Т-образная с нажимным выключателем сбоку
B10...	круглый наконечник B10... *(смотрите стр.144)*

D8

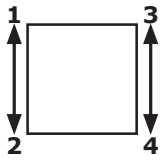

1

D8 S5 Q / Q - 2 Z P + 3 R P - B A05 P184 + A050 P184 - E9012 - X

Ось 1: направление 1-2 левый

1	1 контакт
2	2 контакта
3	3 контакта

Стандартное расположение контактов смотрите на стр. 112

z.B.
A98
A05
A050
A99 расположение контакта в соответствии с требованием заказчика

Z	Пружина самовозврата
R	Фрикционный тормоз
(P)	Варианты установки для потенциометра и кодировщика (производство Gessmann)

P	Потенциометр	P181	T301 2x0,5кОм	I max. 1mA
		P182	T301 2x1кОм	I max. 1mA
		P183	T301 2x2кОм	I max. 1mA
		P184	T301 2x5кОм	I max. 1mA
		P185	T301 2x10кОм	I max. 1mA
		Другие типы потенциометров по запросу!		
	Потенциометр Холла	P43	T1360	0,5...2,5...4,5V / 4,5...2,5...0,5V

Technical details may vary based on configuration or application! Technical data subject to change without notice!

Двойной рычажный командоконтроллер
D8

GESSMANN Industrial Controllers

Возможности совмещения с нашими рукоятками

1

Если обе оси идентичны, достаточно описание одной!
пример:...A05P184 + A05P184 => A05P184

D8 S5 Q / Q - 2 Z P + 3 R P - B A05 P184 + A050 P184 - E9012 - X

Ось 2: направление 3-4

1	1 контакт	Стандартное расположение контактов смотрите на стр. 112
2	2 контакта	z.B.
3	3 контакта	A98
		A05
		A050
		A99 расположение контакта в соответствии с требованием заказчика

Z	Пружина самовозврата
R	Фрикционный тормоз
(P)	Варианты установки для потенциометра и кодировщика (производство Gessmann)

P	Потенциометр	P181	T301 2x0,5кОм	I max. 1mA
		P182	T301 2x1кОм	I max. 1mA
		P183	T301 2x2кОм	I max. 1mA
		P184	T301 2x5кОм	I max. 1mA
		P185	T301 2x10кОм	I max. 1mA
		Другие типы потенциометров по запросу!		
	Потенциометр Холла	P43	T1360	0,5...2,5...4,5V / 4,5...2,5...0,5V

D8 S5 Q / Q - 2 Z P + 3 R P - B A05 P184 + A050 P184 - E9012 - X

Защитный корпус

B	Защитный корпус

Интерфейс

E901	1	Выход потенциометра для пропорционального клапана PVG32 0,25...0,5...0,75Us	1 ось
	2		2 ось

Специальное исполнение

X	Специальное / в соответствии с требованиями заказчика

Technical details may vary based on configuration or application! Technical data subject to change without notice!

V2016/1 16.02.2016

Двойной рычажный командоконтроллер
D8

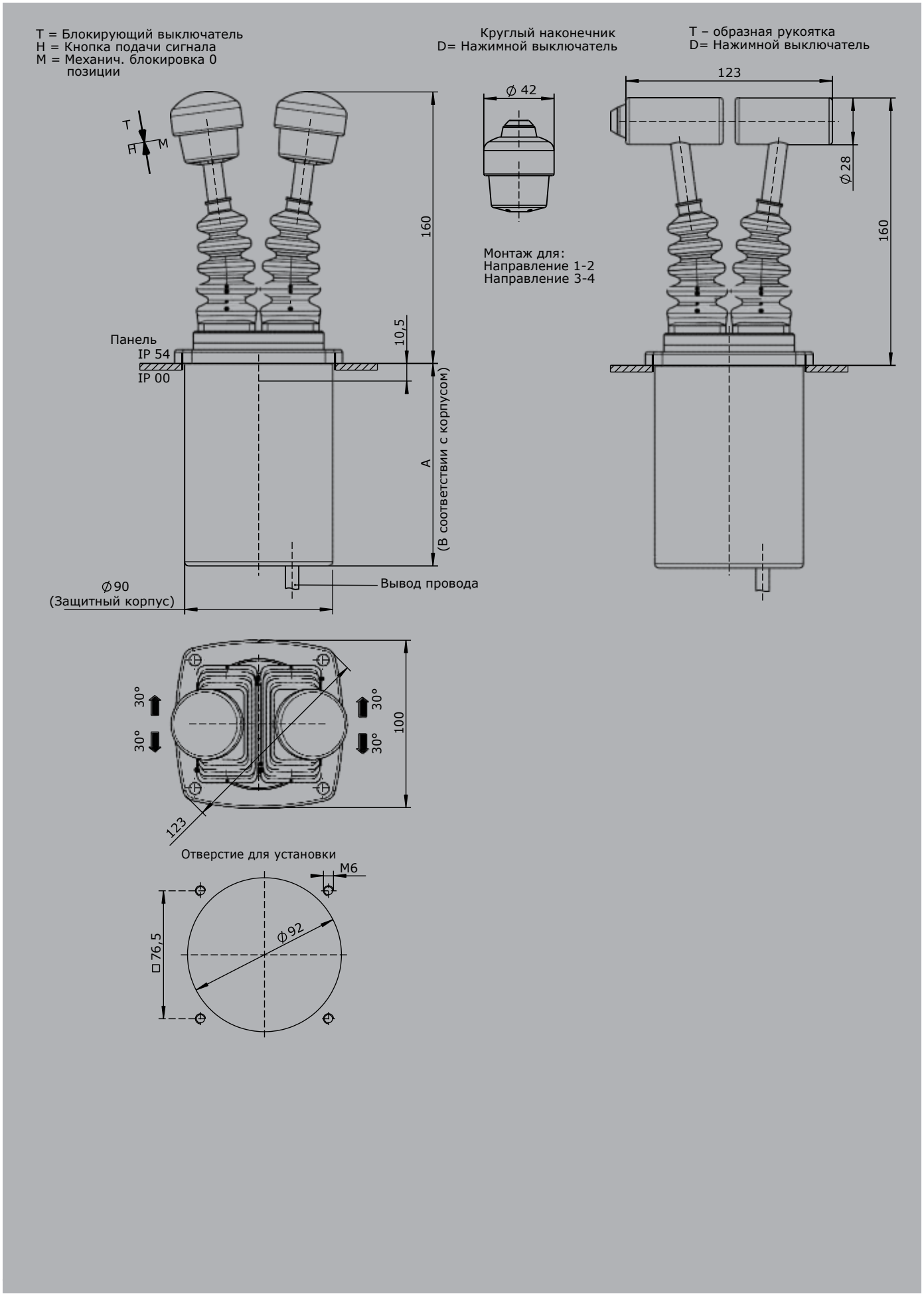

Двойной рычажный командоконтроллер
D64 / DD64

Дойной рычажный командоконтроллер D64/DD64 доступен как в одноосевом, так и в многоосевом вариантах. Это прочный контроллер, который применяется в электрической гидравлике. Модульная компоновка создаёт возможность универсального применения этого устройства.
Двойной рычажный командоконтроллер устойчив к воздействию масла, морского климата и ультрафиолетового излучения.

Технические данные

Механический срок службы D64	10 миллионов коммутационных операций
Механический срок службы DD64	20 миллионов коммутационных операций
Рабочая температура	от -40°C до +60°C
Степень защиты спереди	IP54

Пример

D64 S5 Q / Q - 01 Z P + 03A R C - A05 P134 + A110 C01 - X

Базовая комплектация

D64

Рукоятка переключения удлинённая

S5 -20мм

Рукоятка переключения, левая

Q Т-образная

Рукоятка переключения, правая

Q Т-образная

Ось 1 (направление 1-2)

01 2 контакта (2A 250V AC15)
Z Пружина самовозврата
P Потенциометр

Ось 2 (направление 3-4)

03A 6 контактов (4A 250V AC15)
R Фрикционный тормоз
C Оптоэлектронный кодировщик

Описание оси 1 (направление 1-2)

A05 Тип переключения MSP21
P134 Потенциометр T396 2x5кОм

Описание оси 2 (направление 3-4)

A110 Тип переключения MSP 24-0
C01 OEC 2-1-1

Специальное исполнение

X Специальное/ в соответствии с требованиями заказчика

Technical details may vary based on configuration or application! Technical data subject to change without notice!

Двойной рычажный командоконтроллер
D64 / DD64

GESSMANN Industrial Controllers

Возможности совмещения с нашими рукоятками

1

D64	S5	Q	/	Q	- 01 Z P	+ 03 A R C	- A05	P134	+ A110	C01	- X

Базовая комплектация

D64

усиленная версия

DD64

Рукоятка переключения удлиненная*

Стандартная 180мм

S5 -20мм

S8 +20мм

**Доступна только в комплекте с наконечником!*

Рукоятка переключения, левая

Наконечник

M Механич. Блокировка 0 позиции

T Автоматический блокиратор

H Кнопка подачи сигнала

D Нажимной выключатель

DV Нажимной выключатель со световым сигналом

Q Т-образная

QM Т-образная с механич. блокировкой 0 позиции

QMH Т-образная с механич. Блокировкой 0 позиции + сигнальный контакт

QH Т-образная + кнопка подачи сигнала

QD Т-образная + нажимной выключатель сбоку

B10 Фасонная рукоятка B10... *(смотрите стр.144)*

Рукоятка переключения правая

Наконечник

M Механич. Блокировка 0 позиции

T Автоматический блокиратор

H Кнопка подачи сигнала

D Нажимной выключатель

DV Нажимной выключатель со световым сигналом

Q Т-образная

QM Т-образная с механич. блокировкой 0 позиции

QMH Т-образная с механич. блокировкой 0 позиции + сигнальный конт.

QH Т-образная с кнопкой подачи сигнала

QD Т-образная с нажимным выключателем сбоку

B10... Фасонная рукоятка B10... *(смотрите стр. 144)*

Идентификация вариантов установки направления переключений:

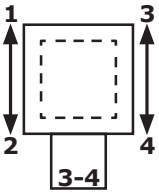

D64 / DD64

Technical details may vary based on configuration or application! Technical data subject to change without notice!

V2016/1 16.02.2016

Двойной рычажный командоконтроллер
D64 / DD64

GESSMANN Industrial Controllers

D64L S5 Q / Q - 01 Z P + 03 A R C - A05 P134 + A110 C01 - X

Ось 1: направление 1-2

(Стандартные контакты позолочены 2A 250V AC15)

1	☐	2 контакта	Стандартное расположение контактов смотрите на стр. 112	
2	☐	4 контакта	z.B.	
3	☐	6 контактов	A980	MS00
4	☐	8 контактов	A05	MS21
5	☐	10 контактов	A0500	MS21-00
6	☐	12 контактов	A110	MS24-0

A = посеребрённый контакт (4A 250V AC15) *A99 расположение контакта в соответствии с требованием заказчика*

Z Пружина самовозврата

R Фрикционный тормоз

(P) Варианты установки для потенциометра и кодировщика (производство Gessmann)

P	Потенциометр	P131	T396 2x0,5кОм	I max. 1mA
		P132	T396 2x1кОм	I max. 1mA
		P133	T396 2x2кОм	I max. 1mA
		P134	T396 2x5кОм	I max. 1mA
		P135	T396 2x10кОм	I max. 1mA

Другие типы потенциометров по запросу!

C Кодировщик C... Кодировщик смотрите стр. 119

Если обе оси идентичны, достаточно описание одной!
пример: A05P134 + A05P134 => A05P134

D64 S5 Q / Q - 01 Z P + 03 A R C - A05 P134 + A110 C01 - X

Ось 2: направление 3-4

(Стандартные контакты позолочены 2A 250V AC15)

01	2 контакта	Стандартное расположение контактов смотрите на стр. 112	
02	4 контакта	z.B.	
03	6 контактов	A980	MS00
04	8 контактов	A05	MS21
05	10 контактов	A0500	MS21-00
06	12 контактов	A110	MS24-0

A = посеребрённые контакты (4A 250V AC15) *A99 расположение контакта в соответствии с требованием заказчика*

Z Пружина самовозврата

R Фрикционный тормоз

(P) Варианты установки для потенциометра и кодировщика (производство Gessmann)

P	Потенциометр	P131	T396 2x0,5кОм	I max. 1mA
		P132	T396 2x1кОм	I max. 1mA
		P133	T396 2x2кОм	I max. 1mA
		P134	T396 2x5кОм	I max. 1mA
		P135	T396 2x10кОм	I max. 1mA

Другие типы потенциометров по запросу!

C Кодировщик C... Кодировщик смотритестр. 119

Technical details may vary based on configuration or application! Technical data subject to change without notice!

D64	S5	Q	/	Q	- 01 Z P	+ 03 A R C	- A05	P134	+ A110	C01	- X

Специальное исполнение

X Специальное / в соответствии с требованиями заказчика

Приложение

Таблички обозначений

Таблички обозначений с гравировкой

1

Двойной рычажный командоконтроллер
D64 / DD64

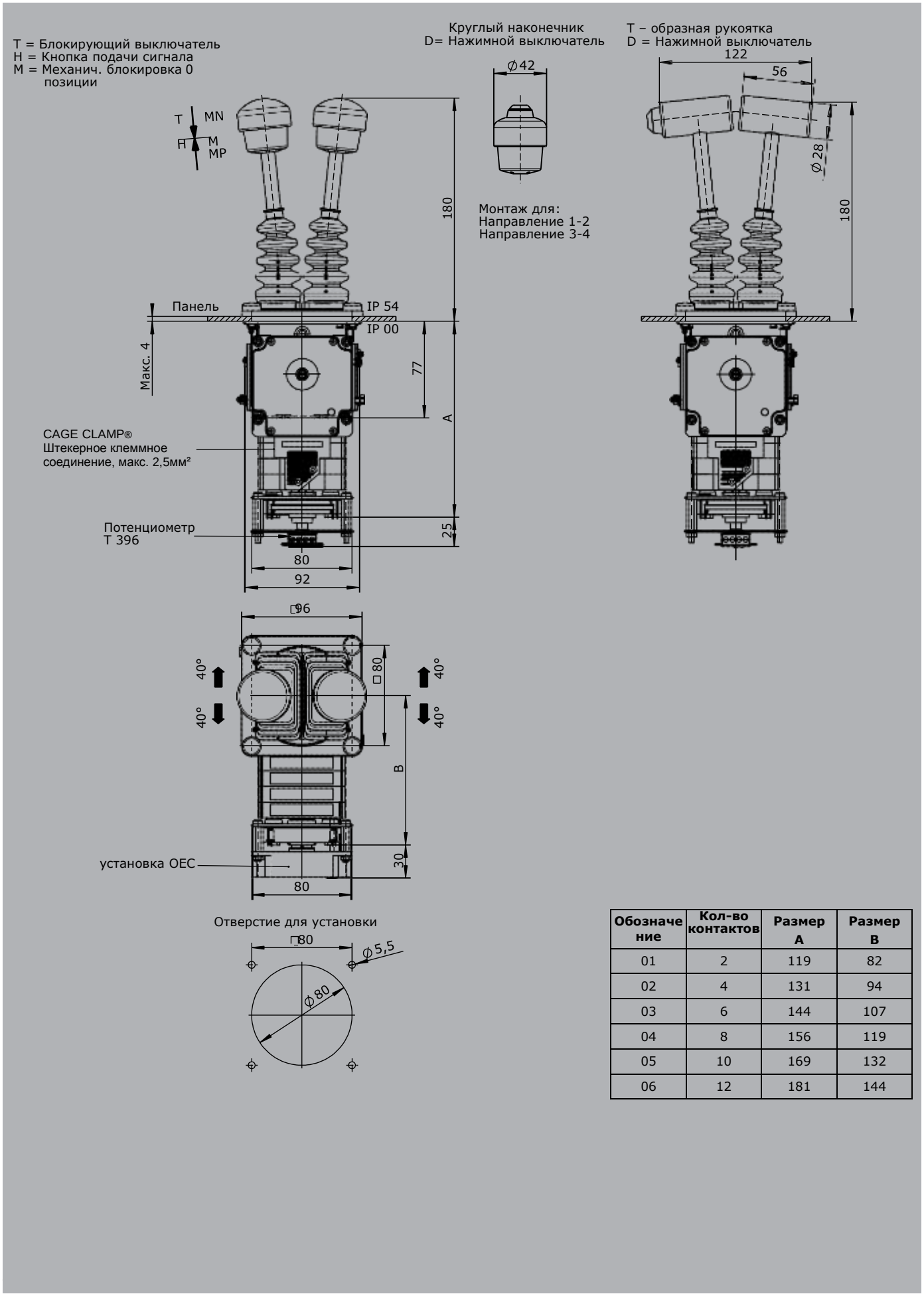

Обозначение	Кол-во контактов	Размер A	Размер B
01	2	119	82
02	4	131	94
03	6	144	107
04	8	156	119
05	10	169	132
06	12	181	144

Двойной рычажной командоконтроллер
D3

Двойной рычажной командоконтроллер D3 является надёжным коммутационным устройством. Применяется в судовых системах управления.

Модульная компоновка создаёт возможность универсального применения этого устройства.
Двойной рычажный командоконтроллер устойчив к воздействию масла, морского климата и ультрафиолетового излучения.

1

Технические характеристики

Механический срок службы D3	12 миллионов коммутационных операций
Рабочая температура	от -40°C до +60°C
Степень защиты спереди	IP66

Пример

D3 S5 Q / Q - 2 R P + 3 R P - B - A05 P214 - A050 P214 - E1292 - X

Базовая комплектация

D3	

Рукоятка переключения удлинённая

S5	-20мм

Рукоятка переключения, левая

Q	Т-образная

Рукоятка переключения, правая

Q	Т-образная

Ось 1 (направление 1-2)

2	2 контакта (1,5A 24V DC13)
R	Фрикционный тормоз
P	Потенциометр

Ось 2 (направление 3-4)

3	3 контакта (1,5A 24V DC13)
R	Фрикционный тормоз
P	Потенциометр

Защитный корпус

B	Защитный корпус

Описание оси 1 (направление 1-2)

A05	Тип переключения MSP21
P214	Потенциометр T246 2x5кОм

Описание оси 2 (направление 3-4)

A050	Тип переключения MSP21-0
P214	Потенциометр T246 2x5кОм

Интерфейс

E1292	Выход по напряжению 0...5...10V

Специальное исполнение

X	Специальное/ в соответствии с требованиями заказчика

Technical details may vary based on configuration or application! Technical data subject to change without notice!

V2016/1 16.02.2016

Двойной рычажный командоконтроллер
D3

Возможности совмещения с нашими рукоятками

D3 S5 Q / Q - 2 R P + 3 R P - B - A05 P214 + A050 P214 - E1292 - X

1

Базовая комплектация

D3

Рукоятка переключения удлинённая*

Стандартная 148мм

S5 -20мм

S8 +20мм

**Доступна только в комплекте с рукояткой!*

Рукоятка переключения, левая

Наконечник

D Нажимной выключатель

Q Т-образная

QD Т-образная с нажимным выключателем сбоку

Рукоятка переключения, правая

Наконечник

D Нажимной выключатель

Q Т-образная

QD Т-образная с нажимным выключателем сбоку

Идентификация вариантов установки направления переключений:

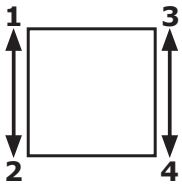

D3

D3 S5 Q / Q - 2 R P + 3 R P - B - A05 P214 + A050 P214 - E1292 - X

Ось 1: направление 1-2 левый

1 1 контакт

2 2 контакта

3 3 контакта

Стандартное расположение контактов смотрите на стр. 112

z.B.

A98	MS0
A05	MS21
A050	MS21-0

A99 расположение контакта в соответствии с требованием заказчика

R Фрикционный тормоз

(P) Варианты установки для потенциометра и (производство Gessmann)

P Потенциометр

P211	T246 2x0,5кОм	I max. 1mA
P212	T246 2x1кОм	I max. 1mA
P214	T246 2x5кОм	I max. 1mA
P215	T246 2x10кОм	I max. 1mA

Другие типы потенциометров по запросу!

Потенциометр Холла P42 T1003 0,5...2,5...4,5V / 4,5...2,5...0,5V

Technical details may vary based on configuration or application! Technical data subject to change without notice!

Двойной рычажной командоконтроллер
D3

GESSMANN Industrial Controllers

Если обе оси идентичны, достаточно описание одной!
пример: ...A05P214 + A05P214 => A05P214

D3 S5 Q / Q - 2 R P + 3 R P - B - A05 P214 + A050 P214 - E1292 - X

1

Ось 2: направление 3-4 левый

1	1 контакт	Стандартное расположение контактов смотрите на стр. 112 z.B.		
2	2 контакта	A98	MS0	
3	3 контакта	A05	MS21	
		A050	MS21-0	
		A99 расположение контакта в соответствии с требованием заказчика		
R	Фрикционный тормоз			
(P)	Варианты установки для потенциометра (производство Gessmann)			
P	Потенциометр	P211	T246 2x0,5кОм	I max. 1mA P212
			T246 2x1кОм	I max. 1mA
		P214	T246 2x5кОм	I max. 1mA P215
			T246 2x10кОм	I max. 1mA
		Другие типы потенциометров по запросу!		
	Потенциометр Холла	P43	T1003	0,5...2,5...4,5V/4,5...2,5...0,5V

D3 S5 Q / Q - 2 R P + 3 R P - B - A05 P214 + A050 P214 - E1292 - X

Cover housing

B	Cover housing

Интерфейс *(описание на следующих стр.)*

	Выход потенциометра
E1xx	Выход по напряжению
E2xx	Выход по току

Специальное исполнение

X	Специальное / в соответствии с требованиями заказчика

Выходы по напряжению

Напряжение питания	11,5-32V DC
Электропроводка	Кабель длиной 500мм с розеткой (вилка) CPC 17 - 14-полюсный

0...5...10V для каждой оси

1 ось	E129 1	☐
2 ось	2	☐

10...0...10V для каждой оси

1 ось	E141 1	☐
2 ось	2	☐

-10...0...+10V для каждой оси

1 ось	E140 1	☐
2 ось	2	☐

Выход по напряжению с другими значениями по запросу!

Technical details may vary based on configuration or application! Technical data subject to change without notice!

V2016/1 16.02.2016

Выходы по току			
Напряжение питания	18-36V DC		
Электропроводка	Кабель длиной 500мм с розеткой (вилка) CPC 17 - 14-полюсный		
4...12...20mA для каждой оси			
		1 ось	E209 1
20...4...20mA для каждой оси			
		1 ось	E217 1

Приложение	
Штепсель AMP CPC 17 14-полюсный (гнездовой контакт)	5300000211
Штепсель AMP CPC 17 14-полюсный (гнездовой контакт) с 2м кабелем	5300000213

Technical details may vary based on configuration or application! Technical data subject to change without notice!

Двойной рычажной командоконтроллер
D3

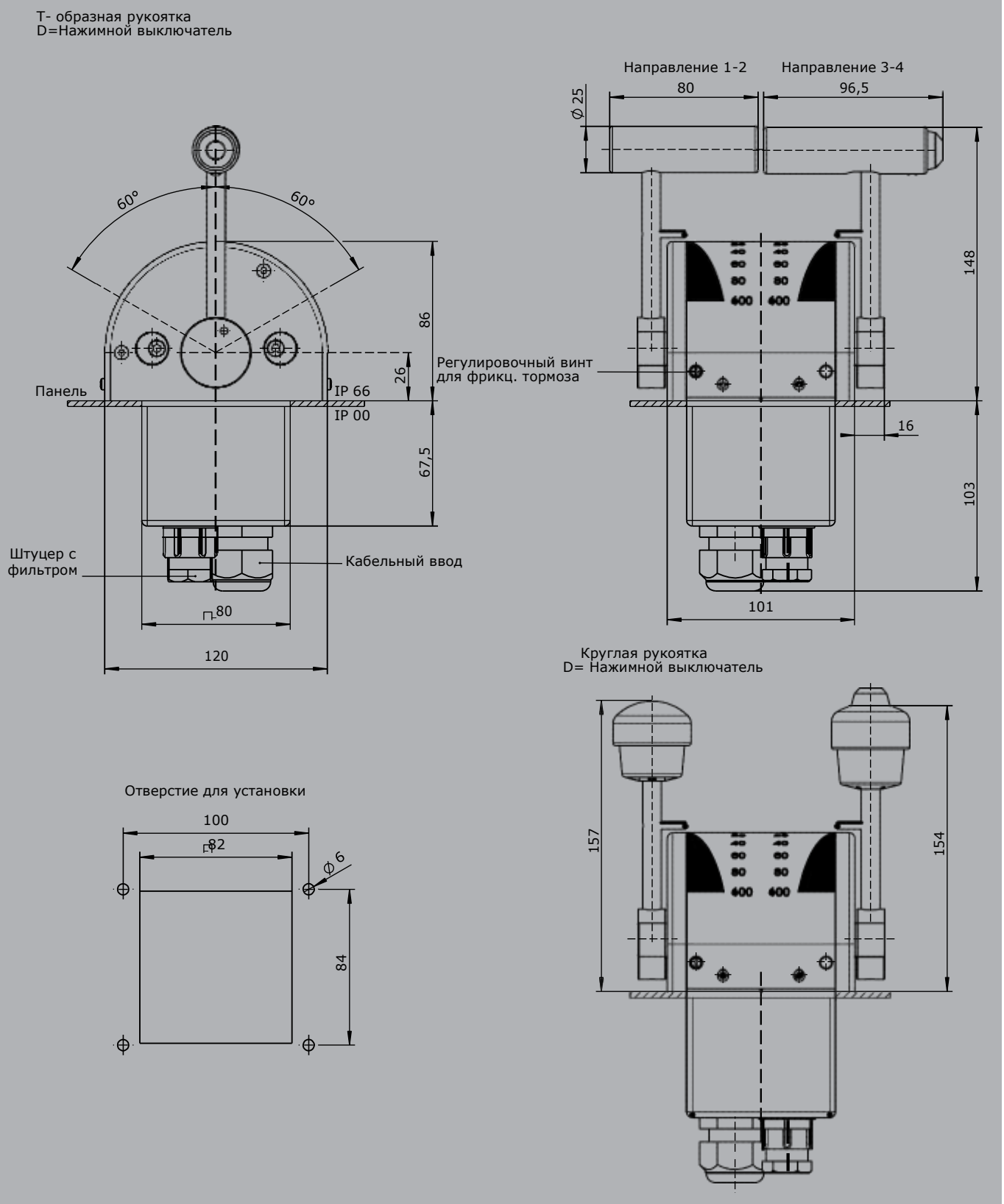

Technical details may vary based on configuration or application! Technical data subject to change without notice!

V2016/1 16.02.2016

Одноосевой командоконтроллер
S11

GESSMANN
Industrial Controllers

Одноосевой командоконтроллер S11 является прочным коммутационным устройством. Применяется в устройствах с дистанционным управлением и электрической гидравлике. Модульная компоновка создаёт возможность универсального применения этого устройства. Одноосевой командоконтроллер устойчив к воздействию масла, морского климата и ультрафиолетового излучения.

1

Технические характеристики

Механический срок службы S11	6 миллионов коммутационных операций
Рабочая температура	от -40°C до +60°C
Степень защиты	IP65

Пример

S11	T	- Z	- E...	- X

Базовая комплектация

S11	1-ось

Рукоятка / фасонная рукоятка

	Наконечник (стандартный)
M	Механич. блокировка 0 позиции
T	Автоматический блокиратор
D	Нажимной выключатель
GS8	Наконечник GS8

Z	Пружина самовозврата *(входит в базовую комплектацию!)*
R	Фрикционный тормоз

Интерфейс *(описание на следующих стр.)*

E0xx	Выход цифровых данных
E1xx	Выход по напряжению
E2xx	Выход по току

Специальное исполнение

X	Специальное / в соответствии с требованиями заказчика

Идентификация вариантов установки направления переключений:

S11

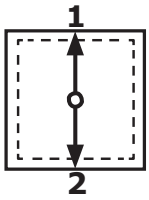

Technical details may vary based on configuration or application! Technical data subject to change without notice!

V2016/1 16.02.2016

Выход цифровых данных

Напряжение питания	9-32V DC
Допустимая токовая нагрузка	Сигнал направления 150mA
	Сигнал 0 позиции 500mA
Электропроводка	Кабель длиной 500мм с разъемом (вилка) Mini-Mate-N-Lok 10-полюсный

Кабель длиной 500мм с разъемом (вилка)

1 ось	E001 1

Выход по напряжению (не стабилизированный)

Напряжение питания	4,75-5,25V DC
Допустимая токовая нагрузка	Сигнал направления 8mA
Электропроводка	Кабель длиной 500мм с разъемом (вилка) Mini-Mate-N-Lok 10-полюсный

Характер-ка: 1=вращ-ся против 2= параллельно вращ-ся

0,5...2,5...4,5V с резервированием + 2 сигнала направления для каждой оси

1 ось	E104 1 ☐

Выход по напряжению

Напряжение питания	9-32V DC (*11,5-32V)
Допустимая токовая нагрузка	Сигнал направления 150mA
	Сигнал 0 позиции 500mA
Электропроводка	Кабель длиной 500мм с разъемом (вилка) Mini-Mate-N-Lok 10-полюсный

Характер-ка: 1=вращ-ся против 2= параллельно вращ-ся

0,5...2,5...4,5V с резервированием + 2 сигнала направления + 1 сигнал 0 позиции (оцинкованный) для каждой оси

1 ось	E112 1 ☐

0...5...10V с резервированием + 2 сигнала направления + 1 сигнал 0 позиции (оцинкованный) для каждой оси, напряжение питания 11,5 - 32V DC

1 ось	E132 1 ☐

10...0...10V + 2 сигнала направления + 1 сигнал 0 позиции (оцинкованный) для каждой оси, напряжение питания 11,5 - 32V DC, датчик с функциональным резервированием с контролем ошибок и сигналом об ошибке

1 ось	E136 1

Выход по напряжению с другим значением по запросу!

Technical details may vary based on configuration or application! Technical data subject to change without notice!

1

Выход по току	
Напряжение питания	9-32V DC
Допустимая токовая нагрузка	Сигнал направления 150mA
	Сигнал 0 позиции 500mA
	75мм (от 3 оси)
Электропроводка	Кабель длиной 500мм с разъемом (вилка) CPC 13 - 9-полюсный

0...10...20mA + 2 сигнала направления + 1 сигнал 0 позиции (оцинкованный) для каждой оси, датчик с функциональным резервированием с контролем ошибок и сигналом об ошибке	1 ось	E206 1
20...0...20mA + 2 сигнала направления + 1 сигнал 0 позиции (оцинкованный) для каждой оси, датчик с функциональным резервированием с контролем ошибок и сигналом об ошибке	1 ось	E208 1
4...12...20mA + 2 сигнала направления + 1 сигнал 0 позиции (оцинкованный) для каждой оси, датчик с функциональным резервированием с контролем ошибок и сигналом об ошибке	1 ось	E214 1
20...4...20mA + 2 сигнала направления + 1 сигнал 0 позиции (оцинкованный) для каждой оси, датчик с функциональным резервированием с контролем ошибок и сигналом об ошибке	1 ось	E216 1

Выход по напряжению с другим значением по запросу!

Приложение	
Штепсель AMP Mini-Mate-N-LoK 10-полюсный (гнездовой контакт)	5300000963
Штепсель AMP Mini-Mate-N-LoK 10-полюсный (гнездовой контакт) с 2м кабелем	5300000964

T = Блокирующий выключатель

Круглый наконечник GK4

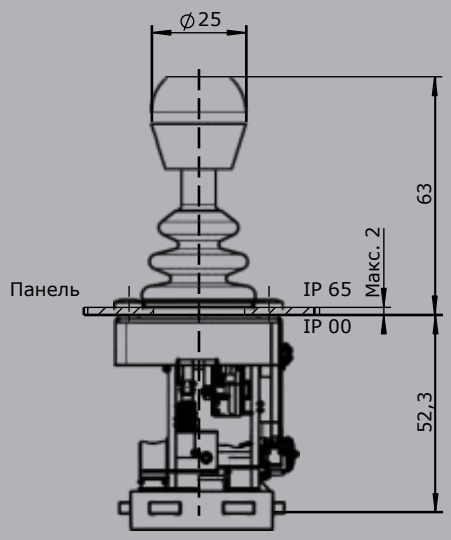

Наконечник GS8

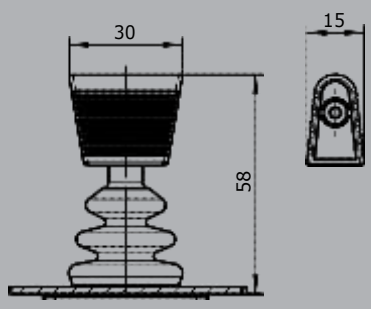

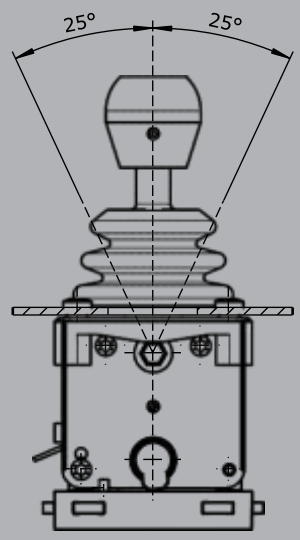

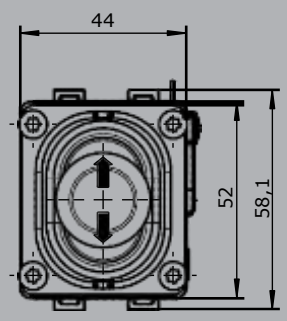

Отверстие для установки

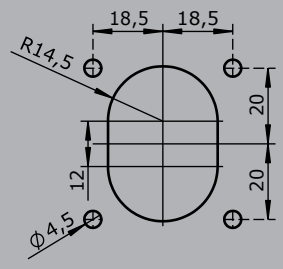

Одноосевой командоконтроллер
S1

GESSMANN
Industrial Controllers

Одноосевой командоконтроллер S1 является прочным коммутационным устройством. Применяется в устройствах с дистанционным управлением и в электрической гидравлике. Модульная компоновка создаёт возможность универсального применения этого устройства. Одноосевой командоконтроллер устойчив к воздействию масла, морского климата и ультрафиолетового излучения.

1

Технические характеристики

Механический срок службы S1	6 миллионов коммутационных операций
Рабочая температура	от -40°C до +60°C
Степень защиты	IP65

Пример

S1	T	- 2 Z P	- A05 P374	- X

Базовая комплектация

S1	1-ось

Рукоятка / фасонная рукоятка

T	Автоматический блокиратор

Ось 1 (направление 1-2)

2	2 контакта (1,5A 24V DC13)
Z	Пружина самовозврата
P	Потенциометр

Описание оси 1 (направление 1-2)

A05	Тип переключения MSP21
P374	Потенциометр T 375 2x5 кОм

Специальное исполнение

X	Специальное / в соответствии с требованиями заказчика

Technical details may vary based on configuration or application! Technical data subject to change without notice!

Одноосевой командоконтроллер
S1

GESSMANN Industrial Controllers

S1	T	- 2 Z P	- A05 P374	- X

Базовая комплектация

S1	1-ось

1

Рукоятка / фасонная рукоятка

	Наконечник (стандартный)
M	Механич. блокировка 0 позиции
T	Автоматический блокиратор
D	Нажимной выключатель
GS8	Наконечник GS8

S1	T	- 2 Z P	- A05 P374	- X

Ось 1: направление 1-2 левый

1	1 контакт
2	2 контакта
3	3 контакта
4	4 контакта

Стандартное расположение контактов смотрите на стр. 112

z.B.

A05	MS21
A050	MS21-0
A060	MS22-0

A99 расположение контакта в соответствии с требованием заказчика

Z	Пружина самовозврата *(входит в базовую комплектацию!)*
R	Фрикционный тормоз
P	Потенциометр

P372	T375	2x1кОм	I max. 1mA
P374	T375	2x5кОм	I max. 1mA
P274	T430	2x5кОм	I max. 1mA

С диаграммой переключения

S1	T	- 2 Z P	- A05 P374	- X

Специальное исполнение

X	Специальное / в соответствии с требованиями заказчика

Technical details may vary based on configuration or application! Technical data subject to change without notice!

V2016/1 16.02.2016

T = Автоматический блокиратор

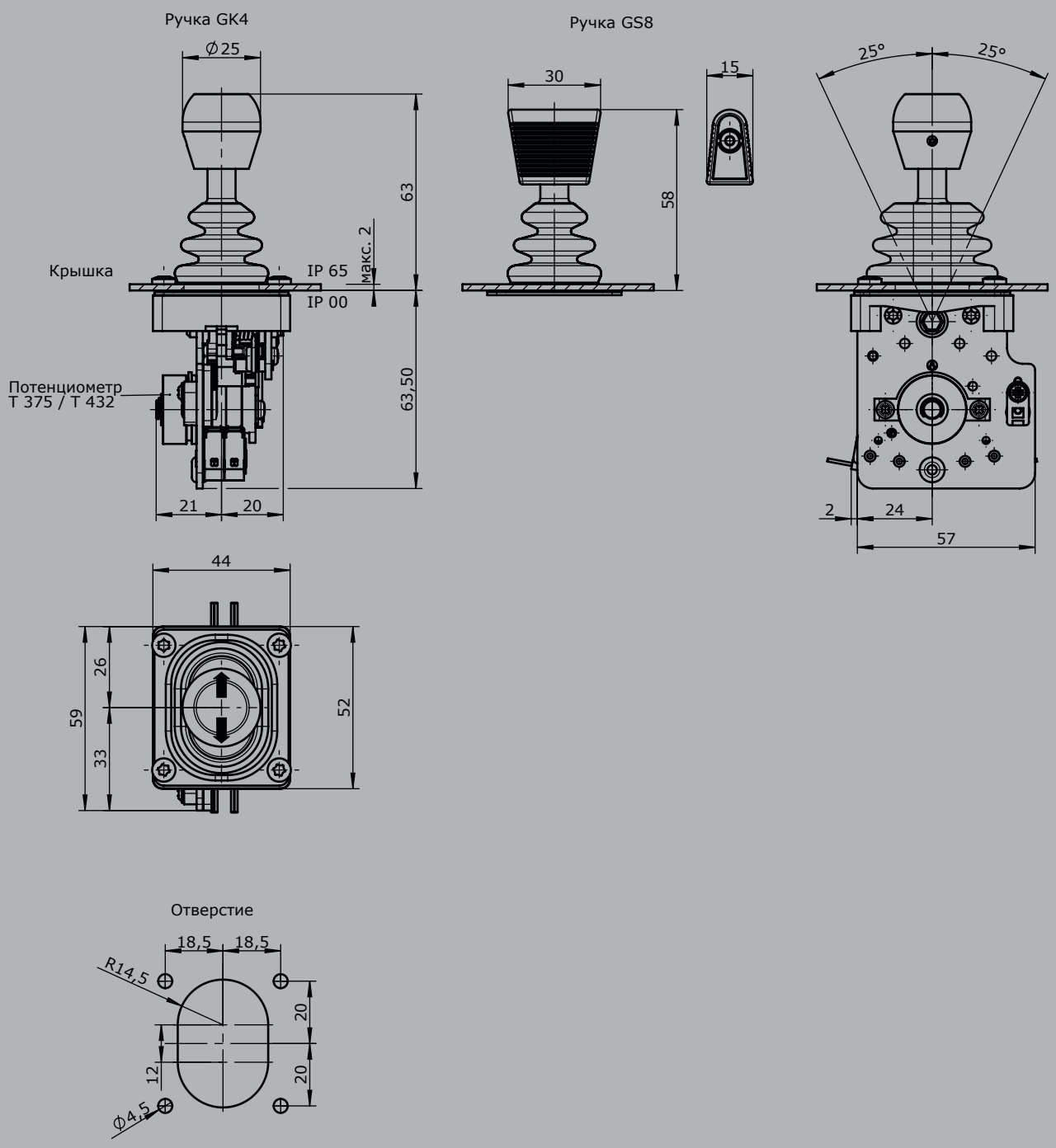

Technical details may vary based on con iguration or application! Technical data subject to change without notice!

V2017/1 03.04.2017

Переключатель
S12

GESSMANN Industrial Controllers

Переключатель S12 спроектирован специально для применения в электро-гидравлических системах. Возможны разные комбинации использования цветов и подсветки, что делает данный переключатель приспосабливаемым под заказчика.

Технические характеристики:

Механический срок жизни S12	5 млн.операционных циклов
Рабочая температура	от -40°C до +85°C
Степень защиты	IP67
Функциональная безопасность	PLd (EN ISO 13849)

1

S12	- 2	- 1	-1	-E1031	-X

Базовая комплектация

S12 Переключатель S12

S12A Переключатель S12 с монт.рамкой

Подсветка

1 Без подсветки

2 Функциональная подсветка двух цветов красный-зеленый (разд.переключаемая) U_LED= 4,5 - 5,5 V

3 Функциональная подсветка двух цветов белый-красный (разд.переключаемая) U_LED= 4,5 - 5,5 V

4 Функциональная подсветка двух цветов белый-зеленый (разд.переключаемая) U_LED= 4,5 - 5,5 V

Цвет привода

1 Черный

2 Зеленый

3 Синий

4 Красный

5 Желтый

6 Оранжевый

Механическая функция

1 T-0-T

2 R-0-R

3 T-0-R

4 R-0-T

5 R-R

6 R-R-0-R-R

Интерфейс

E1031 0,5...2,5...4,5 избыт. Ub= 5 V

1 Выходная опция обр.двойная

2 Выходная опция двойная

Специальное исполнение

X Специальное / в соответствии с требованиями заказчика

Технические детали могут различаться и основываются на конкретной конфигурации! Технические данные могут быть изменены без предварительного уведомления!!!

S12 без монт.рамки

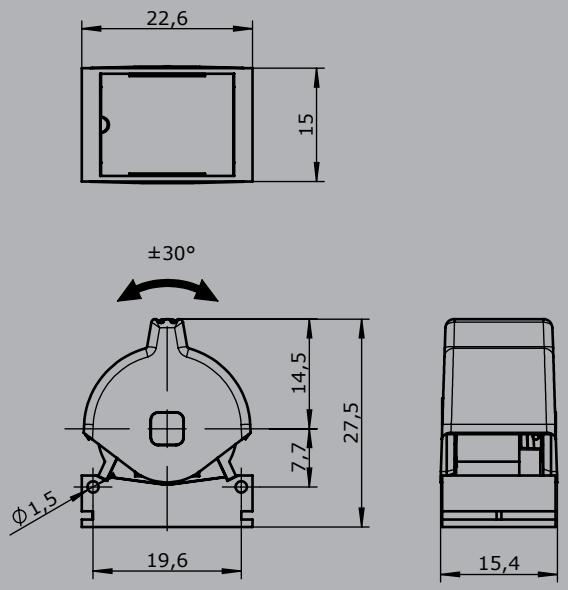

S12 с подсветкой

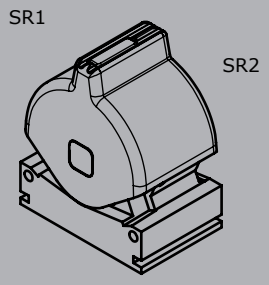

S12 с монт.рамкой

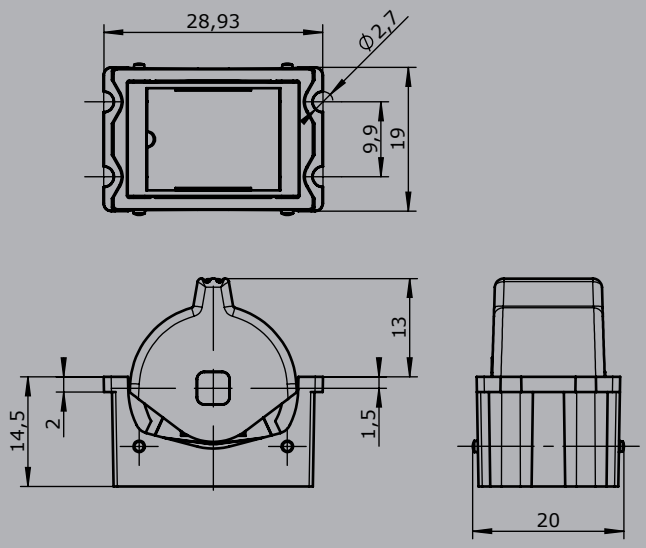

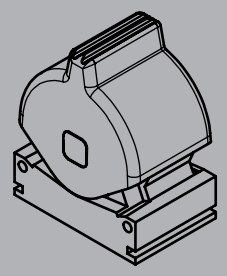

Технические детали могут различаться и основываются на конкретной конфигурации! Технические данные могут быть изменены без предварительного уведомления!!!

Одноосевой командоконтроллер
S9

Одноосевой командоконтроллер S9 является прочным коммутационным устройством.
Применяется в электрической гидравлике.
Благодаря небольшому размеру, S9 особенно подходит для установки в наши круглые наконечники.
Одноосевой командоконтроллер устойчив к воздействию масла, морского климата и ультрафиолетового излучения

Технические характеристики

Механический срок службы S9	5 миллионов коммутационных операций
Усилие срабатывания	от 1,6 до 3,5N
Напряжение питания	5V DC стабилизированное
Рабочая температура	от -40°C до +60°C
Степень защиты	IP67

Пример

S9 - E10311 - X

Базовая комплектация

S9

Интерфейс

Выход по напряжению

E 1031 ☐ 0,5...2,5...4,5V с резервированием при Ub=5V 1 ось

Характер-ка: 1 =вращ-ся против, 2 = параллельно вращ-ся

Специальное исполнение

X Специальное / в соответствии с требованиями заказчика

Technical details may vary based on configuration or application! Technical data subject to change without notice!

Установка сверху

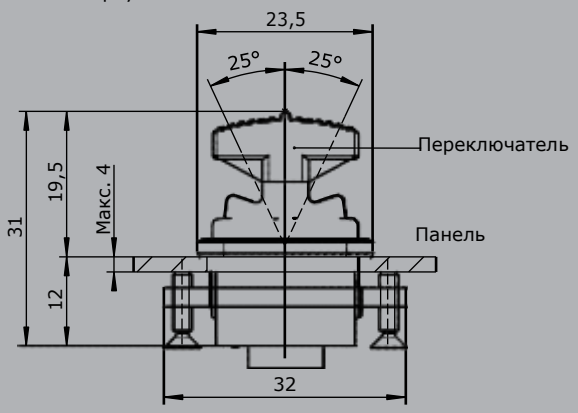

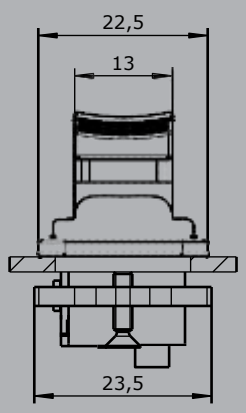

Отверстие для установки
(установка сверху)

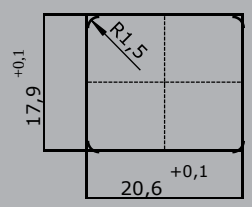

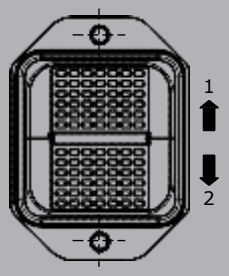

Установка снизу

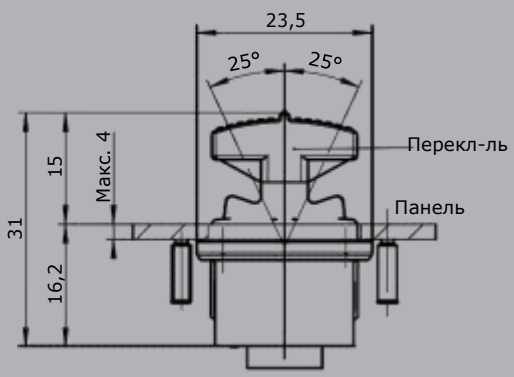

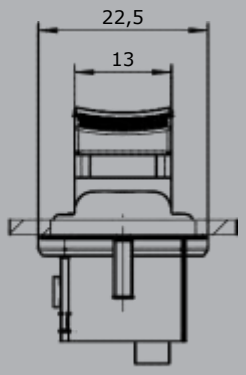

Отверстие для установки
(установка снизу)

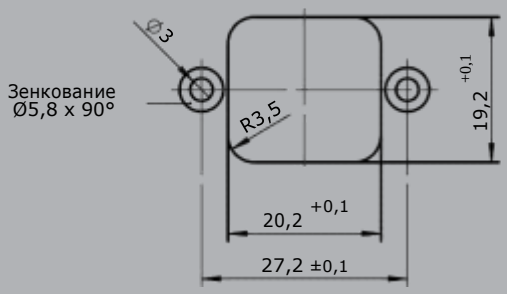

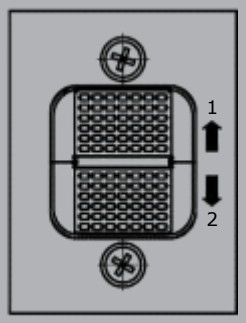

V2016/1 16.02.2016

Одноосевой командоконтроллер
S26

GESSMANN
Industrial Controllers

Одноосевой командоконтроллер S26 является прочным коммутационным устройством. Применяется в устройствах с дистанционным управлением и в электрической гидравлике. Модульная компоновка создаёт возможность универсального применения этого устройства.

Одноосевой командоконтроллер устойчив к воздействию масла, морского климата и ультрафиолетового излучения.

1

Технические характеристики

Механический срок службы S26	6 миллионов коммутационных операций
Рабочая температура	от -40°C до +60°C
Степень защиты	IP54

Пример

		S26	T	- Z	- E...	- X
Базовая комплектация						
S26	1-ось					
Рукоятка / фасонная рукоятка						
	Наконечник					
M	Механич. блокировка 0 позиции					
T	Автоматический блокиратор					
H	Кнопка подачи сигнала					
D	Нажимной выключатель					
B...	Фасонная рукоятка B... *смотрите стр.129 «фасонная рукоятка»)*					
Z	Пружина самовозврата					
R	Фрикционный тормоз					
Интерфейс *(описание смотрите на следующих стр.*						
E0xx	Выход цифровых данных					
E1xx	Выход по напряжению					
E2xx	Выход по току					
Специальное исполнение						
X	Специальное/ в соответствии с требованиями заказчика					

Идентификация вариантов установки направления переключений:

S26

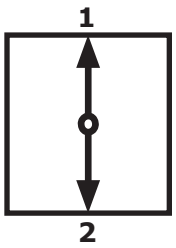

Technical details may vary based on configuration or application! Technical data subject to change without notice!

Одноосевой командоконтроллер
S26

Возможности совмещения с нашими рукоятками

1

Выход цифровых данных

Напряжение питания	9-32V DC
Допустимая токовая нагрузка	Сигнал направления 150mA
	Сигнал 0 позиции 500mA
Электропроводка	Кабель длиной 500мм с разъемом (вилка) CPC 13 - 9-полюсный

2 сигнала направления + 1 сигнал 0 позиции (оцинкованный) для каждой

1 ось	E001 1

Выход по напряжению (не стабилизированный)

Напряжение питания	4,75-5,25V DC
Допустимая токовая нагрузка	Сигнал направления 8mA
Электропроводка	Кабель длиной 500мм с разъемом (вилка) CPC 13 - 9-полюсный

Характер-ка: 1 =вращ-ся против 2 = параллельно вращ-ся

0,5...2,5...4,5V с резервированием + 2 сигнала направления для каждой оси

1 ось	E104 1	☐

Выход по напряжению

Напряжение питания	9-32V DC (*11,5-32V)
Допустимая токовая нагрузка	Сигнал направления 150mA
	Сигнал 0 позиции 500mA
Электропроводка	Кабель длиной 500мм с разъемом (вилка) CPC 13 - 9-полюсный

Характер-ка: 1 =вращ-ся против 2 = параллельно вращ-ся

0,5...2,5...4,5V с резервированием + 2 сигнала направления + 1 сигнал 0 позиции (оцинкованный) для каждой оси

1 ось	E112 1	☐

0...5...10V с резерв-ем + 2 сигнала направления + 1 сигнал 0 позиции (оцинкованный) для каждой оси, напряжение питания 11,5 - 32V DC

1 ось	E132 1	☐

10...0...10V + 2 сигнала направления + 1 сигнал 0 позиции (оцинкованный) для каждой оси, напряжение питания 11,5 - 32V DC, датчик с функциональным резервированием с контролем ошибок и сигналом об ошибке

1 ось	E136 1

Выход по напряжению с другим значением по запросу!

Technical details may vary based on configuration or application! Technical data subject to change without notice!

Выход по току

Напряжение питания	9-32V DC
Допустимая токовая нагрузка	Сигнал направления 150mA
	Сигнал позиции 500mA
Электропроводка	Кабель длиной 500мм с разъемом (вилка) CPC 13 - 9-полюсный

0...10...20mA + 2 сигнала направления + 1 сигнал 0 позиции (оцинкованный) для каждой оси, датчик с функциональным резервированием с контролем ошибок и сигналом об ошибке		
	1 ось	E206 1
20...0...20mA + 2 сигнала направления + 1 сигнал 0 позиции (оцинкованный) для каждой оси, датчик с функциональным резервированием с контролем ошибок и сигналом об ошибке		
	1 ось	E208 1
4...12...20mA + 2 сигнала направления + 1 сигнал 0 позиции (оцинкованный) для каждой оси, датчик с функциональным резервированием с контролем ошибок и сигналом об ошибке		
	1 ось	E214 1
20...4...20mA + 2 сигнала направления + 1 сигнал 0 позиции (оцинкованный), для каждой оси, датчик с функциональным резервированием с контролем ошибок и сигналом об ошибке		
	1 ось	E216 1

Выход по току с другим значение!

Приложение

Штепсель AMP CPC 13 9-полюсный (гнездовой контакт)	5300000479
Штепсель AMP CPC 13 9-полюсный(гнездовой контакт) с 2м кабелем	5300000480

Technical details may vary based on configuration or application! Technical data subject to change without notice!

T = Блокирующий выключатель
H = Кнопка подачи сигнала
M = Механич. блокировка 0 позиции

Круглый наконечник
D= Нажимной выключатель

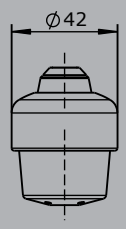

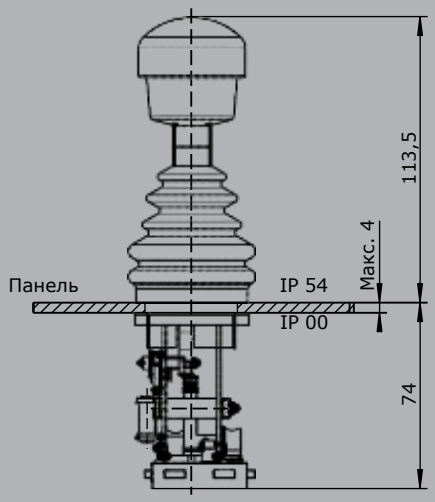

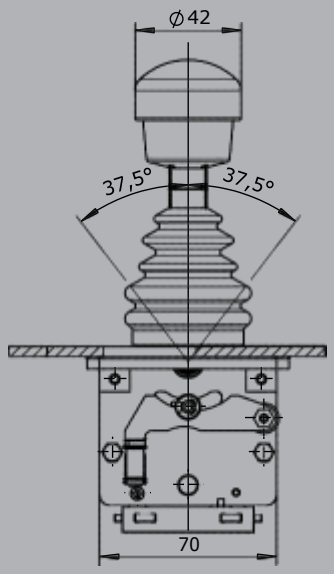

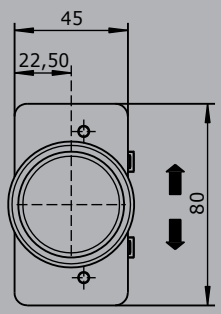

Фасонная рукоятка B5
B5 T = Блокирующий выключатель

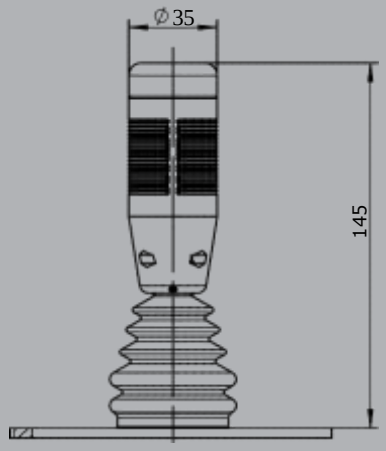

Отверстие для установки

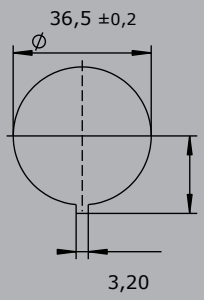

Technical details may vary based on configuration or application! Technical data subject to change without notice!

Одноосевой командоконтроллер
S27

Одноосевой командоконтроллер S27 является прочным коммутационным устройством. Применяется в устройствах с дистанционным управлением и в электрической гидравлике. Модульная компоновка создаёт возможность универсального применения этого устройства. Одноосевой командоконтроллер устойчив к воздействию масла, морского климата и Ультрафиолетового излучения.

1

Технические характеристики

Механический срок службы S27	6 миллионов коммутационных операций
Рабочая температура	от -40°C до +60°C
Степень защиты	IP65

Пример

S27L	M	- Z	- E...	- X

Базовая комплектация

S27L	левый
S27R	правый

Рукоятка / фасонная рукоятка

	Наконечник (стандартный)
M	Механич. блокировка 0 позиции
Q	Т-образная

Z	Пружина самовозврата
R	Фрикционный тормоз

Интерфейс *(описание смотрите на следующих стр.)*

E0xx	Выход цифровых данных
E1xx	Выход по напряжению
E2xx	Выход по току

Специальное исполнение

X	Специальное / в соответствии с требованиями заказчика

Идентификация вариантов установки направления переключений:

S27 левый

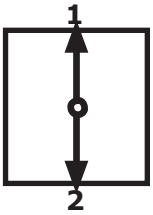

S27 правый

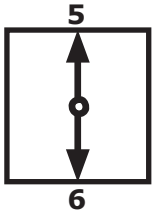

Technical details may vary based on configuration or application! Technical data subject to change without notice!

1

Выход цифровых данных

Напряжение питания	9-32V DC
Допустимая токовая нагрузка	Сигнал направления 150mA
	Сигнал 0 позиции 500mA
Электропроводка	Кабель длиной 500мм с разъемом (вилка) CPC 13 - 9-полюсный

2 сигнала направления + 1 сигнал 0 позиции (оцинкованный) для каждой оси

1 ось	E001 1

Выход по напряжению (не стабилизированный)

Напряжение питания	4,75-5,25V DC
Допустимая токовая нагрузка	Сигнал направления 8mA
Глубина установки A	60мм
Электропроводка	Кабель длиной 500мм с разъемом (вилка) CPC 13 - 9-полюсный

Характер-ка: 1=вращ-ся против 2= параллельно вращ-ся

0,5...2,5...4,5V с резервированием + 2 сигнала направления для каждой оси

1 ось	E104 1 ☐

Выход по напряжению

Напряжение питания	9-32V DC (*11,5-32V)
Допустимая токовая нагрузка	Сигнал направления 150mA
	Сигнал 0 позиции 500mA
Электропроводка	Кабель длиной 500мм с разъемом (вилка) CPC 13 - 9-полюсный

Характер-ка: 1 вращ-ся против 2 параллельно вращ-ся

0,5...2,5...4,5V с резервированием + 2 сигнала направления + 1 сигнал 0 позиции (оцинкованный) для каждой оси

1 ось	E112 1 ☐

00...5...10V с резерв-ем + 2 сигнала направления + 1 сигнал 0 позиции (оцинкованный) для каждой оси, напряжение питания 11,5 - 32V DC

1 ось	E132 1 ☐

10...0...10V + 2 сигнала направления + 1 сигнал 0 позиции (оцинкованный) для каждой оси, напряжение питания 11,5 - 32V DC, датчик с функциональным резервированием с контролем ошибок и сигналом об ошибке

1 ось	E136 1

Выход по напряжению с другим значением по запросу!

Technical details may vary based on configuration or application! Technical data subject to change without notice!

Выход по току

Напряжение питания	9-32V DC
Допустимая токовая нагрузка	Сигнал направления 150mA
	Сигнал 0 позиции 500mA
Электропроводка	Кабель длиной 500мм с разъемом (вилка) CPC 13 - 9-полюсный

0...10...20mA + 2 сигнала направления + 1 сигнал 0 позиции (оцинкованный) для каждой оси, датчик с функциональным резервированием с контролем ошибок и сигналом об ошибке		
	1 ось	E206 1
20...0...20mA + 2 сигнала направления + 1 сигнал 0 позиции (оцинкованный) для каждой оси, датчик с функциональным резервированием с контролем ошибок и сигналом об ошибке		
	1 ось	E208 1
4...12...20mA + 2 сигнала направления + 1 сигнал 0 позиции (оцинкованный) для каждой оси, датчик с функциональным резервированием с контролем ошибок и сигналом об ошибке		
	1 ось	E214 1
20...4...20mA + 2 сигнала направления + 1 сигнал 0 позиции (оцинкованный) для каждой оси, датчик с функциональным резервированием с контролем ошибок и сигналом об ошибке		
	1 ось	E216 1

Выход по напряжению с другим значением по запросу!

Приложение

Штепсель AMP CPC 13 9-полюсный (гнездовой контакт)	5300000479
Штепсель AMP CPC 13 9-полюсный (гнездовой контакт) с 2м кабелем	5300000480

Technical details may vary based on configuration or application! Technical data subject to change without notice!

M = Механич. блокировка
0 позиции

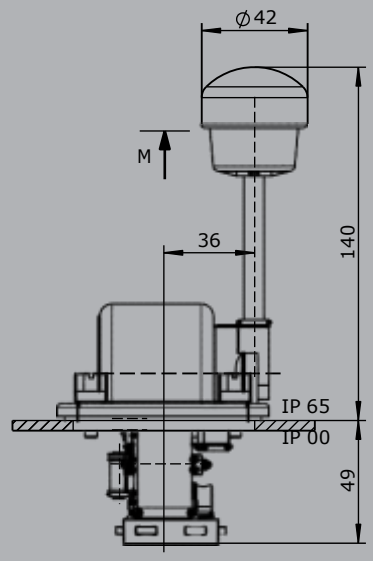

T - рукоятка

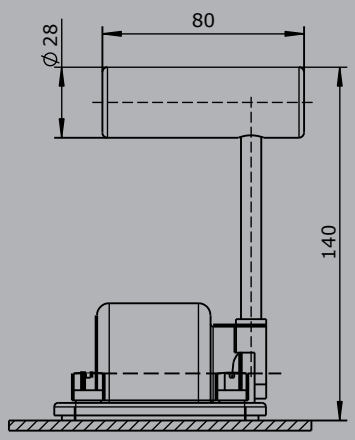

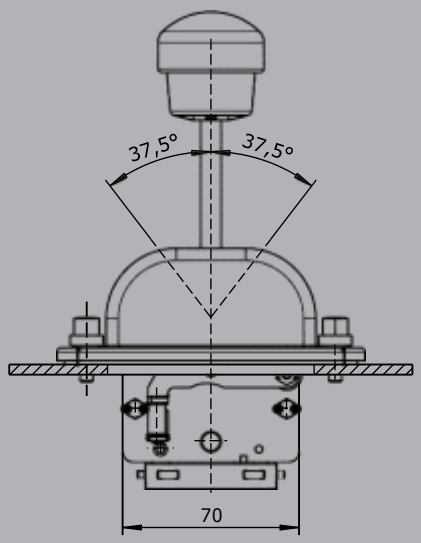

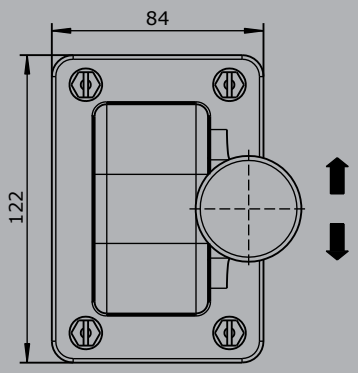

Отверстие для установки

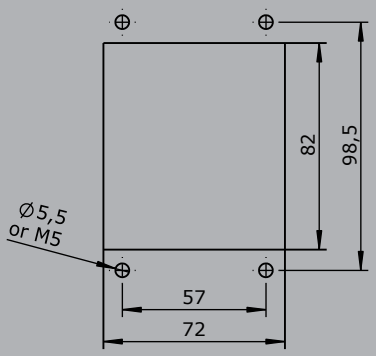

V2016/1 16.02.2016

Одноосевой командоконтроллер
S2 / SS2 / S21

GESSMANN Industrial Controllers

Одноосевой командоконтроллер S2/SS2 является прочным коммутационным устройством. Применяется в устройствах с дистанционным управлением и в электрической гидравлике.
Модульная компоновка создаёт возможность универсального применения этого устройства.
Одноосевой командоконтроллер устойчив к воздействию масла, морского климата и ультрафиолетового излучения.

1

Технические характеристики

Механический срок службы S2 / S21	6 миллионов коммутационных операций
Механический срок службы SS2	10 миллионов коммутационных операций
Рабочая температура	от -40°C до +60°C
Степень защиты	IP54

Пример

S2L S5 T - 02 Z P - A050 P134 - X

Базовая комплектация

S2L	левый

Рукоятка переключения удлинённая

S5	-20мм

Рукоятка/ фасонная рукоятка

T	Автоматический блокиратор

Ось 1 (направление 1-2)

02	3 контакта (2A 250V AC15)
Z	Пружина самовозврата
P	Потенциометр

Описание оси 1 (направление 1-2)

A050	Тип переключения MSP21
P134	Потенциометр T396 2x5кОм

Специальное исполнение

X	Специальное / в соответствии с требованиями заказчика

S2L S5 T - 02 Z P - A050 P134 - X

Базовая комплектация

S2L	Одноосевой командоконтроллер левый
S2R	Одноосевой командоконтроллер правый
S21L	Одноосевой командоконтроллер левый с фланцем 96x96мм
S21R	Одноосевой командоконтроллер правый с фланцем 96x96мм
	усиленная версия
SS2L	Одноосевой командоконтроллер левый
SS2R	Одноосевой командоконтроллер правый
SS21L	Одноосевой командоконтроллер левый с фланцем 96x96мм
SS21R	Одноосевой командоконтроллер правый с фланцем 96x96мм

Идентификация вариантов установки

Направления переключений:

левый

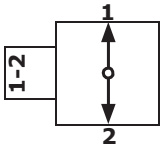

правый

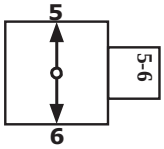

Technical details may vary based on configuration or application! Technical data subject to change without notice!

Одноосевой командоконтроллер
S2 / SS2 / S21

Возможности совмещения с нашими рукоятками

1

		S2L	S5	T	- 02 Z P	- A050 P134	- X

Рукоятка переключения удлинённая

	Стандартная
S5	-20мм
S8	+20мм

**Доступна только в комплекте с рукояткой!*

Рукоятка / фасонная рукоятка

	Наконечник (стандартный)
M	Механич. блокировка 0 позиции
MN	Механич. блокировка 0 позиции (нажатие вниз)
T	Автоматический блокиратор
MT	Механич. блокировка 0 позиции + автоматический блокиратор
H	Кнопка подачи сигнала
MH	Механич. блокировка 0 позиции + кнопка подачи сигнала
D	Нажимной выключатель
MD	Механич. блокировка 0 позиции + нажимной выключатель
DV	Нажимной выключатель со световым сигналом
MDV	Механич. блокировка 0 позиции + нажимной выключатель со световым сигналом
B...	Фасонная рукоятка B... *смотрите стр.129 «фасонная рукоятка»)*

		S2L	S5	T	- 02 Z P	- A050 P134	- X

Ось 1: направление 1-2 левый / направление 5-6 правый

2	3 контакта	Стандартное расположение контактов смотрите на стр. 112	
3	5 контактов	z.B.	
4	7 контактов	A98	MS0
5	9 контактов	A05	MS21
		A0500	MS21-00
		A110	MS24-0
		A99 расположение контакта в соответствии с требованием заказчика	

Z	Пружина самовозврата			
R	Фрикционный тормоз			
(P)	Возможность установки потенциометра и кодировщика (производство Gessmann)			
P	Потенциометр	P131	T396 2x0,5кОм	I max. 1mA
		P132	T396 2x1кОм	I max. 1mA
		P133	T396 2x2кОм	I max. 1mA
		P134	T396 2x5кОм	I max. 1mA
		P135	T396 2x10кОм	I max. 1mA
		Другие типы потенциометров по запросу!		
C	Кодировщик	C... Кодировщик смотрите стр. 119		

Technical details may vary based on configuration or application! Technical data subject to change without notice!

V2016/1 16.02.2016

S2L	S5	T	- 02 Z P	- A050 P134	- X

Специальное исполнение	
X	Специальное / в соответствии с требованиями заказчика
X1	Микровыключатель (MZT 1) с принудительным замыканием и размыканием NC контакта

Приложение
Таблички обозначений
Таблички обозначений с гравировкой

Technical details may vary based on configuration or application! Technical data subject to change without notice!

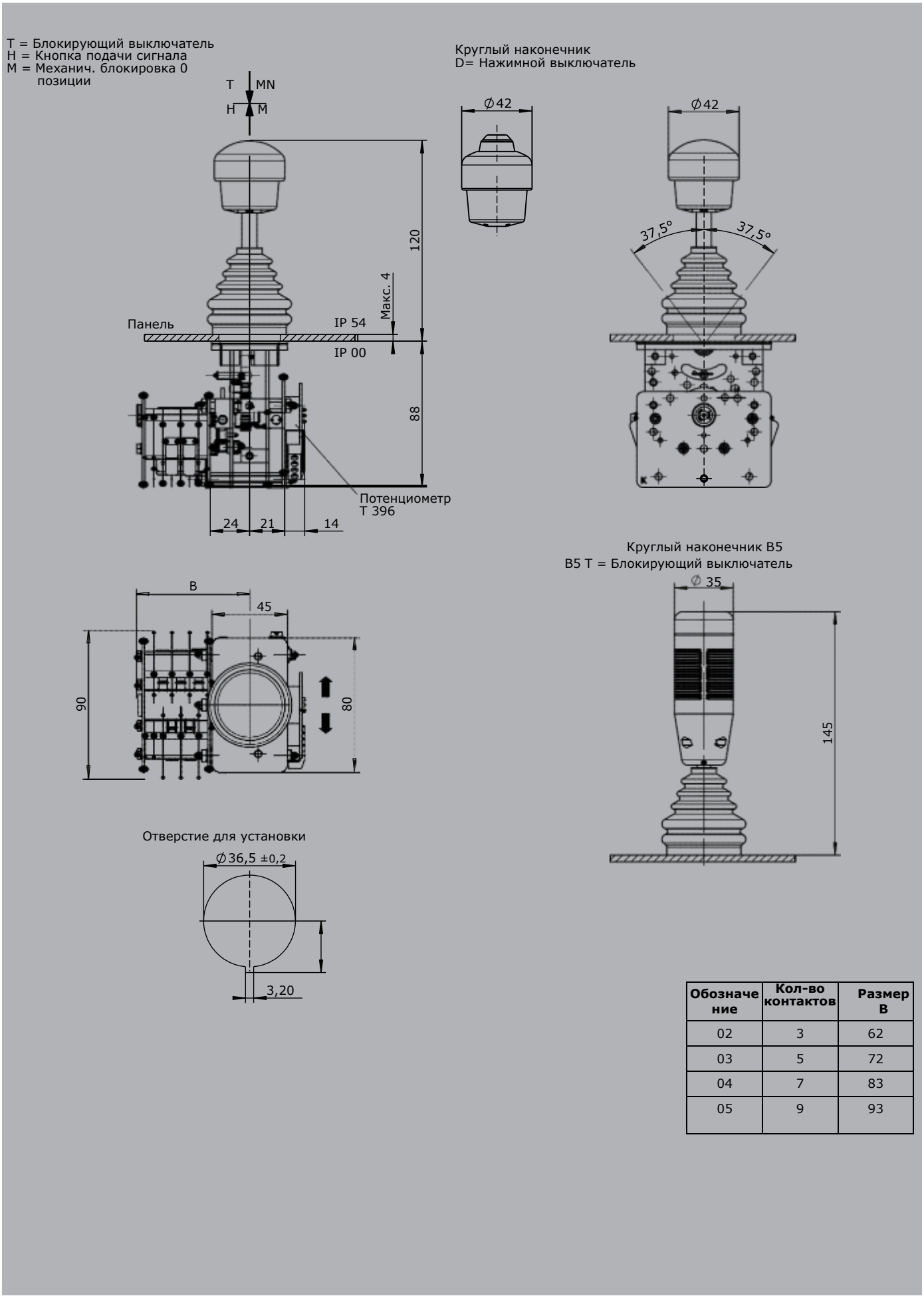

Обозначение	Кол-во контактов	Размер B
02	3	62
03	5	72
04	7	83
05	9	93

V2016/1 16.02.2016

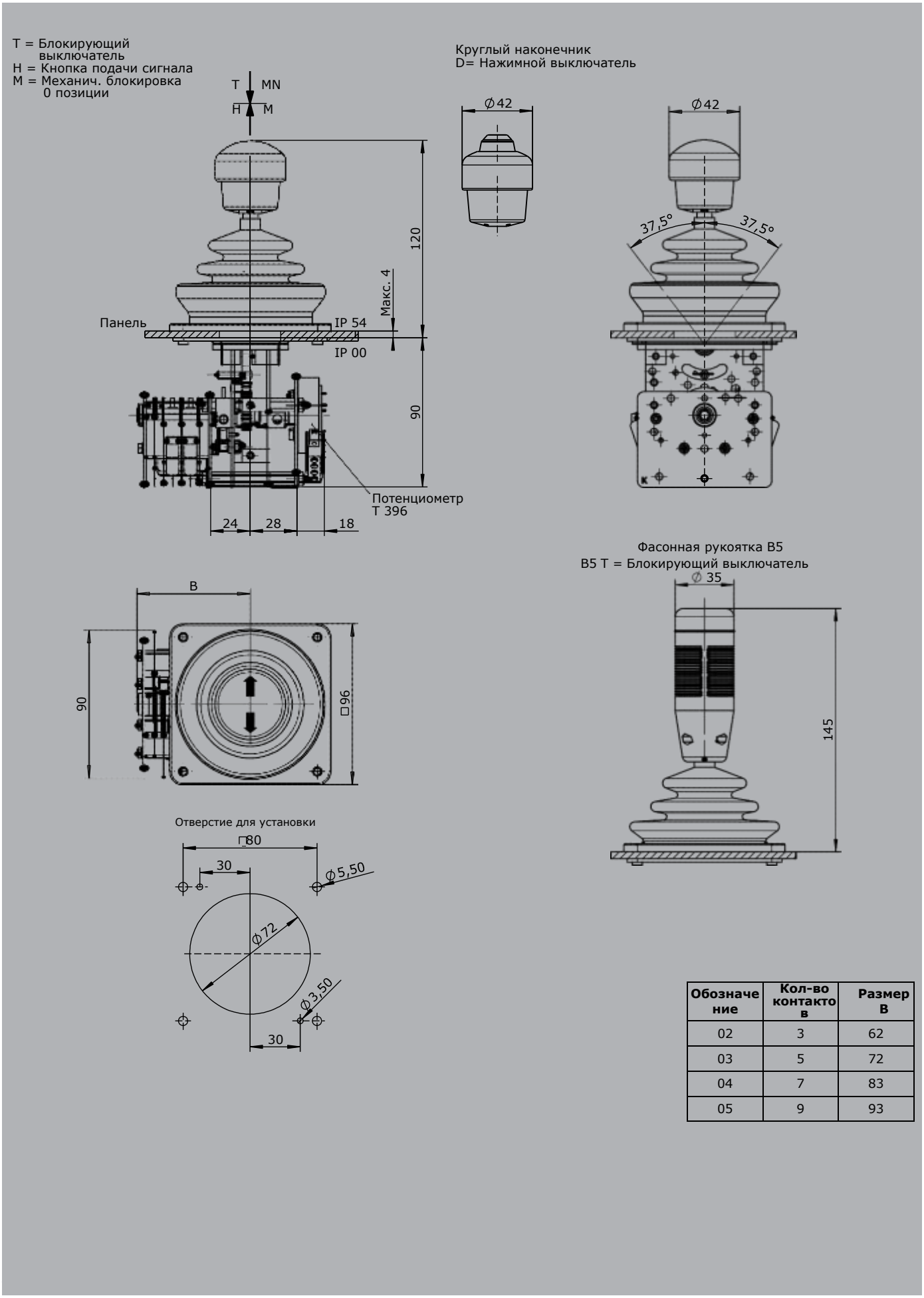

Обозначение	Кол-во контактов	Размер B
02	3	62
03	5	72
04	7	83
05	9	93

Одноосевой командоконтроллер
S22 / SS22

GESSMANN Industrial Controllers

Одноосевой командоконтроллер S2/SS2 является прочным коммутационным устройством. Применяется в устройствах с дистанционным управлением и в электрической гидравлике.
Модульная компоновка создаёт возможность универсального применения этого устройства.
Одноосевой командоконтроллер устойчив к воздействию масла, морского климата и ультрафиолетового излучения.

1

Технические характеристики

Механический срок службы S22	6 миллионов коммутационных операций
Механический срок службы SS22	10 миллионов коммутационных операций
Рабочая температура	от -40°C до +60°C
Степень защиты	IP54

Пример

S22L	S5	T	- 3 Z P	- A050 P134	- X

Базовая комплектация

S22L	левый

Рукоятка переключения удлинённая

S5	-20мм

Рукоятка / фасонная рукоятка

T	Автоматический блокиратор

Ось 1 (направление 1-2)

3	3 контакта (2A 250V AC15)
Z	Пружина самовозврата
P	Потенциометр

Описание оси 1 (направление 1-2)

A050	Тип переключения MSP21
P134	Потенциометр T396 2x5кОм

Специальное исполнение

X	Специальное / в соответствии с требованиями заказчика

S22L	S5	T	- 3 Z P	- A050 P134	- X

Базовая комплектация

S22L	Одноосевой командоконтроллер левый
S22R	Одноосевой командоконтроллер правый
	усиленная версия
SS22L	Одноосевой командоконтроллер левый
SS22R	Одноосевой командоконтроллер правый

Рукоятка переключения удлинённая

	Стандартная
S5	-20мм
S8	+20мм

Идентификация вариантов установки направления переключений:

S22L / SS22L

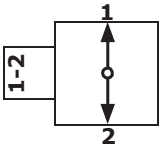

S22R / SS22R

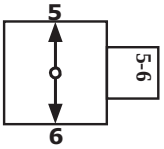

Technical details may vary based on configuration or application! Technical data subject to change without notice!

V2016/1 16.02.2016

Одноосевой командоконтроллер
S22 / SS22

Возможности совмещения с нашими рукоятками

S22L	S5	T	- 3 Z P	- A050 P134	- X

Рукоятка / фасонная рукоятка

	Наконечник (стандартный)
M	Механич. блокировка 0 позиции
MN	Механич. блокировка 0 позиции (нажатие вниз)
T	Автоматический блокиратор
MT	Механич. блокировка 0 позиции + автоматический блокиратор
H	Кнопка подачи сигнала
MH	Механич. блокировка 0 позиции + кнопка подачи сигнала
D	Нажимной выключатель
MD	Механич. блокировка 0 позиции + нажимной выключатель
DV	Нажимной выключатель со световым сигналом
MDV	Механич. блокировка 0 позиции + нажимной выключатель со световым сигналом
B...	Фасонная рукоятка B... *(смотрите стр.129 «фасонная рукоятка»)*

S22L	S5	T	- 3 Z P	- A050	P134	- X

Ось 1: направление 1-2 левый / направление 5-6 правый

1	1 контакт	Стандартное расположение контактов смотрите на стр. 112		
2	2 контакта	z.B.		
3	3 контакта	A98	MS0	
4	4 контакта	A05	MS21	
		A0500	MS21-00	
		A99 расположение контакта в соответствии с требованием заказчика		
Z	Пружина самовозврата			
R	Фрикционный тормоз			
(P)	Возможность установки потенциометра и кодировщика (производство Gessmann)			
P	Потенциометр	P131	T396 2x0,5кОм	I max. 1mA
		P132	T396 2x1кОм	I max. 1mA
		P133	T396 2x2кОм	I max. 1mA
		P134	T396 2x5кОм	I max. 1mA
		P135	T396 2x10кОм	I max. 1mA
		Другие типы потенциометров по запросу!		
C	Кодировщик	C...Кодировщик смотрите стр. 119		

Technical details may vary based on configuration or application! Technical data subject to change without notice!

S22L	S5	T	- 3 Z P	- A050 P134	- X

Специальное исполнение	
X	Специальное / в соответствии с требованиями заказчика
X1	Порядок переключения 2-0-2

1

Приложение
Таблички обозначений
Таблички обозначений с гравировкой

Technical details may vary based on configuration or application! Technical data subject to change without notice!

V2016/1 16.02.2016

Одноосевой командоконтроллер
S22 / SS22

T = Блокирующий выключатель
H = Кнопка подачи сигнала
M = Механич. блокировка 0 позиции

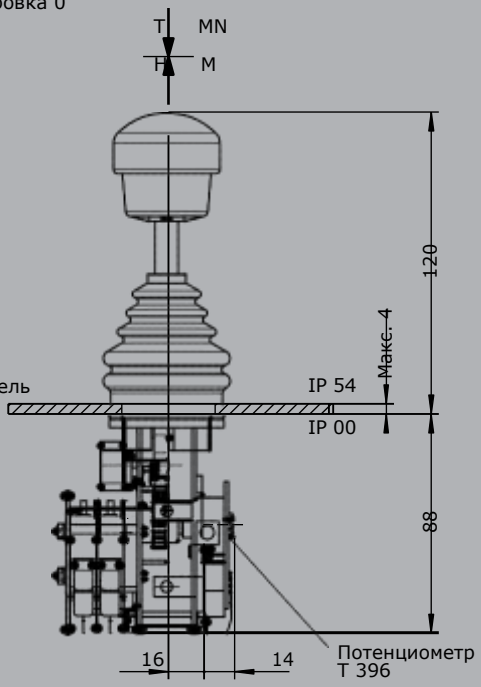

Круглый наконечник
D= Нажимной выключатель

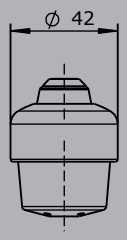

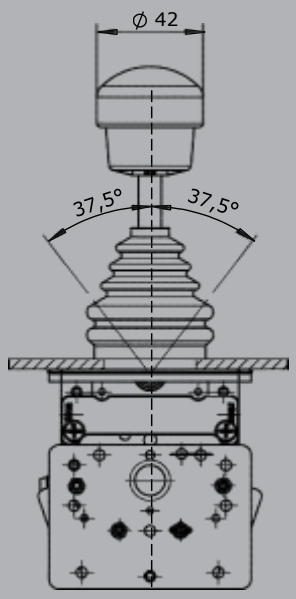

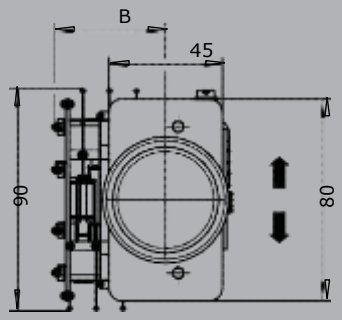

Фасонная рукоятка B5
B5 T = Блокирующий выключатель

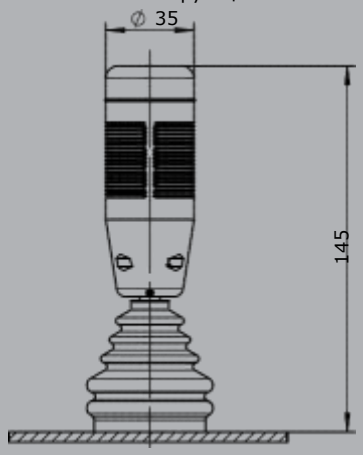

Отверстие для установки

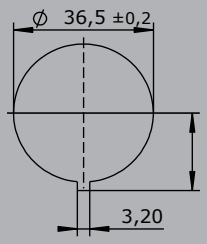

Обозначение	Кол-во контактов	Размер B
1	1	25
2	2	31
3	3	36
4	4	42

Одноосевой командоконтроллер
S23

Одноосевой командоконтроллер S23 является прочным коммутационным устройством.
Применяется в судовом оборудовании и в электрической гидравлике.
Модульная компоновка создаёт возможность универсального применения этого устройства.
Одноосевой командоконтроллер устойчив к воздействию масла, морского климата и ультрафиолетового излучения.

Технические характеристики

Механический срок службы S23	6 миллионов коммутационных операций
Рабочая температура	от -40°C до +60°C
Степень защиты	IP65

Пример

S23L	S5	M	- 3 Z P	- A050 P134	- X

Базовая комплектация

S23L левый

Рукоятка переключения удлинённая

S5 -20мм

Рукоятка / фасонная рукоятка

M Механич. блокировка 0 позиции

Ось 1 (направление 1-2)

3 3 контакта (2A 250V AC15)
Z Пружина самовозврата
P Потенциометр

Описание оси 1 (направление 1-2)

A050 Тип переключения MSP21-0
P134 Потенциометр T396 2x5кОм

Специальное исполнение

X Специальное / в соответствии с требованиями заказчика

S23L	S5	M	- 3 Z P	- A050 P134	- X

Базовая комплектация

S23L левый
S23R правый

Рукоятка переключения удлинённая

Стандартная 140мм
S5 -20мм
S8 +20мм

Идентификация вариантов установки направления переключений:

S23

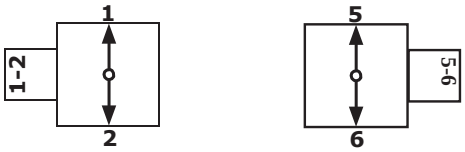

Technical details may vary based on configuration or application! Technical data subject to change without notice!

V2016/1 16.02.2016

S23L	S5	M	- 3 Z P	- A050 P134	- X

Рукоятка / фасонная рукоятка

	Наконечник (стандартный)
M	Механич. блокировка 0 позиции
Q	Т-образная
QM	Т-образная с механич. блокировкой 0 позиции

S23L	S5	M	- 3 Z P	- A050 P134	- X

Ось 1: направление 1-2 левый/ направление 5-6 правый

1	1 контакт	Стандартное расположение контактов смотрите на стр. 112		
2	2 контакта	z.B.		
3	3 контакта	A98	MS0	
4	4 контакта	A05	MS21	
		A0500	MS21-00	
		A99 расположение контакта в соответствии с требованием заказчика		
Z	Пружина самовозврата			
R	Фрикционный тормоз			
(P)	Возможность установки потенциометра и кодировщика (производство Gessmann)			
P	Потенциометр	P131	T396 2x0,5кОм	I max. 1mA
		P132	T396 2x1кОм	I max. 1mA
		P133	T396 2x2кОм	I max. 1mA
		P134	T396 2x5кОм	I max. 1mA
		P135	T396 2x10кОм	I max. 1mA
		Другие типы потенциометров по запросу!		
C	Кодировщик	C... Кодировщик смотрите стр. 119		

S23L	S5	M	- 3 Z P	- A050 P134	- X

Специальное исполнение

X	Специальное / в соответствии с требованиями заказчика

Technical details may vary based on configuration or application! Technical data subject to change without notice!

M = Механич. блокировка
0 позиции

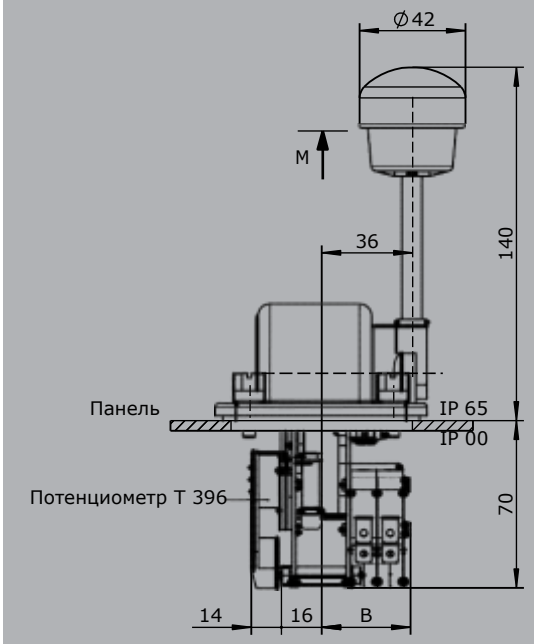

T - рукоятка

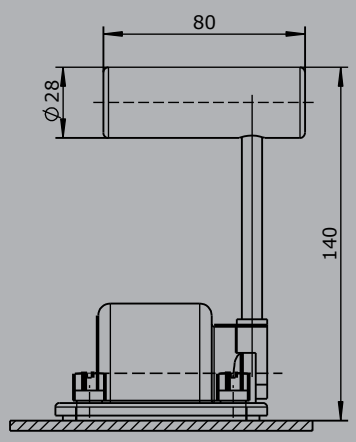

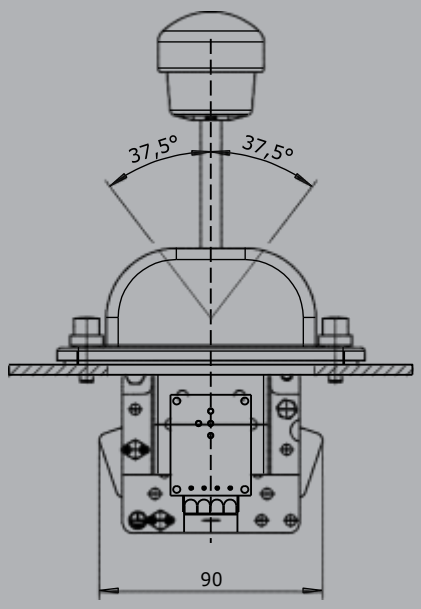

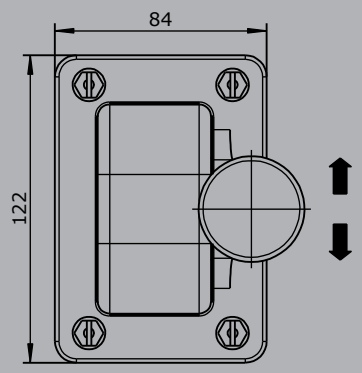

Отверстие для установки

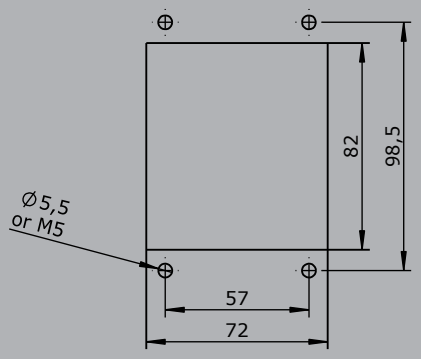

Обозначение	Кол-во контактов	Размер B
1	1	25
2	2	31
3	3	36
4	4	42

Одноосевой командоконтроллер
S14

GESSMANN
Industrial Controllers

Одноосевой командоконтроллер S14 является прочным коммутационным устройством. Применяется в устройствах с дистанционным управлением и в электрической гидравлике.
Модульная компоновка создаёт возможность универсального применения этого устройства.
Одноосевой командоконтроллер устойчив к воздействию масла, морского климата и ультрафиолетового излучения.

1

Технические характеристики

Механический срок службы S14	6 миллионов коммутационных операций
Рабочая температура	от -40°C до +60°C
Степень защиты	IP65

Пример

	S14L	S8	T	- 01ZC	+ A05 C61	- X
Базовая комплектация						
S14L						
Рукоятка переключения удлинённая						
S8 +20мм						
Рукоятка / фасонная рукоятка						
T Автоматический блокиратор						
Ось 1 (направление 1-2)						
01 2 контакта (2A 250V AC15) Z						
Пружина самовозврата						
C Механический кодировщик						
Описание оси 1 (направление 1-2)						
A05 Тип переключения MSP21						
C61 Механический кодировщик MEC 1-2						
Специальное исполнение						
X Специальное / в соответствии с требованиями заказчика						

	S14L	S8	T	- 01ZC	+ A05 C61	- X
Базовая комплектация						
S14L 1-ось левый						
S14R 1-ось правый						
Рукоятка переключения удлинённая						
Стандартная						
S8 +20мм						
Рукоятка / фасонная рукоятка						
Наконечник (стандартный)						
M Механич. блокировка 0 позиции						
MH Механич. блокировка 0 позиции + сигнальный контакт						
T Автоматический блокиратор						
H Кнопка подачи сигнала						
GK1 Наконечник 42мм						
GK1M Механич. блокировка 0 позиции						
GK1MN Механич. блокировка 0 позиции (нажатие вниз)						
GK1T Автоматический блокиратор						
GK1H Кнопка подачи сигнала						

Идентификация вариантов установки направления переключений:

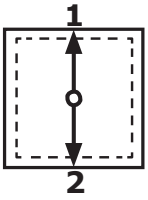

S14

V2016/1 16.02.2016

		S14L	S8	T	- 01ZC	+ A05	C61	- X
GK1MH	Механич. блокировка 0 позиции + сигнальный контакт							
GK1D	Нажимной выключатель							
GK1DV	Нажимной выключатель со световым сигналом							
GSP	Поворотная рукоятка 2x5кОм + диаграмма переключений Imax= 1mA							
B ...	Фасонная рукоятка B... *(смотрите стр.129 «фасонная рукоятка»)*							

Внимание! Одноосевой командоконтроллер S14 не подходит для большой фасонной рукоятки (B3, B7/B8, B9...)!

		S14L	S8	T	- 01ZC	+ A05	C61	- X

Ось 1: направление 1-2 левый/ направление 5-6 правый

	(Стандартные контакты позолочены 2A 250V AC15)			
1	2 контакта	Стандартное расположение контактов смотрите на стр. 112		
2	4 контакта	z.B.		
3	6 контактов	A05	MS21	
		A0500	MS21-00	
		A110	MS24-0	
		A99 расположение контакта в соответствии с требованием заказчика		
Z	Пружина самовозврата *(входит в базовую комплектацию!)*			
R	Фрикционный тормоз			
C	Механический кодировщик	C61	MEC 1-2	
			EA/02-10	I max. 1mA
			Значение потенциометра	2x10кОм
			Диаграмма переключений	Тип переключения MS26-0
		C62	MEC 1-7	
			EA/10-10	I max. 1mA
			Значение потенциометра	2x5кОм
			Диаграмма переключений	Тип переключения MS26-0-1
		C66	MEC 1-10	
			EA/17-10	I max. 1mA
			Значение потенциометра	2x1,5кОм
			Диаграмма переключений	Тип переключения MS21-0+MS21
		C63	MEC 1-6	
			EA/09-10	
			6-битовый код Грея	
		C64	MEC 1-6-5	
			ER/36-10	Us= 18-30V
			Выход по току 20...4...20mA	
		C65	MEC 1-6-8	
			ER/ 36-10	Us= 18-30V
			Выход по току 20...0...20mA	
		C67	MEC 1-6-9	
			ER/36-11	Us= 18-30V
			Выход по напряжению 10...0...10V	
		Другие типы потенциометров по запросу!		

		S14L	S8	T	- 01ZC	+ A05	C61	- X

Специальное исполнение

X	Специальное/ в соответствии с требованиями заказчика

Technical details may vary based on configuration or application! Technical data subject to change without notice!

T = Блокирующий выключатель
H = Кнопка подачи сигнала
M = Механич. блокировка 0 позиции

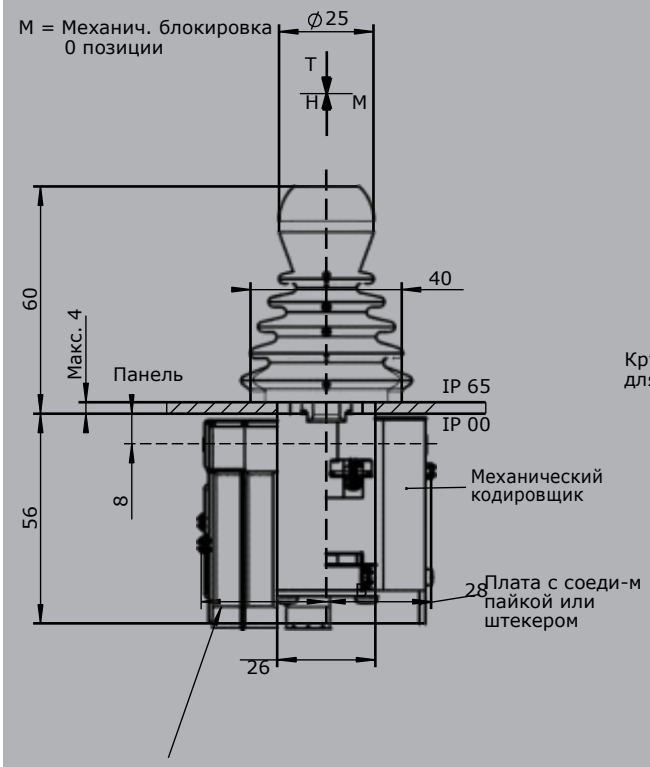

Круглый наконечник GK для MN, MP

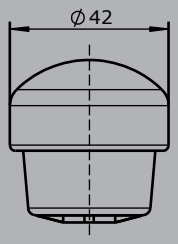

Круглый наконечник GSP для 3.направление 11-12

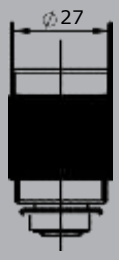

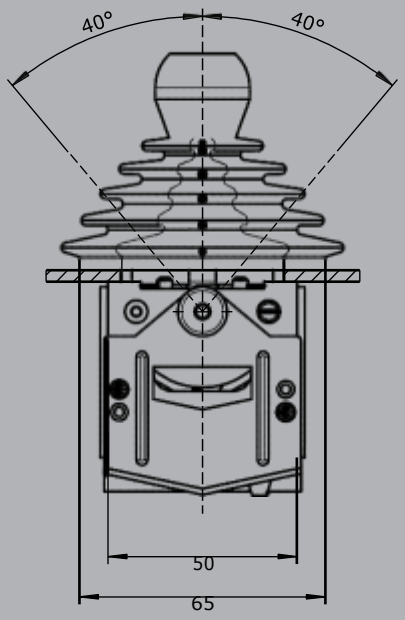

CAGE CLAMP® штекерное клеммное соединение, макс. 1,5 мм²

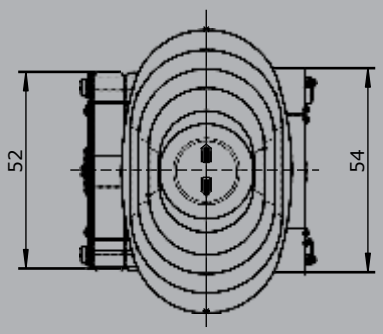

Отверстие для установки

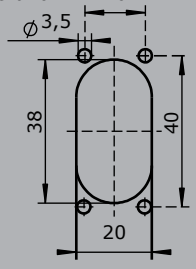

Обозначение	Кол-во контактов	Размер B
01	2	24
02	4	33
03	6	42

Одноосевой командоконтроллер
S3

Одноосевой командоконтроллер S3 является прочным коммутационным устройством. Предназначен для применения на судовом оборудовании. Модульная компоновка создаёт возможность универсального применения этого устройства. Одноосевой командоконтроллер устойчив к воздействию масла, морского климата и ультрафиолетового излучения.

1

Технические характеристики

Механический срок службы S3	12 миллионов коммутационных операций
Рабочая температура	от -40°C до +60°C
Степень защиты спереди	IP66

Пример

S3L S5 Q - 2 R P - B - A05 P214 - E1291 - X

Базовая комплектация

S3L	Одноосевой командоконтроллер левый

Рукоятка переключения удлинённая

S5	-20мм

Рукоятка переключений, левая

Q	Т-образная

Ось 1

2	2 контакта (1,5A 24V DC13)
R	Фрикционный тормоз
Z	Пружина самовозврата
P	Потенциометр

Защитный корпус

B	Защитный корпус

Описание оси 1 (направление 1-2)

A05	Тип переключения MSP21
P214	Потенциометр T246 2x5кОм

Интерфейс

E1291	Выход по напряжению 0...5...10V

Специальное исполнение

X	Специальное / в соответствии с требованиями заказчика

Technical details may vary based on configuration or application! Technical data subject to change without notice!

Одноосевой командоконтроллер
S3

GESSMANN Industrial Controllers

S3L	S5	Q	- 2 R P	- B	- A05	P214	- E1291	- X

Базовая комплектация

S3L	Одноосевой командоконтроллер, рукоятка переключения левая
S3R	Одноосевой командоконтроллер, рукоятка переключения правая

Рукоятка переключения удлинённая*

	Стандартная 148мм
S5	-20мм
S8	+20мм

**Доступна только в комплекте с рукояткой!*

Рукоятка

	Наконечник
D	Нажимной выключатель
Q	Т-образная
QD	Т-образная с нажимным выключателем сбоку

Идентификация вариантов установки направления переключений:

S3L	S5	Q	- 2 R P	- B	- A05	P214	- E1291	- X

Ось 1: направление 1-2 левый

1	1 контакт	Стандартное расположение контактов смотрите на стр. 112
2	2 контакта	z.B.
3	3 контакта	A98
		A05
		A050
		A99 расположение контакта в соответствии с требованием заказчика
R	Фрикционный тормоз	
(P)	Возможность установки потенциометра и кодировщика (производство Gessmann)	

P	Потенциометр	P211	T246 2x0,5кОм	I max. 1mA
		P212	T246 2x1кОм	I max. 1mA
		P214	T246 2x5кОм	I max. 1mA
		P215	T246 2x10кОм	I max. 1mA
		Другие типы потенциометров по запросу!		
	Потенциометр Холла	P42	T1003	

S3L	S5	Q	- 2 R P	- B	- A05	P214	- E1291	-	X

Cover housing

B	Cover housing

Интерфейс *(описание смотрите на следующих стр.)*

	Выход потенциометра
E1xx	Выход по напряжению
E2xx	Выход по току

Специальное исполнение

X	Специальное / в соответствии с требованиями заказчика

Technical details may vary based on configuration or application! Technical data subject to change without notice!

V2016/1 16.02.2016

Выход по напряжению

Напряжение питания	11,5-32V DC			
Электропроводка	Кабель длиной 500мм с разъемом (вилка) CPC 17 - 14-полюсный			
0...5...10V для каждой оси				
		1 ось	E129 1	☐
10...0...10V для каждой оси				
		1 ось	E141 1	☐
-10...0...+10V для каждой оси				
		1 ось	E140 1	☐

Выход по напряжению с другим значением по запросу!

Выход по току

Напряжение питания	18-36V DC		
Электропроводка	Кабель длиной 500мм с разъемом (вилка) CPC 17 - 14-полюсный		
4...12...20mA для каждой оси			
		1 ось	E209 1
20...4...20mA для каждой оси			
		1 ось	E217 1

Приложение

Штепсель AMP CPC 13 9-полюсный (гнездовой контакт)	5300000209
Штепсель AMP CPC 13 9-полюсный (гнездовой контакт) с 2м кабелем	5300000210

Technical details may vary based on configuration or application! Technical data subject to change without notice!

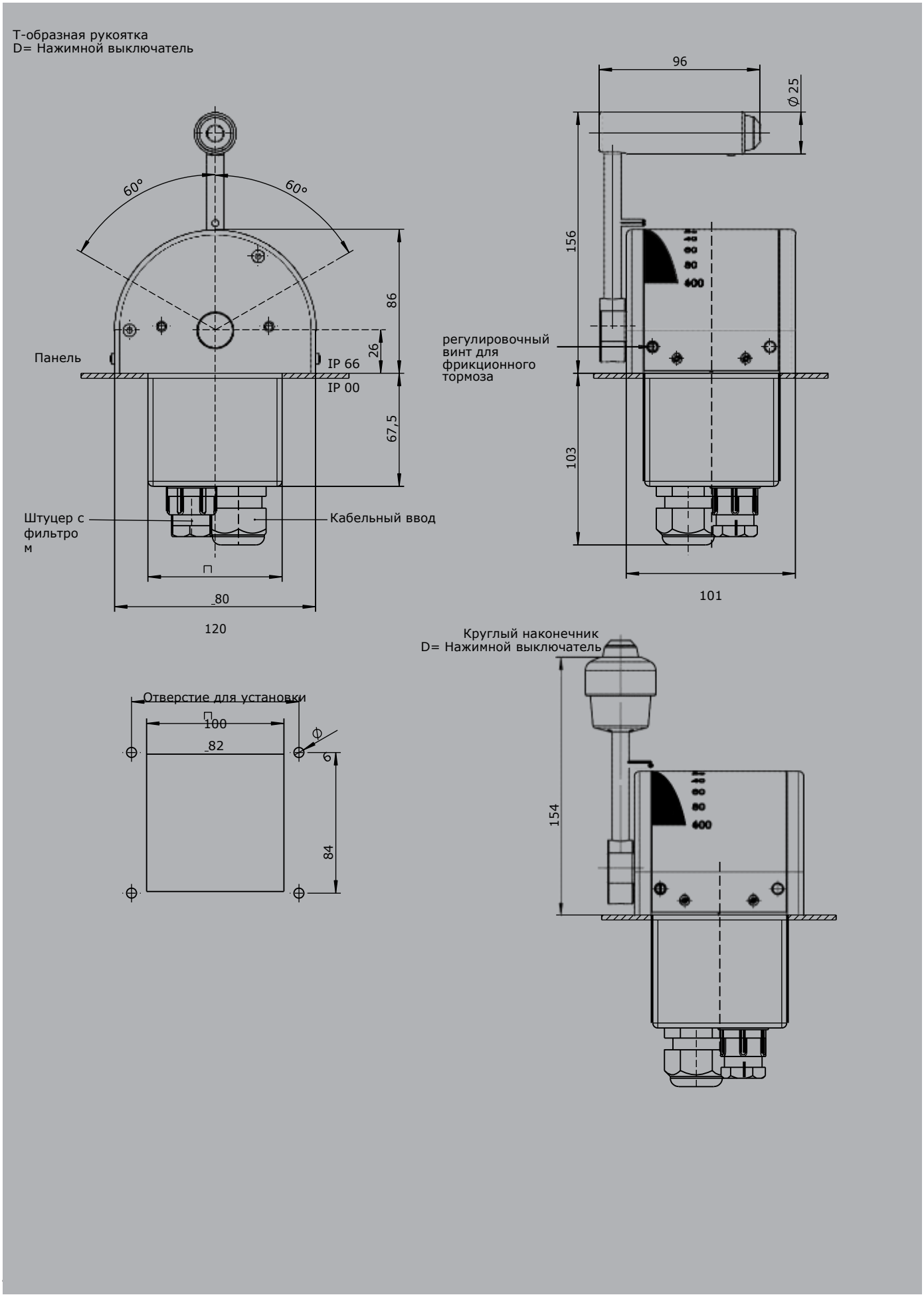

V2016/1 16.02.2016

Переключатель управления
N6

GESSMANN
Industrial Controllers

Переключатель управления N6 является прочным коммутационным устройством. Предназначен для применения в области подъёмно-транспортного оборудования и в электрической гидравлике. Модульная компоновка создаёт возможность универсального применения этого устройства. Переключатель управления устойчив к воздействию масла, морского климата и ультрафиолетового излучения.

1

Технические характеристики

Механический срок службы N6	10 миллионов коммутационных операций
Рабочая температура	от -40°C до +60°C
Степень защиты	IP54

Пример

N6	- DG	- 01 Z P	- A05 P134	- X

Базовая комплектация

N6	вкл. ISO-пластину на передней стороне 88x88мм

Рукоятка

DG	Поворотная рукоятка

Ось 1 (направление 2-4)

01	2 контакта (2A 250V AC15)
Z	Пружина самовозврата
P	Потенциометр

Описание оси 1 (направление 3-4)

A05	Тип переключения MSP21
P134	Потенциометр T396 2x5кОм

Специальное исполнение

X	Специальное / в соответствии с требованиями заказчика

Technical details may vary based on configuration or application! Technical data subject to change without notice!

Переключатель управления
N6

GESSMANN Industrial Controllers

N6	- DG	- 01 Z P	- A05	P134	- X

1

Базовая комплектация

N6	incl. ISO-пластину на передней стороне 88x88мм
N6A	incl. ISO-пластину на передней стороне 88x88мм, IP65 (спереди)

Рукоятка

KN	Наконечник
HG	Круглый наконечник
DG	Поворотная рукоятка

Ось 1: направление 3-4

(Стандартные контакты позолочены 2A 250V AC15)

01	2 контакта	Стандартное расположение контактов смотрите на стр. 112	
02	4 контакта	z.B.	
03	6 контактов	A980	MS00
04	8 контактов	A05	MS21
05	10 контактов	A0500	MS21-00
06	12 контактов	A110	MS24-0
	A = посеребрённые контакты (4A 250V AC15)	*A99 расположение контакта в соответствии с требованием заказчика*	

Z	Пружина самовозврата			
R	Фрикционный тормоз			
(P)	Возможность установки потенциометра и кодировщика (производство Gessmann)			
P	Потенциометр	P131	T396 2x0,5кОм	I max. 1mA
		P132	T396 2x1кОм	I max. 1mA
		P133	T396 2x2кОм	I max. 1mA
		P134	T396 2x5кОм	I max. 1mA
		P135	T396 2x10кОм	I max. 1mA
		Другие типы потенциометров по запросу!		
C		C... Кодировщик смотрите стр. 119		

N6	- DG	- 01 Z P	- A05	P134	- X

Специальное исполнение

X	Специальное / в соответствии с требованиями заказчика

Приложение

Таблички обозначений

Таблички обозначений с гравировкой

Technical details may vary based on configuration or application! Technical data subject to change without notice!

V2016/1 16.02.2016

Переключатель управления
N6

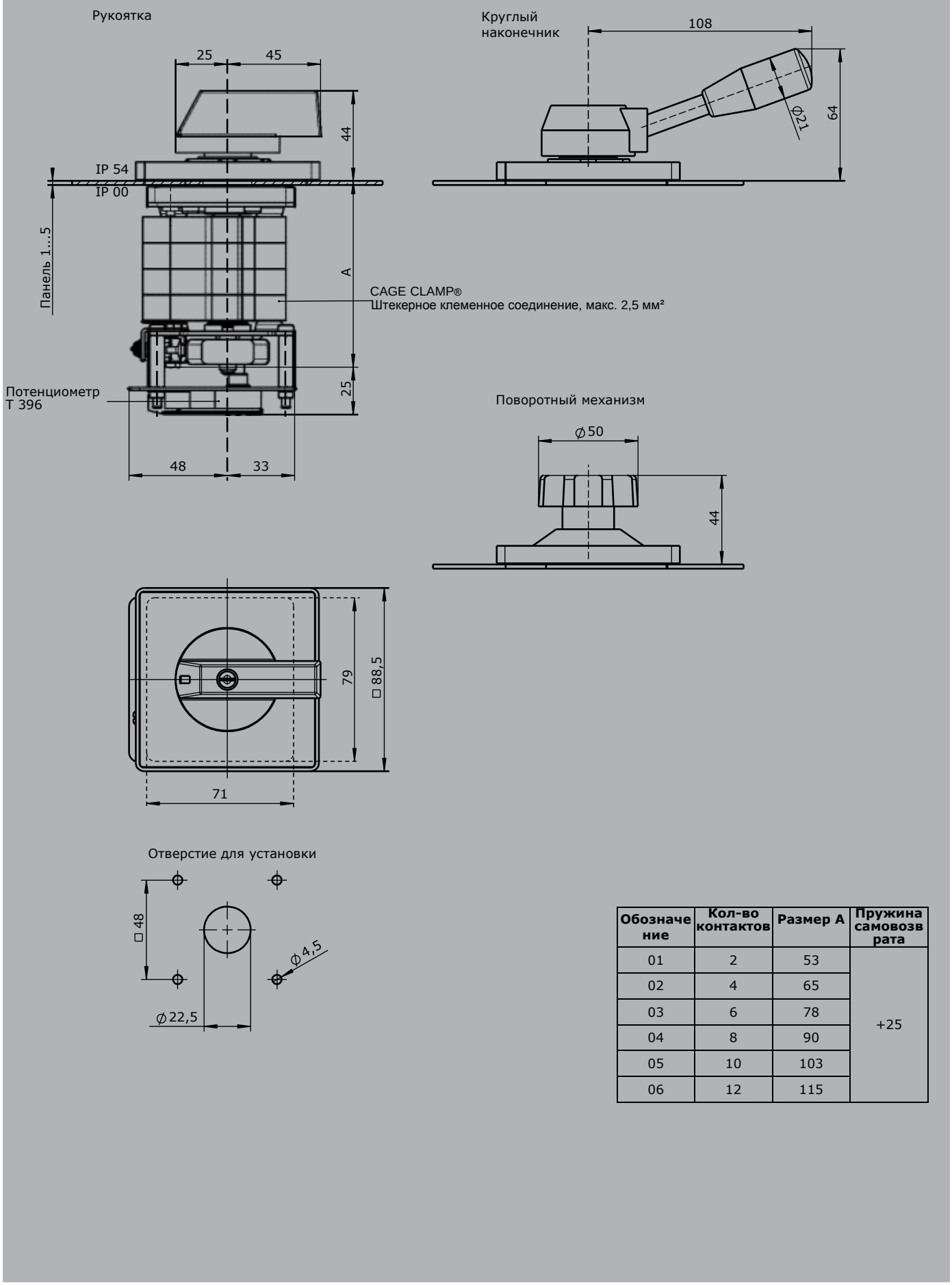

Обозначение	Кол-во контактов	Размер A	Пружина самовозврата
01	2	53	+25
02	4	65	
03	6	78	
04	8	90	
05	10	103	
06	12	115	

Переключатель управления
N9

GESSMANN
Industrial Controllers

Переключатель управления N9 является прочным коммутационным устройством. Предназначен для применения в области подъёмно-транспортного оборудования и в электрической гидравлике. Модульная компоновка создаёт возможность универсального применения этого устройства.

Технические характеристики

Механический срок службы N9	10 миллионов коммутационных операций
Рабочая температура	от -40°C до +60°C
Степень защиты	IP54

1

Пример

N9	- 2 R P	- A05	P134	- X

Базовая комплектация

N9 переключатель управления с поворотной рукояткой

Ось 1: направление 3-4

1	1 контакт	Стандартное расположение контактов смотрите на стр. 112		
2	2 контакта	z.B.		
		A98	MS0	
		A05	MS21	
		A99 расположение контакта в соответствии с требованием заказчика		
R	Фрикционный тормоз (входит в базовую комплектацию)			
(P)	Возможность установки потенциометра и кодировщика (производство Gessmann)			
P	Потенциометр	P131	T396 2x0,5кОм	I max. 1mA
		P132	T396 2x1кОм	I max. 1mA
		P133	T396 2x2кОм	I max. 1mA
		P134	T396 2x5кОм	I max. 1mA
		P135	T396 2x10кОм	I max. 1mA
		Другие типы потенциометров по запросу!		
	Потенциометр Холла	P43	T1360 0,5...2,5...4,5V / 4,5...2,5...0,5V	

Специальное исполнение

X Специальное / в соответствии с требованиями заказчика

Technical details may vary based on configuration or application! Technical data subject to change without notice!

V2016/1 16.02.2016

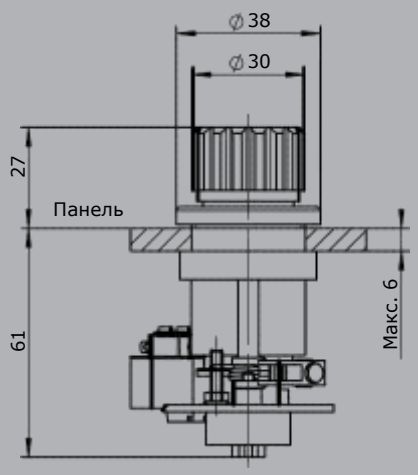

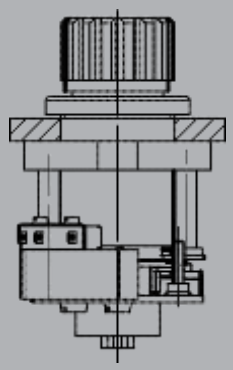

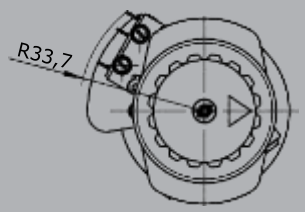

Отверстие для установки

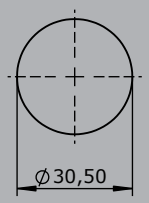

Разъемы стандартные

GESSMANN Industrial Controllers

Molex Micro-Fit 3.0		**Подходят для проводов сечением 0,1 до 0,75мм²**
	S001	Male housing 4-pole
	S002	Male housing 6-pole
	S003	Male housing 8-pole
	S004	Male housing 10-pole
	S005	Male housing 12-pole
	S006	Male housing 14-pole
	S007	Male housing 18-pole
	S008	Male housing 24-pole
	S009	Female housing 4-pole
	S010	Female housing 6-pole
	S011	Female housing 8-pole
	S012	Female housing 10-pole
	S013	Female housing 12-pole
	S014	Female housing 14-pole
	S015	Female housing 18-pole
	S016	Female housing 24-pole
Deutsch DTM		**Подходят для проводов сечением 0,25 до 1,5мм²**
	S017	Male housing 4-pole
	S018	Male housing 6-pole
	S019	Male housing 8-pole
	S020	Male housing 10-pole
	S021	Male housing 12-pole
	S022	Female housing 4-pole
	S023	Female housing 6-pole
	S024	Female housing 8-pole
	S025	Female housing 10-pole
	S026	Female housing 12-pole
Deutsch DT		**Подходят для проводов сечением 0,25 до 2,0мм²**
	S027	Male housing 4-pole
	S028	Male housing 6-pole
	S029	Male housing 8-pole
	S030	Male housing 10-pole
	S031	Male housing 12-pole
	S032	Female housing 4-pole
	S033	Female housing 6-pole
	S034	Female housing 8-pole
	S035	Female housing 10-pole
	S036	Female housing 12-pole
AMP CPC		**Подходят для проводов сечением 0,12 до 1,5мм²**
	S037	Male housing CPC 13 9-pole
	S038	Male housing CPC 17 14-pole
	S039	Male housing CPC 23 37-pole
	S040	Female housing CPC 13 9-pole
	S041	Female housing CPC 17 14-pole
	S042	Female housing CPC 23 37-pole

Technical details may vary based on configu ation or application! Technical data subject to change without notice!

GESSMANN Industrial Controllers

1

AMP Mini-Universal MATE-N-LOK		Подходят для проводов сечением 0,12 до 1,5мм²
	S043	Male housing 4-pole
	S044	Male housing 6-pole
	S045	Male housing 8-pole
	S046	Male housing 10-pole
	S047	Male housing 16-pole
	S048	Female housing 4-pole
	S049	Female housing 6-pole
	S050	Female housing 8-pole
	S051	Female housing 10-pole
	S052	Female housing 16-pole
Phoenix		**Подходят для проводов сечением до 1,5мм²**
	S053	Male housing IC 2,5 8-pole with screw terminal
	S054	Male housing IC 2,5 12-pole with screw terminal
	S055	Male housing IC 2,5 14-pole with screw terminal
	S056	Male housing IC 2,5 18-pole with screw terminal
	S057	Female housing MSTB 2,5 8-pole with screw terminal
	S058	Female housing MSTB 2,5 12-pole with screw terminal
	S059	Female housing MSTB 2,5 14-pole with screw terminal
	S060	Female housing MSTB 2,5 18-pole with screw terminal

Technical details may vary based on con iguration or application! Technical data subject to change without notice!

V2017/1 03.04.2017

Стандартные диаграммы переключения контактов

GESSMANN Industrial Controllers

Типы переключений | Обознач.

MS11

A01

MS12

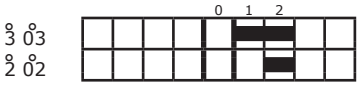

A02

MS13

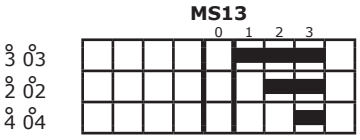

A03

MS14

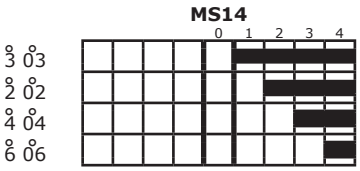

A04

MS21

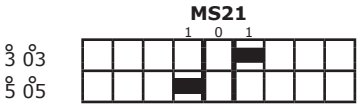

A05

MS22

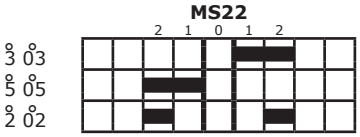

A06

MS212

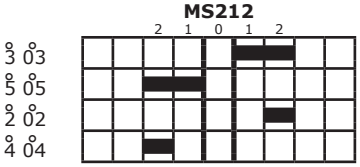

A07

MS222

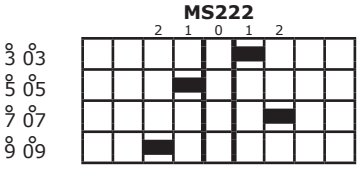

A08

MS23

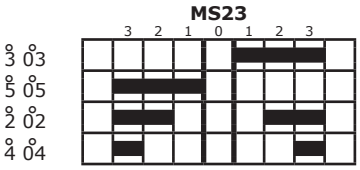

A09

MS213

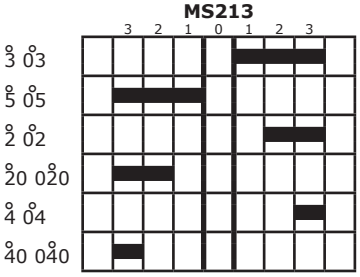

A10

Типы переключений | Обознач.

MS24

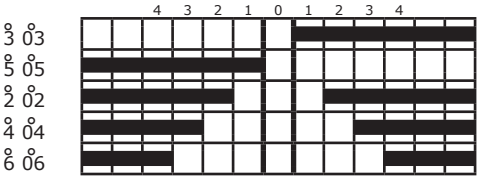

A11

MS214

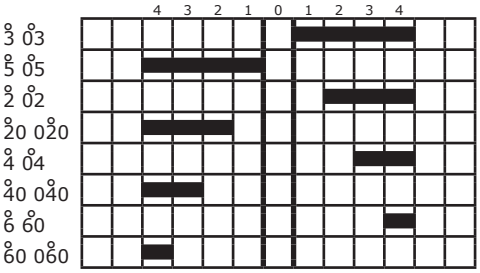

A12

MS224

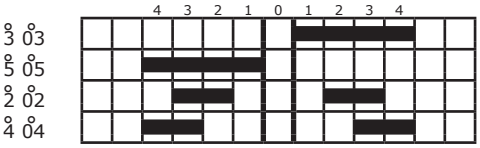

A13

MS25

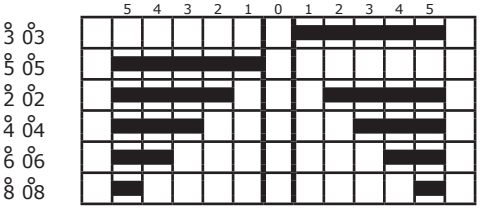

A14

MS26

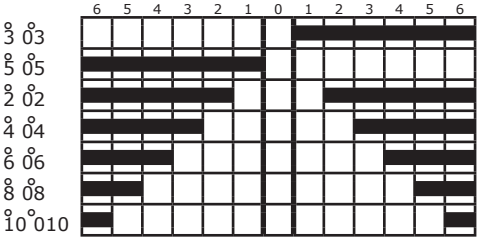

A15

MS0

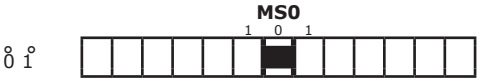

A98

Прочие диаграммы переключения контактов

Контакт в 0 позиции
Нормально-замкнутый

A...0

Контакт в 0 позиции
Нормально-разомкнутый

A...1

Потен
циоме-
тер
MSP

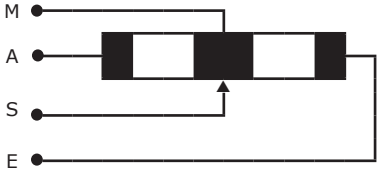

Микроконтакт переключения для рукоятки переключения с блокирующим выключателем, переключателем подачи сигнала, нажимным выключателем

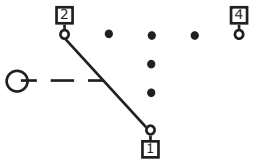

контакт 5 05 = направление переключения 1/4/5/8
контакт 3 03 = направление переключения 2/3/6/7

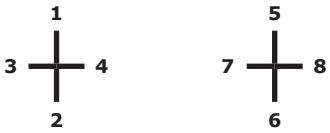

лев. прав.

Обозначение направлений переключения согласно DIN 15025

1

Technical details may vary based on configu ation or application! Technical data subject to change without notice!

Технические характеристики

GESSMANN Industrial Controllers

Категории пользователя для выключателей вспомогательной цепи тока согласно нормам IEC/EN 60947-5-1

Род тока	Категория пользователя	Типичные примеры применения	Обычные условия применения					
		I= ток включения, Ic= ток выключения Ie= расчётный рабочий ток, U= напряжение Ue= расчётное рабочее напряжение Ur= восстанавливающееся напряжение T 0,95= время в мс до достижения 95% стационарного тока P= UE · Ie= расчётная мощность в ваттах	Включение			Выключение		
			I/Ie	U/Ue	cos	Ic/Ie	Ur/Ue	cos
Переменный ток	AC12	Управление резистивной нагрузкой и полупроводниковой нагрузкой во входных цепях оптоэлектронных устройств.	1	1	0,9	1	1	0,9
	AC15	Управление электромагнитной нагрузкой (больше 72VA)	10	1	0,3	1	1	0,3
			I/Ie	U/Ue	t 0,95	Ic/Ie	Ur/Ue	t 0,95
Постоянный ток	DC 12	Управление резистивной нагрузкой и полупроводниковой нагрузкой во входных цепях оптоэлектронных устройств.	1	1	1мс	1	1	1 мс
	DC 13	Управление электромагнитами постоянного тока	1	1	6 · P	1	1	6 · P

Значение 6·P вычисляется из эмпирического соотношения, соответствующего большинству значений нагрузки магнитов постоянного тока вплоть до верхнего предельного значения P = 50 W, где 6·P = 300 мс. Нагрузка с расчётной мощностью свыше 50 W состоит из небольших, параллельно проходящих нагрузок. В связи с этим 300 мс – это верхнее предельное значение, независимо от величины мощности.

Соответствие электрических параметров устройствам фирмы ГЕССМАНН		**V6 S6 N61**	**N6 N62**	**VV6 DD64**	**V11**	**V5 S2-S23**	**VV5 SS2-SS21**
Расчётное напряжение уровня изоляции Ui, вольт		250		250	250	250	250
Расчётное рабочее напряжение Ue, вольт		250		250	250	250	250
Расчётное рабочее напряжение ампер	Ie AC 12	6 или 16		6 или 16	6 или 16	10	10
	AC 15	2	4	2	4 2	4 2	2
DC 12	24 V	6	8	6	8 6	8 4	4
	48V	2	4	2	4 2	4 2	2
	110V	0,5	1	0,5	1 0,5	1 0,2	0,2
	220V	0,1	0,5	0,1	0,5 0,1	0,5 0,1	0,1
Позолоченные контакты	24V	5мА		5мА	5мА	5мА	5мА
DC 13	24V	1		1	1	3	3
	48V	0,5		0,5	0,5	1,5	1,5
	110V	0,2		0,2	0,2	0,1	0,1
	220V	0,05		0,05	0,05	0,05	0,05
Защита от короткого замыкания, ампер предохранитель с плавкой вставкой	9L	6	16	6	6	16	10
Защитный выключатель характер-ка G		6	16	6	6 16	16	10
Винт подключения к контакту Плоское штекерное соединение		M 3,5		M 3,5	M 3,5	M 3,5	M3,5
CAGE CLAMP® штырьевое клеммное соединение - зарегистрированная торговая марка фирмы «WAGO Kontakttechnik GmbH Germany»		2,5мм²		2,5мм²	2,5мм²	6,3x0,8	6,3x0,8
Попереч. сечение подключаемого проводника, в мм², тонкие проводные жилы, с гильзами для жил		1,5		1,5	1,5	1,5	1,5
Механический срок службы в миллионах коммутационных операций, при макс. частоте переключений 1000 срабатываний в теч. часа		10		20	10	6	10

Ударопрочность согласно нормам IEC 68-2-27
Амплитуда толчка > 15 продолжительность толчка 20мс

Изоляционное расстояние в воздухе и путь скользящего разряда согласно нормам IEC 947-1; 2.5.46.51	Категория перенапряжения III, степень загрязнения 3

Значения степени защиты согласно IEC/EN 60529

	1. защита от соприкосновения и от попадания твёрдых посторонних тел	2.защита от попадания воды
IP00	защита отсутствует	защита отсутствует
IP54	защита от отложения пыли	защита от брызг воды
IP65	защита от попадания пыли	защита от водяных струй
IP66	защита от попадания пыли	защита от сильных водяных струй

Technical details may vary based on configuration or application! Technical data subject to change without notice!

V2016/1 16.02.2016

Технические характеристики

GESSMANN Industrial Controllers

Соответствие электрических параметров устройствам фирмы ГЕССМАНН		V8 V85 D8	VV8 VV85 D3 S3	V10 V25 S1	V14 S14	V3	Блокирующий выключатель кнопка подачи сигнала нажимной выключатель
Расчётное напряжение уровня изоляции Ui, вольт		110	110	110	250	500	250
Расчётное рабочее напряжение Ue, вольт		110	110	110	250	350	250
Расчётное рабочее напряжение, ампер	Ie AC 12	2	2	2	6	16	6
	AC 15	0,5	0,5	0,5	2	4	2
DC 12	24 V	2	2	2	6	8	4
	48V	1	1	1	2	4	2
	110V	0,1	0,1	0,1	0,5	1	0,2
	220V				0,1	0,5	0,1
Позолоченные контакты	24V	5мА	5мА	5мА	5мА	5мА	5мА
DC 13	24V	1,5	1,5	1,5	1	1	3
	48V	0,5	0,5	0,5	0,5	0,5	1,5
	110V	0,05	0,05	0,05	0,2	0,2	0,1
	220V				0,05	0,05	0,05
Защита от короткого замыкания, ампер		4	4	4	6	16	6
предохранитель с плавкой вставкой	9L		4	4	6	16	6
Защитный выключатель хар-ка G		4					
Винт подключения к контакту Плоское штекерное соединение CAGE CLAMP® штырьевое клеммное соединение – зарегистрированная торговая марка фирмы «WAGO Kontakttechnik GmbH Germany»			Присоединение пайкой		M4 1,5мм²	M 3,	6,3 x 0,8
Попереч. сечение подключаемого проводника, в мм², тонкие проводные жилы с гильзами для жил		0,5	0,5	0,5	1	1,5	1,5
Механический срок службы в миллионах Коммутационных операций, при макс. частоте переключений 1000 срабатываний в теч. часа		8	12	8	6	6	10
Ударопрочность согласно нормам IEC 68-2-27		Амплитуда толчка > 15 продолжительность толчка 20мс					
Изоляционное расстояние в воздухе и путь скользящего разряда согласно нормам IEC 947-1; 2.5.46.51		Категория перенапряжения III, степень загрязнения 3					

Значение степени защиты согласно IEC/EN 60529	1. Защита от соприкосновения и от попадания твёрдых тел	2. Защита от попадания воды
	защита отсутствует	защита отсутствует
	защита от отложения пыли	защита от брызг воды
	защита от попадания пыли	защита от водяных струй
	защита от попадания пыли	защита от сильных водяных струй

Technical details may vary based on configuration or application! Technical data subject to change without notice!

Потенциометры и их совместимость с командоконтроллерами фирмы ГЕССМАНН

GESSMANN Industrial Controllers

с центральным отводом

для установки на	Обозначение	Мощность (W)	Ток ползунка (mA)	Обозначение	Доп.обозначения	2x0,5кОм 1	2x1кОм 2	2x2кОм 3	2x5кОм 4	2x10кОм 5	Hall 0,5...2,5...4,5V / 4,5...2,5...0,5V	Раздел №	Дополнение к Разделу №	Примечание
V6 / VV6 D64 / DD64	T1420	1,5	10	P44	☐	x	x	x	x	x				
V5 / VV5 V3	T132	2,5	10	P05	☐	x	x	x	x	x				
S2 / SS2	T132 Öl	2,5	10	P06	☐	x	x		x	x				
S6 N6	T178	1,5	10	P07	☐		x	x	x					прогрессивная
P7 P8	T238	1	10	P08	☐	x	x	x	x	x*1				*¹R=2x0,5кОм
	T133	60	85	P10	☐	x								
	T396	0,5	1	P13	☐	x	x	x	x	x				
	T1350 Ex	0,5	1	P14	☐	x	x	x	x	x				
	T1360			P43										
V8 / VV8 D8	T239	1	10	P17	☐		x	x	x					
P10 P11	T301	0,5	1	P18	☐		x	x	x	x				
P12	T426	0,5	1	P19	☐				x	x			с линиями направления	
	T432	0,5	1	P20	☐				x					
	T246	0,5	1	P21	☐	x	x		x	x				
	T362	0,5	1	P22	☐		x	x	x					
	T1003			P42										
	T1360			P43										
V10 S1	T321	1	10	P24	☐		x							
Цил-кая рук-ка	T320	0,5	1	P25	☐		x		x					
	T430	0,5	1	P27	☐				x				с линиями направления	
	T375	0,5	1	P37	☐		x		x					
	T997			P41										
V11	T316	1	10	P31	☐				x*2					
	T365	0,5	1	P32	☐				x	x				*²R=2x4kОм

без центрального отвода

для установки на	Тур	Мощность (W)	Ток ползунка (mA)	Тур	Доп.обозначения	кОм 1	Ом 2	Ом 3	Ом 4	кОм 5	Раздел №	Дополнение к Разделу №	Примечание
V6 / VV6	T1491	1,5	10	P46	☐	x	x	x	x	x	524004600	☐	
D64 / DD64 V5 / VV5	T131	2,5	10	P03	☐	x	x	x	x	x	524000300	☐	
V3 S2 / SS2	T131 Öl	2,5	10	P04	☐		x		x	x	524000400	☐	
S6	T134	60	85	P11	☐				x		524001100	☐	
N6 P7 / P8	T374	0,5	1	P12	☐	x	x	x	x	x	524001200	☐	
V8 / VV8 /D8 P10/P11/P12	T244	0,5	1	P23	☐			x	x	x	524002300	☐	
	T397	0,5	1	P47	☐		x	x	x		524004700	☐	
V10 / S1 Цил-ая рук-ка	T337	0,5	1	P26	☐		x	x	x	x	524002600	☐	
GE1/GE2	PW70	5	30	P45	☐	x	x		x		524004500	☐	

Technical details may vary based on configuration or application! Technical data subject to change without notice!

V2016/1 16.02.2016

Потенциометр Холла
HG 2

Потенциометр Холла HG2 отличается своей точностью и долговечностью.

Технические характеристики:

Механический срок службы:	10 млн. коммутационных операций
Рабочая температура:	от -40°C до +60°C
Степень защиты:	IP67

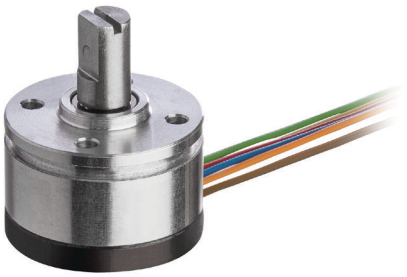

Example

HG2A	- 60	- 6	- E10311	- X

Базовая комплектация

HG2A Потенциометр Холла HG2 Мрдель A

HG2B Потенциометр Холла HG2 Модель B

Рабочее расстояние

0-359° возможно

пример 60° => 60

"Мертвая зона" вокруг центральной позиции

0 Нет "мертвой зоны"

Пример +/-3° => 6

Интерфейс

E1031 1 0,5...2,5...4,5V с резервированием вращаю-ся против Ub=4,75-5,25V DC

2 0,5...2,5...4,5V с резервированием вращаю-ся в одном направлении (вправо) Ub=4,75-5,25V DC

3 0,5...2,5...4,5V с резервированием вращаю-ся в одном направлении (влево) Ub=4,75-5,25V DC

Специальное исполнение

X Специальное / в соответствии с требованиями заказчика

Technical details may vary based on configu ation or application! Technical data subject to change without notice!

GESSMANN Industrial Controllers

HG2A

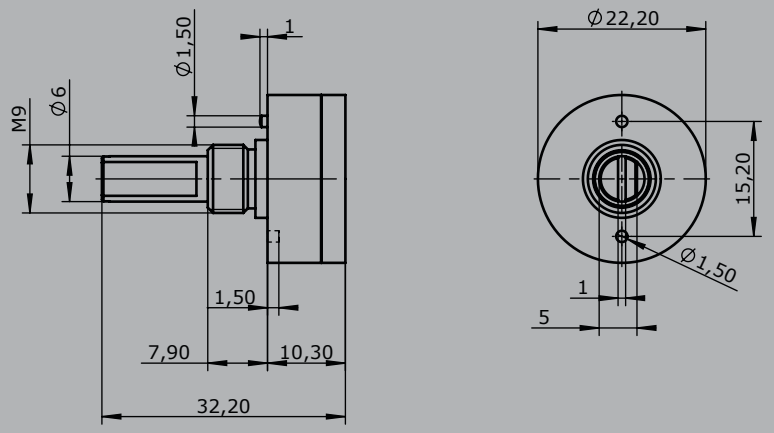

HG2B

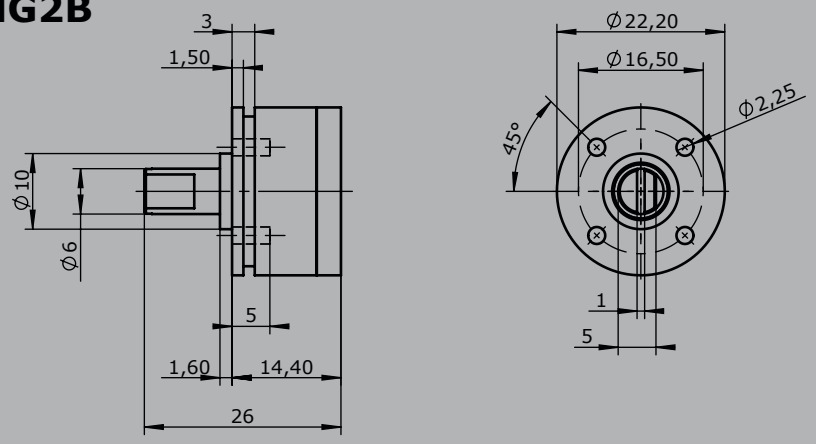

Technical details may vary based on configuration or application! Technical data subject to change without notice!

V2017/1 03.04.2017

Оптоэлектронный кодировщик типа OEC 2

GESSMANN Industrial Controllers

Оптоэлектронный кодировщик типа OEC 2 с цифровым выходом код Грея/двоичный код

Электропитание	18-30V DC
Угол вращения	макс. +/-150° (9-битовое 300°)

Выход цифровых данных	8-битовый код Грея,T359	Тип характеристики сигнала - линейная	OEC 2-1-1	C01	410g
	8-битовый двоичный код,T359	Тип характеристики сигнала - линейная	OEC 2-2-1	C02	410g
	6-битовый код Грея,T359	Тип характеристики сигнала - линейная	OEC 2-3-1	C031	410g
	6-битовый код Грея,T359	Тип характеристики сигнала - квадратичная	OEC 2-3-2	C032	410g
	6-битовый двоичный код,T359	Тип характеристики сигнала - линейная	OEC 2-4-1	C041	410g
	6-битовый двоичный код,T359	Тип характеристики сигнала - квадратичная	OEC 2-4-2	C042	410g
	9-битовый код Грея,T384	Тип хар-ки сигнала линейная, по часовой стрелке	OEC 2-5-4	C054	410g
	9-битовый код Грея,T384	Тип хар-ки сигнала линейная против часовой стрелки	OEC 2-5-5	C055	410g
	9-битовый двоичный код,T384	Тип хар-ки сигнала линейная, по часовой стрелке	OEC 2-6-4	C064	410g
	9-битовый двоичный код,T384	Тип хар-ки сигнала линейная, против часовой стрелки	OEC 2-6-5	C065	410g

2

6-битовое исполнение T359

Подключение штырьевых контактов		Цветной код
1	не подключен	-
2	D4	коричневый
3	D3	зелёный
4	D2	жёлтый
5	D1	серый
6	Не подключен	-
7	Не подключен	-
8	Корпус, 0 вольт	чёрный
9	напряжение питания 18-30V DC	красный
10	Не подключен	-
11	Не подключен	-
12	Сигнал-направления,левый	фиолетовый
13	Сигнал направления,правый	серо-розовый
14	D6	красно-синий
15	D5	бело-зелёный
-	Экран кабеля	коричнево-зелёный

8-битовое исполнение T359

Подключение штырьевых контактов		Цветной код
1	не подключен	-
2	D6	коричневый
3	D5	зелёный
4	D4	жёлтый
5	D3	серый
6	D2	розовый
7	D1	синий
8	Корпус, 0 вольт	чёрный
9	напряжение питания18-30V DC	красный
10	не подключен	-
11	не подключен	-
12	Сигнал-направления,левый	фиолетовый
13	Сигнал рнаправления,правый	серо-розовый
14	D8	красно-синий
15	D7	бело-зелёный
-	экран кабеля	коричнево-зелёный

9-битовое исполнение T384

Подключение штырьевых контактов		Цветной код
1	не подключен	-
2	D6	коричневый
3	D5	зелёный
4	D4	жёлтый
5	D3	серый
6	D2	розовый
7	D1	синий
8	корпус, 0 вольт	чёрный
9	напряжение питания18-30V DC	красный
10	не подключен	-
11	не подключен	-
12	сигнал-направления,левый	фиолетовый
13	D9	серо-розовый
14	D8	красно-синий
15	D7	бело-зелёный
-	экран кабеля	коричнево-зелёный

6-битовое исполнение T359

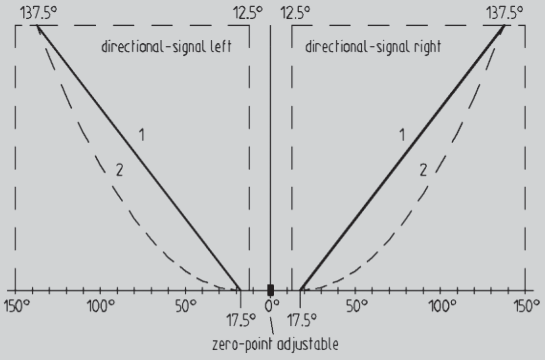

8-битовое исполнение T359 9-битовое исполнение T384

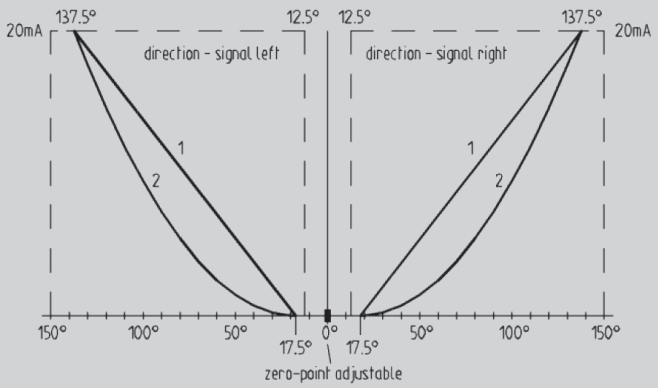

Technical details may vary based on configuration or application! Technical data subject to change without notice!

GESSMANN Industrial Controllers

Оптоэлектронный кодировщик типа OEC 2 с выходом по напряжению

Электропитание	18-30V DC
Сканирование	6-битовый код Грея
Угол вращения	макс. +/-150°

Выход по напряжению	10...0...10V T366	Тип характеристики сигнала-линейная	OEC 2-3-1-1	C111	410g
	10...0...10V T366	Тип характеристики сигнала-квадратичная	OEC 2-3-2-1	C112	410g
	-10...0...+10V T367	Тип характеристики сигнала-линейная	OEC 2-3-1-2	C151	410g
	-10...0...+10V T367	Тип характеристики сигнала-квадратичная	OEC 2-3-2-2	C152	410g

Выход по напряжению

Подключение штырьевых контактов		Цветной код
1	не подключен	-
2	не подключен	-
3	не подключен	-
4	не подключен	-
5	не подключен	-
6	не подключен	-
7	не подключен	-
8	корпус, 0 вольт	синий
9	напряжение питания 18-30V DC	коричневый
10	не подключен	-
11	выход по напряжению	зелёный
12	сигнал направления, левый	жёлтый
13	сигнал направления, правый	серый
14	не подключен	-
15	не подключен	-
-	экран кабеля	белый

6-битовое исполнение T366

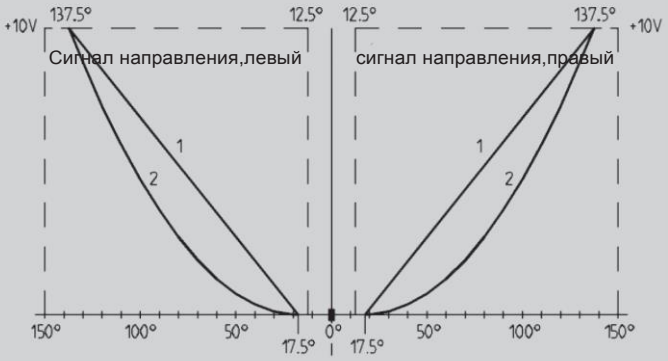

установка нулевой точки

6-битовое исполнениеT367

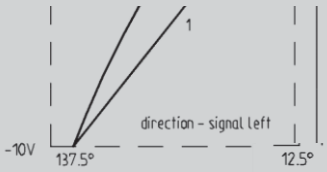

GESSMANN Industrial Controllers

Оптоэлектронный кодировщик типа OEC 2 с выходом по току

Электропитание	18-30V DC
Сканирование	6-битовый код Грея
Угол вращения	макс. +/-150°

Выход по току	20...4...20mA T368	Тип характеристики сигнала-линейная	OEC 2-3-1-5	C191	410g
	20...4...20mA T368	Тип характеристики сигнала-квадратичная	OEC 2-3-2-5	C192	410g
	20...0...20mA T368	Тип характеристики сигнала-линейная	OEC 2-3-1-8	C201	410g
	20...0...20mA T368	Тип характеристики сигнала-квадратичная	OEC 2-3-2-8	C202	410g
	-20...0...+20mA T369	Тип характеристики сигнала-линейная	OEC 2-3-1-6	C231	410g
	-20...0...+20mA T369	Тип характеристики сигнала-квадратичная	OEC 2-3-2-6	C232	410g

6-битовое исполнение T368

Подключение штырьевых контактов		Цветной код
1	не подключен	-
2	не подключен	-
3	не подключен	-
4	не подключен	-
5	не подключен	-
6	не подключен	-
7	не подключен	-
8	корпус, 0 вольт	синий
9	напряжение питания 18-30V DC	коричневый
10	не подключен	-
11	выход по току	зелёный
12	сигнал направления, левый	жёлтый
13	сигнал направления, правый	серый
14	не подключен	-
15	не подключен	-
-	экран кабеля	белый

6-битовое исполнениеT369

Подключение штырьевых контактов		Цветной код
1	не подключен	-
2	не подключен	-
3	не подключен	-
4	не подключен	-
5	не подключен	-
6	не подключен	-
7	не подключен	-
8	корпус, 0 вольт	синий
9	напряжение питания 18-30V DC	коричневый
10	не подключен	-
11	выход по току	зелёный
12	сигнал направления, левый	жёлтый
13	сигнал направления, правый	серый
14	не подключен	-
15	не подключен	-
-	экран кабеля	белый

6-битовое исполнение T368

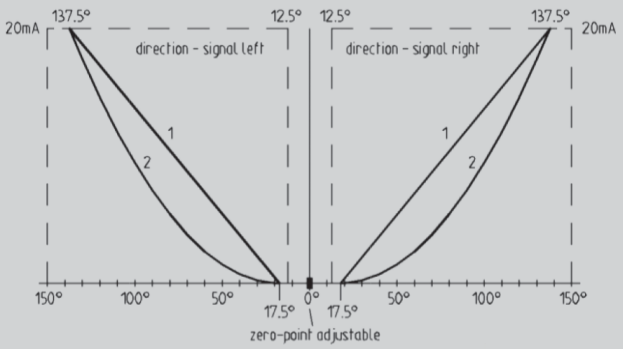

6-битовое исполнение T369

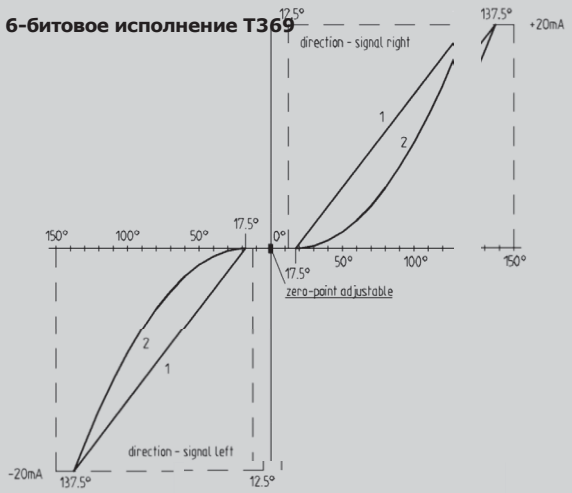

Приложение

Штекер с кабелем 14x0,25qmm, длиной 2000мм, кабельный наконечник открыт (для типа OEC 2 с цифровым выходом данных)

5300000495

Штекер с кабелем 7x0,34qmm, длиной 2000м, кабельный наконечник открыт (для типа OEC 2 с цифровым выходом данных)

5300000496

Тип OEC 2 возможно установить на V6,VV6/D64,DD64/V11/S2,SS2/S6/N6. Для установки потенциометра необходимо указать опцию «установка Потенциометра», соответствующую выбранному командоконтроллеру!

Technical details may vary based on configuration or application! Technical data subject to change without notice!

Оптоэлектронные кодировщики типа OEC 4 с цифровым выходом и системой Profi-Bus DP, их совместимость с командоконтроллерами фирмы ГЕССМАНН

GESSMANN Industrial Controllers

Оптоэлектронный кодировщик

Электропитание	18-30V DC
Сканирование	6, 8 или 9-битовый код Грея
Угол вращения	макс. +/-150°
Интерфейс	Profibus, DP, адрес 0-99, настройка через поворотный выключатель

Выход по напряжению	8-битовый код Грея T496 линейная	OEC 4-1-1-2	C27	820g
	8-битовый двоичный код T496 линейная	OEC 4-2-1-2	C28	820g
	6-битовый код ГреяT496 линейная	OEC 4-3-1-2	C291	820g
	6-битовый код Грея T496 квадратичная	OEC 4-3-2-2	C292	820g
	6-битовый двоичный код T496 линейная	OEC 4-4-1-2	C301	820g
	6-битовый двоичный код T496 квадратичная	OEC 4-4-2-2	C302	820g
	9-битовый код Грея T497 линейная, односторонняя, вправо	OEC 4-5-4-2	C314	820g
	9-битовый код Грея T497 линейная, односторонняя, влево	OEC 4-5-5-2	C315	820g
	9-битовый двоичный код T497 лин-я, одност-няя, вправо	OEC 4-6-4-2	C324	820g
	9-битовый двоичный код T497 лин-я ,одност-няя, влево	OEC 4-6-5-2	C325	820g

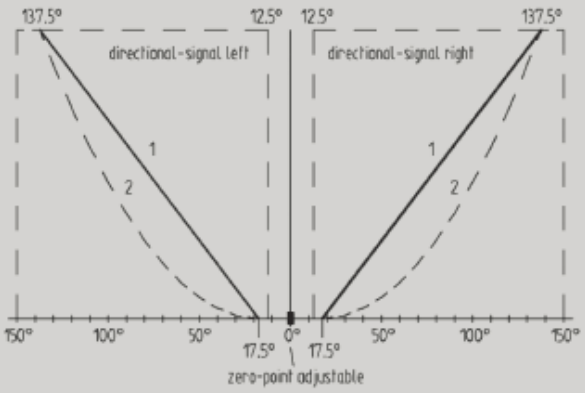

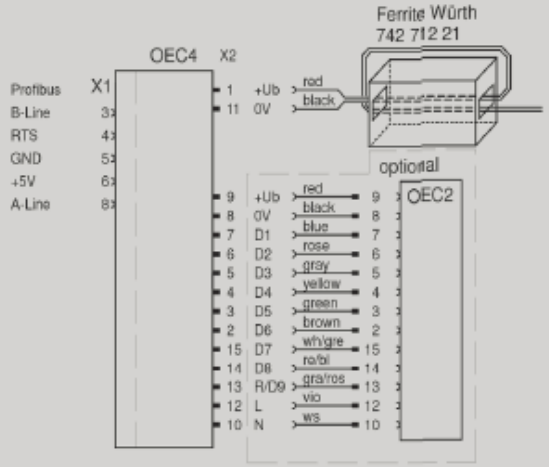

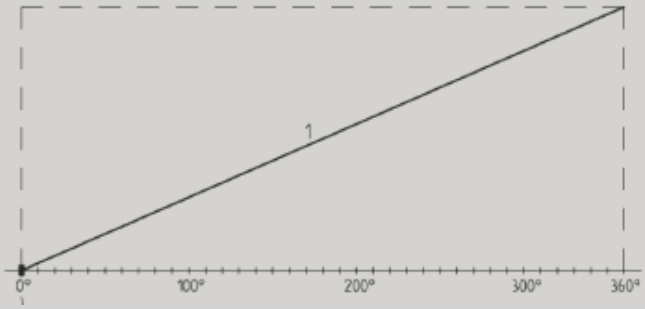

установка нулевой точки

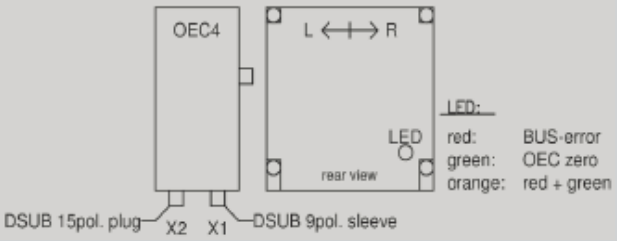

Приложение

Штекер (Profibus) прямой

Штекер (Profibus) 90° угловой

Штекер с кабелем 2x0,25qmm, длиной 2000мм, кабельный наконечник открыт (кабель электропитания OEC 4 одно применение)

Штекер с двумя кабелями (14x0,25qmm, 2x0,25qmm), кабельный наконечник открыт (кабель подключения для OEC 4 / OEC 2 для OEC 2 вкл. кабель электропитания)

OEC 4 возможно установить на V6,VV6/D64,DD64/V11/S2,SS2/S6/N6. Для установки потенциометра необходимо указать опцию «установка потенциометра», соответствующую выбранному командоконтроллеру! Для 1-осевого командоконтроллера необходим 1 оптоэлектронный кодировщик OEC 4, для 2-осевого командоконтроллера необходимы 1 оптоэлектронный кодировщик OEC 4 и 1 оптоэлектронный кодировщик OEC 2

Technical details may vary based on configuration or application! Technical data subject to change without notice!

V2016/1 16.02.2016

Электронный блок управления ES/43

Электронный блок управления ES/43 применяется для управления пропорциональными клапанами без позиционного регулирования. Доступны как для 4 электромагнитных пропорциональных клапанов (ES / 43-10), так и для 2 электромагнитных пропорциональных клапанов (ES / 43-11).

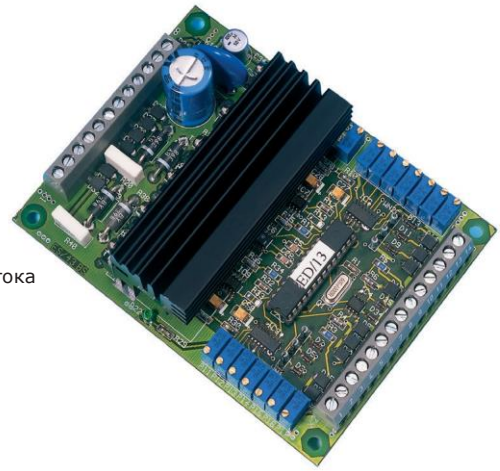

Пример

Возможности:

- Стабилизированное напряжение
- Выходной каскад преобразователя напряжения с регулируемой частотой
- Настройка времени задержки разгона ВКЛ/ВЫКЛ
- Замедленная скорость регулируемой схемы
- Ток электромагнита регулируется отдельно для минимального тока и максимального тока
- Выходной ток регулируется независимо от температуры и электромагнита
- Выходная мощность (с защитой от короткого замыкания) с защитой от перегрузок
- Входное напряжение защищено от изменения полярности
- Механический выбор направления с помощью контактов
- Рабочее напряжение LED и индикация на экране
- Микропроцессорная технология особенно адаптирующаяся

2

Технические характеристики:

- Напряжение питания		10...	32V DC
- Остаточная пульсация		20%	
- Диапазон управляющего напряжения	Ue	0...	5V
- Ток управления	Ie	< 1mA	
- Частота вибраций	f	25...	250Hz
- Пропорциональный клапан S 1-4	I min.	0...	1A
Выход	I max. = I min ...		2A при 12 V
Выход	I max. = I min ...		1A при 24 V
- Настройка времени разгона	t on	0,2...	25сек
	t off	0,2...	25сек
- Замедленная скорость	редук-я переменных		25...75%
- Рабочая температура	от -20°C до +60°C		
- Температура хранения	от -40°C до +80°C		

Электронный блок управления для 4 электромагнитных пропорциональных клапанов ES/43-10

Электронный блок управления для 2 электромагнитных пропорциональных клапанов ES/43-11

Technical details may vary based on configuration or application! Technical data subject to change without notice!

ES / 43-10
4 Электромагнит пропорционального клапана

Напряжение питания 10 .. 32 V DC

0 V

s1

s2

s3

s4

Электромагнит пропорционального клапана

контакт Автоматического блокиратора или подключение короткозамыкателя

X1 X2

Направление замедленной скорости 3-4

Направление контакта SR 4

Направление контакта SR 3

Направление Потенциометра 3-4

Направление замедленной скорости 1-2

Направление контакта SR 2

Направление контакта SR 1

Направление Потенциометра SR 1-2

ES / 43-11
2 Электромагнит пропорционального клапана

Напряжение питания 10 .. 32 V DC

0 V

s1

s2

Электромагнит пропорционального клапана

контакт Автоматического блокиратора или подключение короткозамыкателя

X1 X2

Направление замедленной скорости 1-2

Направление контакта SR 2

Направление контакта SR 1

Направление Потенциометра SR 1-2

V2016/1 16.02.2016

МАТРИЦА совместимости цилиндрической рукоятки с командоконтроллерами фирмы ГЕССМАНН

Контроллеры	Цилиндрическая рукоятка															
	B1	B2	B3	B5	B6	B7 / B8	B9	B10	B14 / B15	B20	B22	B23	B24	B25	B28	B29
V6 / VV6	X	X	X*[illegible]	X	X			X	X		X		X		X	
V11	X			X	X			X	X		X		X		X	
V8 / VV8	X	X	X	X	X	X	X	X	X	X	X	X	X	X	X	X
V85 / VV85	X	X	X	X	X	X	X	X	X	X	X	X	X	X	X	X
V25	X	X	X	X	X	X	X	X	X	X	X	X	X	X	X	X
V24	X	X	X	X	X	X	X	X	X	X	X	X	X	X	X	X
V14				X	X						X					
D64 / DD64								X								
D8								X								
D3								X								
S2 / SS2	X*2.3			X	X*3			X*3			X*3		X*3		X*3	
S22 / SS22	X*2.3			X	X*3			X*3								
S26	X*3			X	X*3			X*3			X*3		X*3		X*3	
S6	X			X												

*1 угол наклона ограничен до 28°
*2 возможно только B1-T
*3 возможно только с Type A

Technical details may vary based on configuration or application! Technical data subject to change without notice!

Нажимной выключатель Холла
HD

Нажимной выключатель Холла впечатляет своей прочностью и универсальностью. Доступна в трёх основных вариантах. Комбинируя разные световые варианты, цвета и символы, возможно изготовление в соответствии с требованием заказчика.

Технические характеристики

Механический срок службы	10 миллионов коммутационных операций
Рабочая температура	от -40°C до +60°C
Степень защиты	IP67

2

Пример

HD1	- 2	- 1	- 1	- 1	- E02	- X

Базовая комплектация

HD1	Нажимной выключатель Холла, цифровой с пыльником
HD2	Нажимной выключатель Холла, цифровой без пыльника
HD3	Нажимной выключатель Холла, цифровой без пыльника, монтаж на панели

Подсветка

1	Без подсветки
2	Белый, U_LED=4,5-5,5V
3	Функциональное освещение 2-х цветное красный-зелёный (однократное перекл.) U_LED=4,5-5,5V
4	Функциональное освещение 2-х цветное красный-белый (однократное перекл.) U_LED=4,5-5,5V
5	Функциональное освещение 2-х цветное зелёный-белый (однократное перекл.) U_LED=4,5-5,5V

Цветовой привод

1	Прозрачный
2	Чёрный*

**Возможно, если нажимной выключатель без подсветки!*

Пластинки под символ

1	Белый прозрачный*
2	Белый
3	Жёлтый
4	Зелёный
5	Синий
6	Чёрный
7	Красный
8	Оранжевый

**Возможна печать на обратной стороне, таким образом, печать устойчива к истиранию!*

Technical details may vary based on configuration or application! Technical data subject to change without notice!

V2016/1 16.02.2016

Нажимной выключатель Холла
HD

HD1	- 2	- 1	- 1	- 1	- E01	- X

Символ

1	Без символа
2	Зуммер
3	Стрелка вверх
4	Стрелка вниз
5	Черепаха
6	Кролик
X	Изготовленный по требованиям заказчика

Интерфейс

E0101		Сигнал нажимного выключателя, без резервирования Ub=4,5-5,5V DC
E0111		Сигнал нажимного выключателя, с резервированием Ub=4,5-5,5V DC
E0201		Сигнал нажимного выключателя, без резервирования Ub=4-32V DC
E0211		Сигнал нажимного выключателя, с резервированием Ub=4-32V DC
	0	Минимальное электропотребление I_Hall max. = 3,2mA (ограниченный)
	1	Возможно для оптопары и SPS
	2	Выключатель электропитания (Свободный Сток) I_Hallmax=25mA

Специальное исполнение

X	Специальное / в соответствии с требованиями заказчика

2

Technical details may vary based on configuration or application! Technical data subject to change without notice!

Нажимной выключатель Холла
HD

Вариант:
HD1

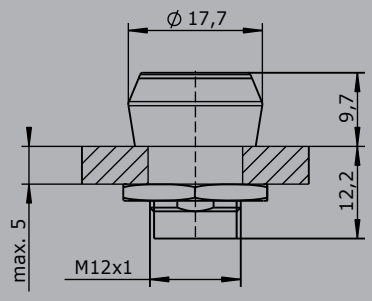

Панель с символом

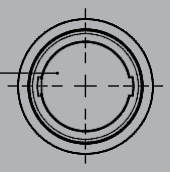

Отверстие для установки

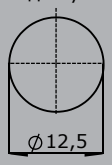

Вариант:
HD2

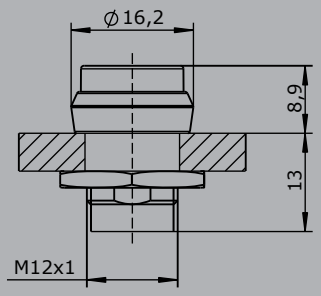

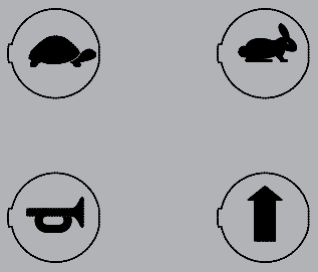

Вариант:
HD3

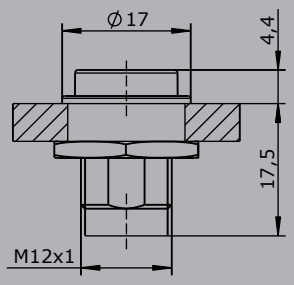

Отверстие для установки

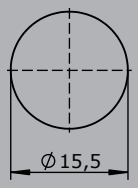

2

V2016/1 16.02.2016

Фасонная рукоятка переключения
B25

GESSMANN
Industrial Controllers

Возможность установки различных устройств подачи команд, позволяет приспосабливать фасонную рукоятку B25 к соответствующим требованиям заказчика.
Является элементом переключения для многоосевых командоконтроллеров фирмы ГЕССМАНН.
Также может применяться в качестве элемента переключения для гидравлических приводов.
В рукоятке выполняется проводная разводка гибкими проводными жилами сечением 0,1мм² и длиной 450мм. Деталь крепления рукоятки переключения может поставляться с просверленным отверстием диаметром 12мм (стандартное отверстие) или 10мм.

Техническая характеристика

Рабочая температура	от -40°C до +60°C
Степень защиты	IP65
Параметры контактов	1,5A 24V DC 13 0,1A 24V DC13

2

Пример

		B25L	- 2D	W	K	SE	V21	H13	- X
Базовая комплектация									
B25L	Фасонная рукоятка слева								
B25R	Фасонная рукоятка справа								
Цифровой исполнительный элемент									
D	Нажимной выключатель KDA21								
	Цвет: красный, чёрный, жёлтый, зелёный, синий, белый, оранжевый								
HD	Нажимной выключатель Холла *(смотрите стр. 126)*								
W	Нажимной позиционный переключатель T-0-T								
W	Нажимной позиционный переключатель 0-T								
W	Нажимной позиционный переключатель R-0-T								
W	Нажимной позиционный переключатель R-0-R								
W	Нажимной позиционный переключатель 0-R								
W	Нажимной позиционный переключатель R-R								
K	Рычажковый выключатель								
SR	Движковый переключатель R-O-R ST								
	Движковый переключатель T-0-T								
SE	Ёмкостный сенсорный выключатель без внеш.элект.сх.управ-я								
S	Ёмкостный сенсорный выключатель без внеш.элект.сх.управ-я								
	(в соответствии с V85/VV85 и V25, интерфейс E4xx+E5xx)								
V	Вибровыключатель								
Аналоговый исполнительный элемент									
S9	Переключатель (Холла) под большой палец (смотрите стр. 105))								
	Выход 0,5...2,5...4,5V с фун-ым резерв-ем противоположным								
V21	Мини джойстик Холла (смотрите стр. 47)								
	Выход 0,5...2,5...4,5V с фун-ым резерв-ем противоположным								
PA13	Поворотная рукоятка								
	Потенциометр T375 2x5кОм с контактами по направлению								
H13	Поворотная рукоятка Холла								
	Выход 0,5...2,5...4,5V с фун-ым резерв-ем противоположным								
Специальное исполнение									
X	Специальное / в соответствии с требованиями заказчика								

V2016/1 16.02.2016

B25R

Нажимной выключатель установка в поз. 1 - 11
Рычажковый выключатель установка в поз. 12

Нажимной позиционный переключатель
возможна установка в поз. 9+10

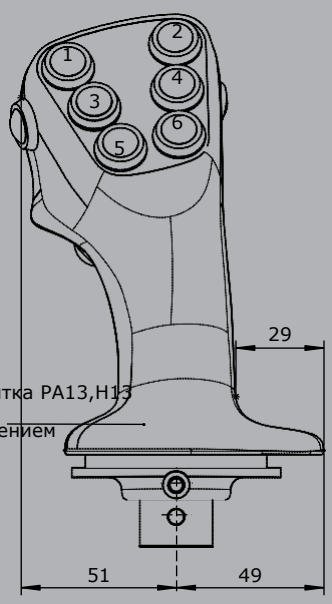

Вращающаяся рукоятка PA13,H13
Направление 13-14
Срабатывание вращением
на ± 25°

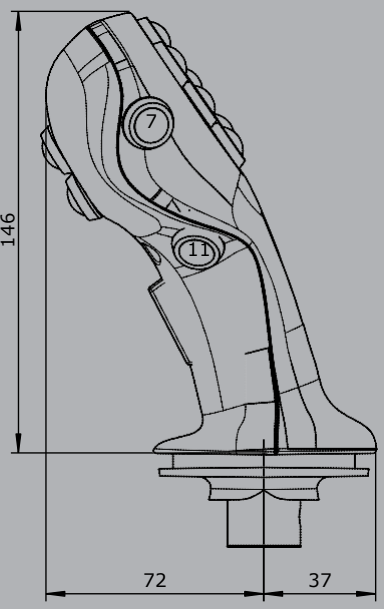

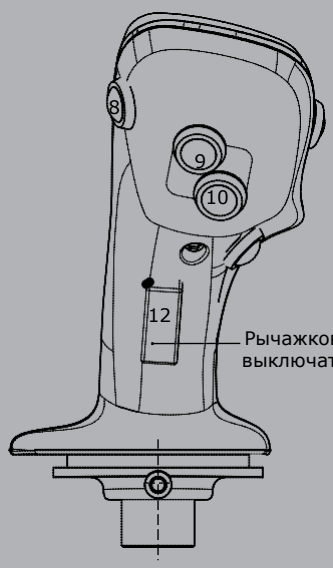

Рычажковый
выключатель

B25L

Нажимной выключатель установка в поз. 1 - 11
Рычажковый выключатель установка в поз. 12

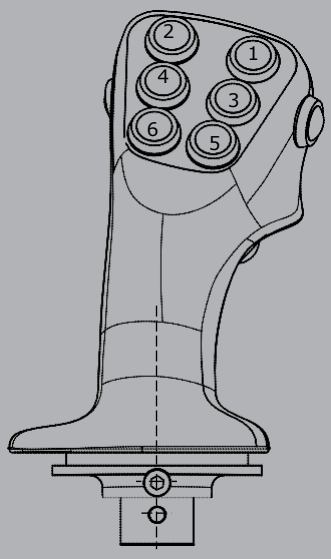

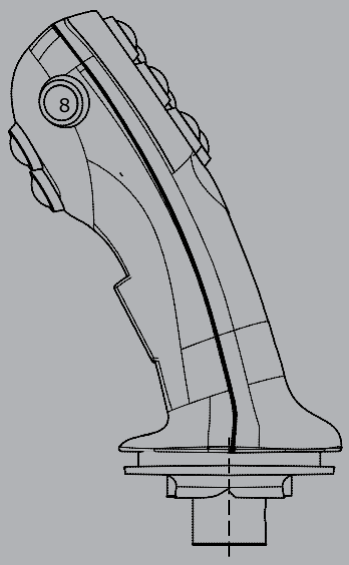

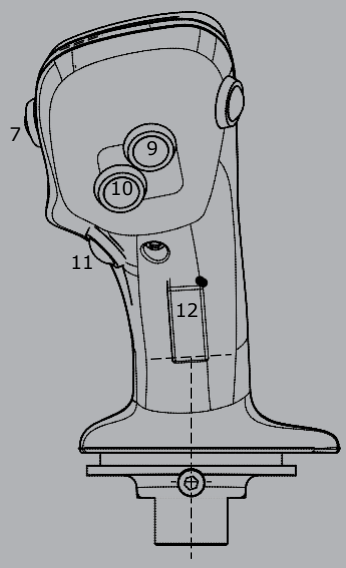

Исполнение: B25R
установка в поз. 3+1
Нажимной
позиционный
переключатель
установка в поз. 2+4
Нажимной
позиционный
переключатель

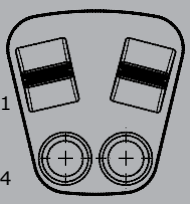

Исполнение: B25R
установка в поз. 3+1
Движковый
переключатель
установка в поз. 2+4
Нажимной позиционный
переключатель

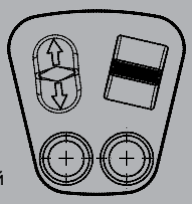

Исполнение: B25R
установка в поз. 2+4
Многоосевой
командоконтроллер V21
установка в поз. 5+6
Нажимной позиционный
переключатель

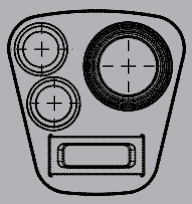

Technical details may vary based on configuration or application! Technical data subject to change without notice!

Фасонная рукоятка переключения B30

GESSMANN
Industrial Controllers

Возможность установки различных устройств подачи команд, позволяет приспосабливать фасонную рукоятку B30 к соответствующим требованиям заказчика. Является элементом переключения для многоосевых командоконтроллеров фирмы ГЕССМАНН. Также может применяться в качестве элемента переключения для гидравлических приводов. В рукоятке выполняется проводная разводка гибкими проводными жилами сечением 0,1мм² и длиной 450мм. Деталь крепления рукоятки переключения может поставляться с просверленным отверстием диаметром 12мм (стандартное отверстие) или 10мм.

Технические характеристики:

Рабочая температура	от -40°C до +60°C
Температура при хранении	от -50°C до +80°C
Степень защиты	IP65
Параметры контактов	1,5A 24 V DC 13 (*◆ 0,1A 24 V DC13)

Пример

	B30	-2D	W	SR	SE	S12	H13	-X
Базовая комплектация								
B30 Фасонная рукоятка								
Цифровой исполнительный элемент								
D Нажимной выключатель KDA21 *◆								
Цвет: красный, чёрный, жёлтый, зелёный, синий, белый,оранжевый								
HD Нажимной выключатель Холла *(см. стр. 148)*								
W Нажимной позиционный переключатель T-0-T, Цвет: красный, черный, желтый, синий, белый								
W Нажимной позиционный переключатель 0-T, Цвет: красный, черный, желтый, синий, белый								
W Нажимной позиционный переключатель R-0-T, Цвет: красный, черный, желтый, синий, белый								
W Нажимной позиционный переключатель R-0-R, Цвет: красный, черный, желтый, синий, белый								
W Нажимной позиционный переключатель 0-R, Цвет: красный, черный, желтый, синий, белый								
W Нажимной позиционный переключатель R-R, Цвет: красный, черный, желтый, синий, белый								
SR Движковый переключатель R-O-R								
ST Движковый переключатель T-0-T								
SE Ёмкостный сенсорный выключатель без внеш.элект.сх.управ-я								
S Ёмкостный сенсорный выключатель без внеш.элект.сх.управ-я								
(в соответствии с V85/VV85 и V25, интерфейс E4xx+E5xx)								
Аналоговый исполнительный элемент								
S12 Переключатель (Холла) под большой палец *(see page 97)*								
Выход 0,5...2,5...4,5 V с фун-ым резерв-ем противоположным								
V21 Мини джойстик Холла *(см. стр. 42)*								
Выход 0,5...2,5...4,5 V с фун-ым резерв-ем противоположным								
H13 Поворотная рукоятка Холла								
Выход 0,5...2,5...4,5 V с фун-ым резерв-ем противоположным								
Специальное исполнение								
X Специальное / в соответствии с требованиями заказчика								

2

Технические детали могут различаться и основываются на конкретной конфигурации! Технические данные могут быть изменены без предварительного уведомления!!!

GESSMANN Industrial Controllers

2

B30

Нажимной выключатель установка в поз. 1 - 8 +11 Рычажковый выключатель установка в поз. 9+10

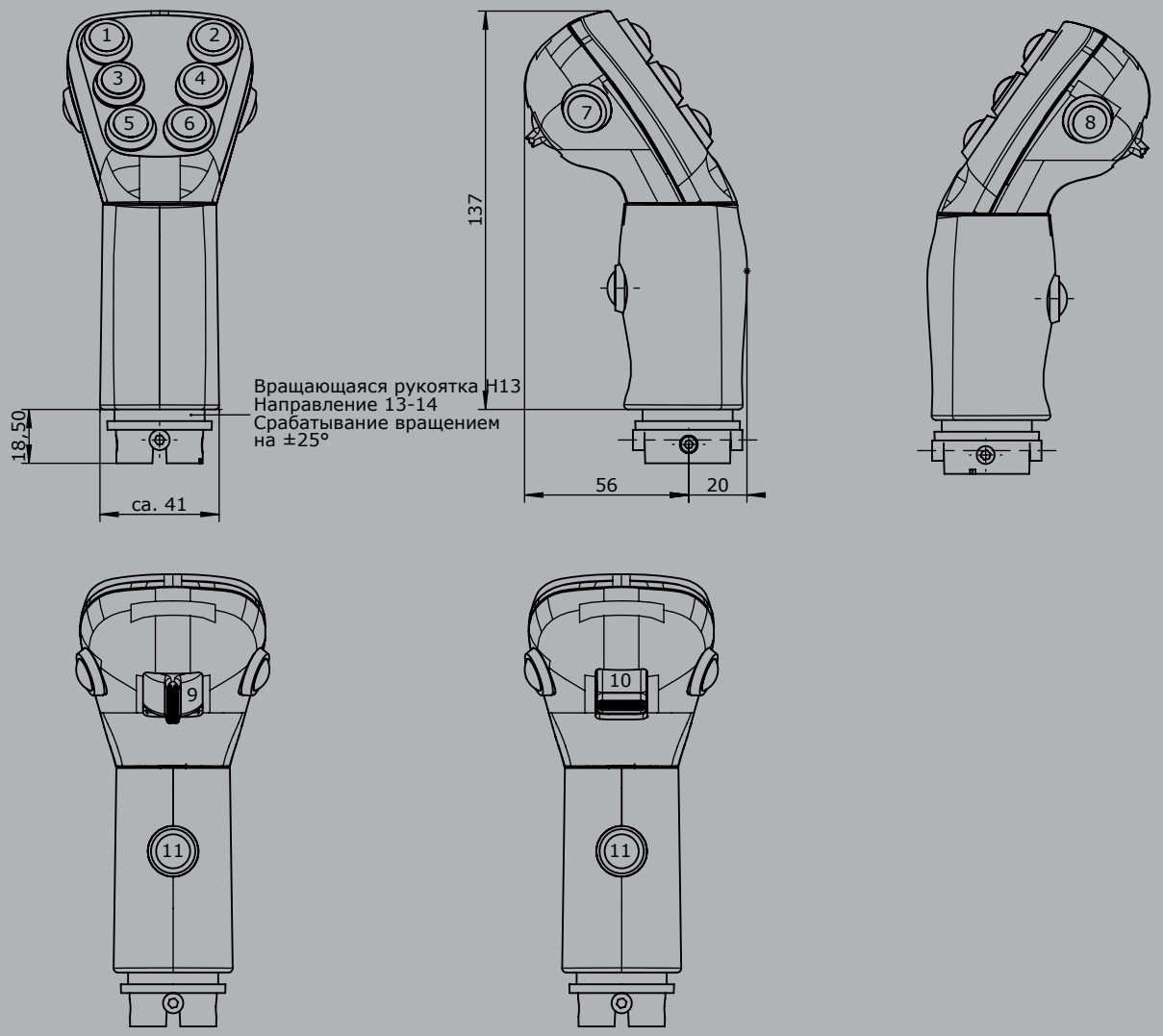

Исполнение: установка в поз. 3+1 Нажимной позиционный переключатель установка в поз. 2+4 Нажимной позиционный переключатель

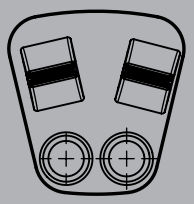

Исполнение: установка в поз. 3+1 Движковый переключатель установка в поз. 2+4 Нажимной позиционный переключатель

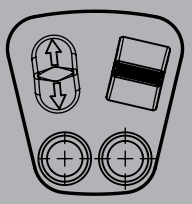

Исполнение: установка в поз. 2+4 Многоосевой командоконтроллер V21 установка в поз. 5+6 Нажимной позиционный переключатель

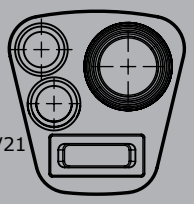

Технические детали могут различаться и основываются на конкретной конфигурации! Технические данные могут быть изменены без предварительного уведомления!!!

Фасонная рукоятка переключения
B3

GESSMANN
Industrial Controllers

Возможность установки различных устройств подачи команд, позволяет приспосабливать фасонную рукоятку B3 к соответствующим требованиям заказчика.
Является элементом переключения для многоосевых командоконтроллеров фирмы ГЕССМАНН.
Также может применяться в качестве элемента переключения для гидравлических приводов.
В рукоятке выполняется проводная разводка гибкими проводными жилами сечением 0,1мм² и длиной 450мм. Деталь крепления рукоятки переключения может поставляться с просверленным отверстием диаметром 12мм (стандартное отверстие) или 10мм.

Технические характеристики

Рабочая температура	от -40°C до +60°C
Степень защиты	IP65
Параметры контактов	1,5A 24V DC 13
	0,1A 24V DC 13

Пример

		B3	- 2D	W	K	SE	PA11	PA13	- X
Базовая комплектация									
B3L	Фасонная рукоятка слева								
B3R	Фасонная рукоятка справа								
Цифровой исполнительный элемент									
D	Нажимной выключатель								
	Цвет: красный, чёрный, жёлтый, зелёный, синий, серый								
D	Нажимной выключатель KDA21								
	Цвет: красный, чёрный, жёлтый, зелёный, синий, белый, оранжевый								
W	Нажимной позиционный переключатель T-0-T								
W	Нажимной позиционный переключатель 0-T								
W	Нажимной позиционный переключатель R-0-T								
W	Нажимной позиционный переключатель R-0-R								
W	Нажимной позиционный переключатель 0-R								
W	Нажимной позиционный переключатель R-R								
K	Рычажковый переключатель								
SR	Движковый переключатель								
ST	Движковый переключатель								
ZD	Двухступенчатый нажимной выключатель								
A12	Нажимной выключатель для позиций 11-12								
A11	Дисковый переключатель T-0-T								
A11	Диск.перек. R-0-R								
	L левый, R правый								
A13	Поворотная рукоятка T-0-T								
SE	Ёмкостный сенсорный выключатель								
S	Ёмкостный сенсорный выключатель без внешних электронных схем управления								
	(в соответствии с V85/VV85 и V25, интерфейс E4xx+E5xx)								
V	Вибровыключатель								

2

Technical details may vary based on configuration or application! Technical data subject to change without notice!

GESSMANN Industrial Controllers

B3L	- 2D	W	K	SE	PA11R	PA13	- X

Аналоговый исполнительный элемент

PA11	Дисковой переключатель
	Потенциометр T375 2x5кОм с контактами по направлению
H11	Дисковой переключатель
	Потенциометр Холла T997
	Выход 0,5...2,5...4,5V с фун-ым резервированием противоположным
	L левый, R правый
PA12	Аналоговый нажимной выключатель для позиций 11+12
	Потенциометр T375 2x5кОм с контактами по направлению
H12	Аналоговый нажимной выключатель для позиций 11+12
	Потенциометр Холла T997
	Выход 0,5...2,5...4,5V с фун-ым резервированием противоположным
PA13	Вращающаяся рукоятка
	Потенциометр T375 2x5кОм с контактами по направлению
H13	Поворотная рукоятка
	Потенциометр Холла T997
	Выход 0,5...2,5...4,5V с фун-ым резервированием противоположным

Специальное исполнение

X	Специальное / в соответствии с требованиями заказчика

2

Technical details may vary based on configuration or application! Technical data subject to change without notice!

V2016/1 16.02.2016

GESSMANN Industrial Controllers

B3

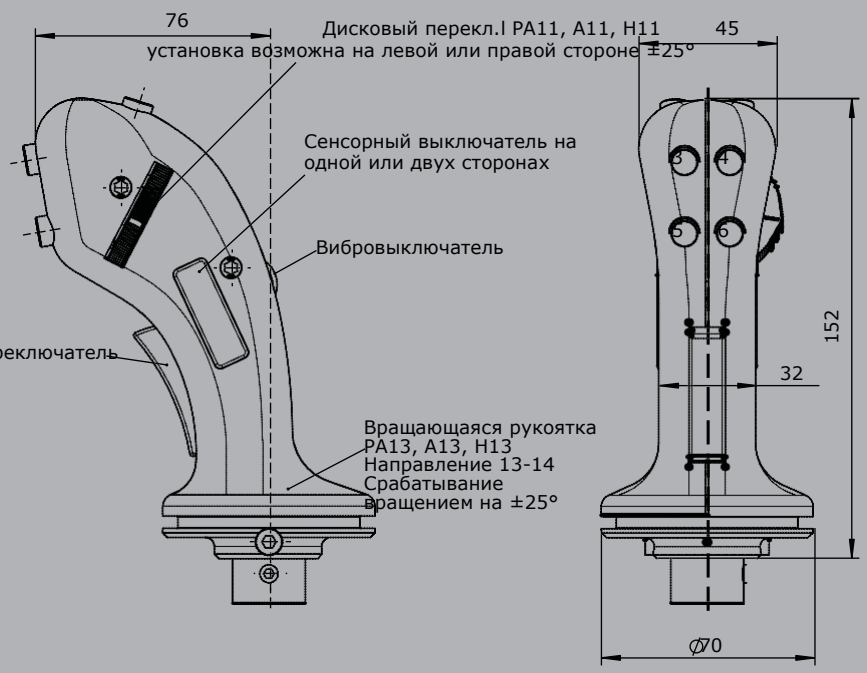

Исполнение:
Стандартный нажимной выключатель установка в поз. 1,2

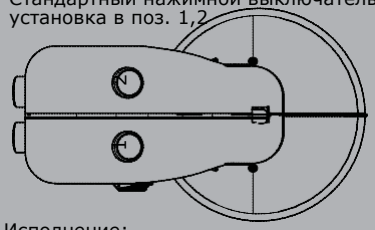

Исполнение:
Нажимной позиционный переключатель установка в поз. 7+8

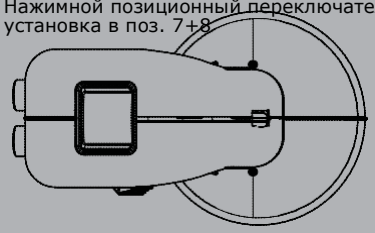

Исполнение:
Движковый переключатель установка в поз. 13 + 14
Привод с потенциометром PA12 bzw.
Двухступенчатый нажимной выключатель ZD установка в поз. 11,12

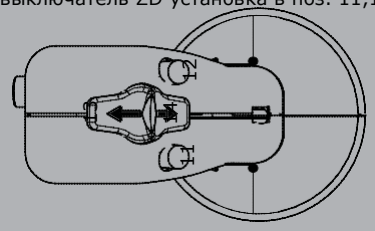

() = Установка с правой стороны

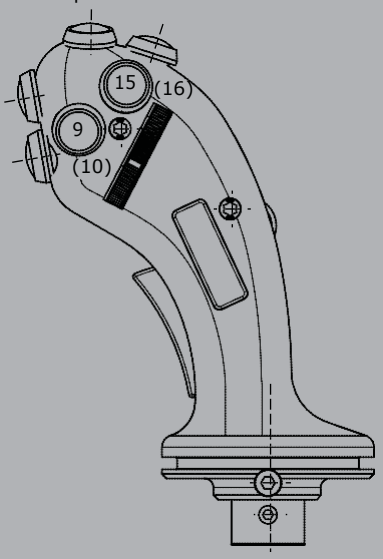

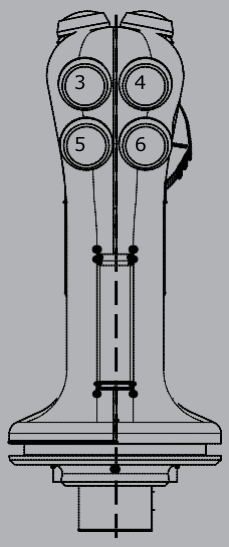

Исполнение:
Нажимной выключатель KDA 21 установка в поз. 1,2,7,8

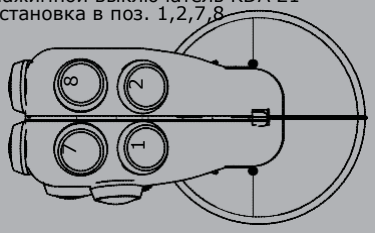

Исполнение:
Нажимной позиционный переключатель установка в поз. 7 + 8
Нажимной выключатель установка в поз. 1,2

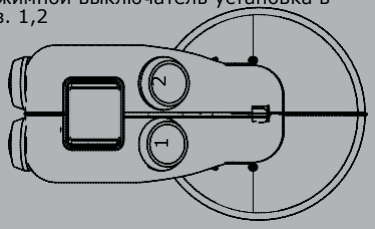

Technical details may vary based on configuration or application! Technical data subject to change without notice!

Фасонная рукоятка переключения B31

GESSMANN Industrial Controllers

Возможность установки различных устройств подачи команд, позволяет приспосабливать фасонную рукоятку B25 к соответствующим требованиям заказчика. Является элементом переключения для многоосевых командоконтроллеров фирмы ГЕССМАНН. Также может применяться в качестве элемента переключения для гидравлических приводов. В рукоятке выполняется проводная разводка гибкими проводными жилами сечением 0,1мм² и длиной 450мм.

Технические характеристики:

Рабочая температура	от -40°C до +60°C
Температура хранения	от -50°C до +80°C
Степерь защиты	IP65
Параметры контактов	1,5A 24 V DC13 (*◆ 0,1A 24 V DC13)

2

Пример

	B31R	-2D	W	KT	S12	V21	-X

Базовая комплектация

B31R Фасонная рукоятка справа

Цифровой исполнительный элемент

D	Нажимной выключатель KDA21 *◆
	Цвет: красный, чёрный, жёлтый, зелёный, синий, белый,оранжевый
HD	Нажимной выключатель Холла (см. стр. 148)
W	Нажимной позиционный переключатель T-0-T, Цвет: красный, черный, желтый, синий, белый
W	Нажимной позиционный переключатель 0-T, Цвет: красный, черный, желтый, синий, белый
W	Нажимной позиционный переключатель R-0-T, Цвет: красный, черный, желтый, синий, белый
W	Нажимной позиционный переключатель R-0-R, Цвет: красный, черный, желтый, синий, белый
W	Нажимной позиционный переключатель 0-R, Цвет: красный, черный, желтый, синий, белый
W	Нажимной позиционный переключатель R-R, Цвет: красный, черный, желтый, синий, белый
KT	Перекрестный переключатель T-0-T / T-0-T

Аналоговый исполнительный элемент

S12	*Переключатель (Холла) под большой палец (см. стр. 97)*
	Выход 0,5...2,5...4,5 V с фун-ым резерв-ем противоположным
V21	Мини джойстик Холла (см. стр. 42)
	Выход 0,5...2,5...4,5 V с фун-ым резерв-ем противоположным

CAN

Напряжение питания	9-32 V DC
Потребление холостого тока	80 mA (24 V DC)
По току	Внешний цифровой выход для LED 5-30 mA (зависит от числа LED)
Протокол	CANOpen CiA DS 301 или SAE J1939
Скорость передачи данных	от 20 kBit/s до 1 Mbit/s (стандартно 250 kBit/s)
Значение сигнала на выходе	255...0...255

CAN	E311 1
- 4 аналоговых осей джойстика	
- 24 цифровых функций джойстика	
Дополнительно с 16 LED-выходами	2

Специальное исполнение

X Специальное / в соответствии с требованиями заказчика

Технические детали могут различаться и основываются на конкретной конфигурации! Технические данные могут быть изменены без предварительного уведомления!!!

V2018/1 01.02.2018

GESSMANN Industrial Controllers

B31

Нажимной выключатель
установка в поз. 1 - 14

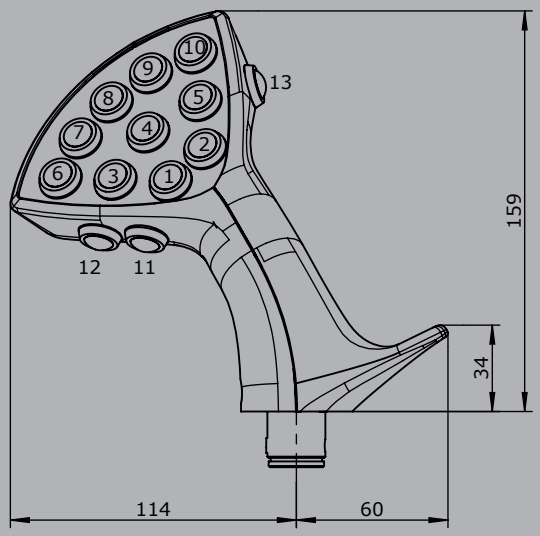

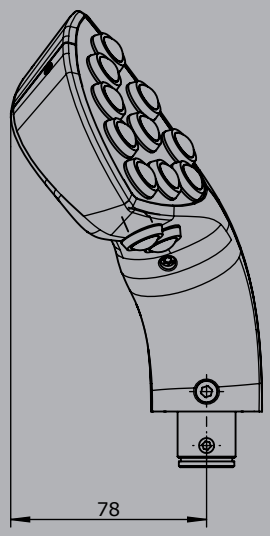

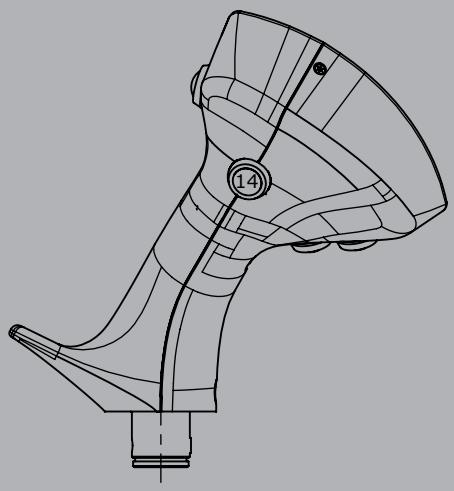

Исполнение:
Многоосевой командоконтроллер V21 установка в поз. 6+7, Pos.8, Pos. 9 +10 Нажимной позиционный переключатель установка в поз. 1+2

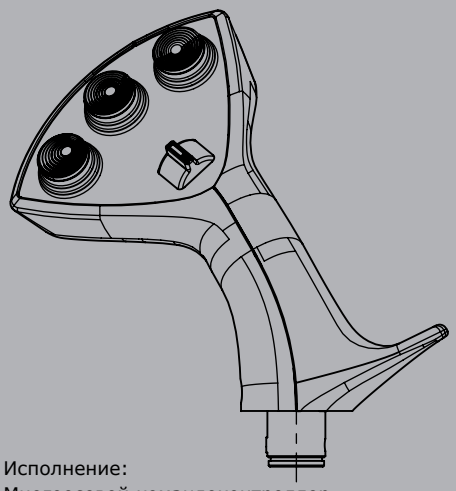

Исполнение:
Нажимной позиционный переключатель установка в поз. 15, 16 горизонтально

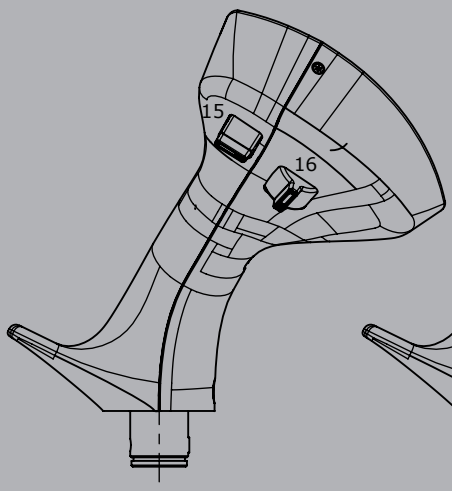

Исполнение:
Нажимной позиционный переключатель установка в поз.11+12, 15, 16 вертикально

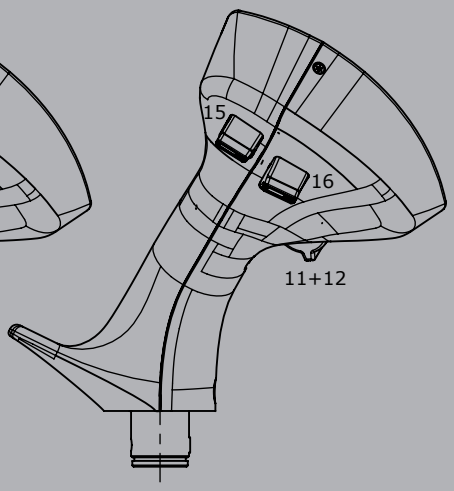

Исполнение:
Многоосевой командоконтроллер V21 установка в поз. 6+7, Pos.8, Pos. 9+10 Нажимной включатель установлен поз. 1-5

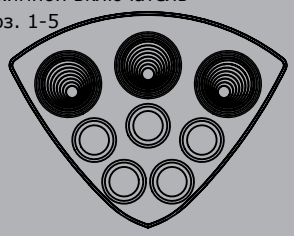

2

Технические детали могут различаться и основываются на конкретной конфигурации! Технические данные могут быть изменены без предварительного уведомления!!!

Фасонная рукоятка переключения B32

GESSMANN Industrial Controllers

Возможность установки различных устройств подачи команд, позволяет приспосабливать фасонную рукоятку B32 к соответствующим требованиям заказчика. Является элементом переключения для многоосевых командоконтроллеров фирмы ГЕССМАНН. Также может применяться в качестве элемента переключения для гидравлических приводов. В рукоятке выполняется проводная разводка гибкими проводными жилами сечением 0,1мм² и длиной 450мм. Деталь крепления рукоятки переключения может поставляться с просверленным отверстием диаметром 12мм (стандартное отверстие) или 10мм.

Технические характеристики:

Рабочая температура	от -40°C до +60°C
Температура хранения	от -50°C до +80°C
Степень защиты	IP65
Параметры контактов	1,5A 24 V DC 13 (*◆ 0,1A 24 V DC13)

2

		Пример				
		B32L	**-2D**	**W**	**SE**	**S12**	**-X**
Базовая комплектация							
B32L	Фасонная рукоятка левая						
B32R	Фасонная рукоятка правая						
Цифровой исполнительный элемент							
D	Нажимной выключатель KDA21 *◆						
	Цвет: красный, черный, желтый, зеленый, синий, белый, оранжевый						
HD	нажимной выключатель Холла *(см. стр. 148)*						
W	Нажимной позиционный переключатель T-0-T, Цвет: красный, черный, желтый, синий, белый						
W	Нажимной позиционный переключатель 0-T, Цвет: красный, черный, желтый, синий, белый						
W	Нажимной позиционный переключатель R-0-T, Цвет: красный, черный, желтый, синий, белый						
W	Нажимной позиционный переключатель R-0-R, Цвет: красный, черный, желтый, синий, белый						
W	Нажимной позиционный переключатель 0-R, Цвет: красный, черный, желтый, синий, белый						
W	Нажимной позиционный переключатель R-R, Цвет: красный, черный, желтый, синий, белый						
SE	Ёмкостный сенсорный выключатель без внеш. элект.сх.упр-я						
S	(Ёмкостный сенсорный выключатель без внеш. элект.сх.упр-я						
	(в соответствии с V85/VV85 и V25, интерфейс E3xx+E4xx+E5xx+E6xx)						
Аналоговый исполнительный элемент							
S12	Переключатель (Холла) под большой палец *(см. стр. 97)*						
	Выход 0,5...2,5...4,5V с фун-ым резервировнаием противоположным						
V21	Мини джойстик Холла *(см. стр. 42)*						
	Выход 0,5...2,5...4,5V с фун-ым резервированием противоположным						
Специальное исполнение							
X	Специальное / в соответствии с требованиями заказчика						

Технические детали могут различаться и основываются на конкретной конфигурации! Технические данные могут быть изменены без предварительного уведомления!!!

V2018/1 01.02.2018

GESSMANN Industrial Controllers

B32

Нажимной выключатель установка в поз. 1 - 8, 11 - 13 Нажимной позиционный переключатель установка в поз.9

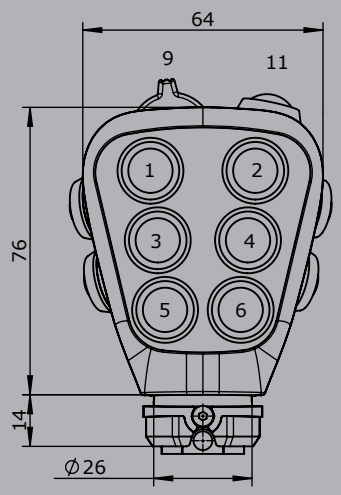

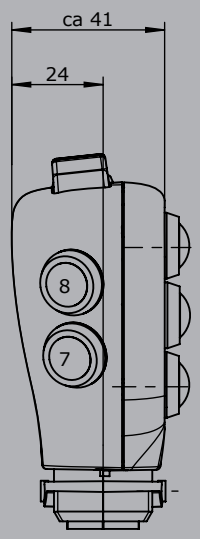

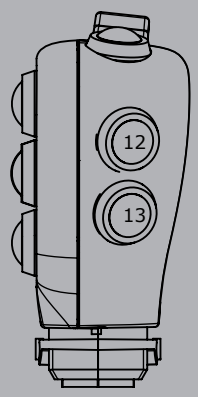

Нажимной выключатель установка в поз. 1 - 8, 12 + 13 Нажимной позиционный переключатель установка в поз. 10

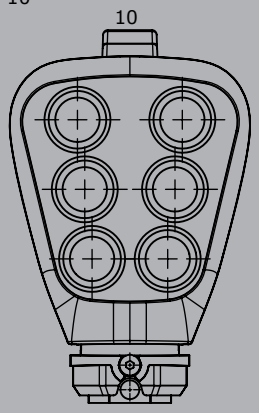

Нажимной позиционный переключатель крестообразный установка в поз. 10

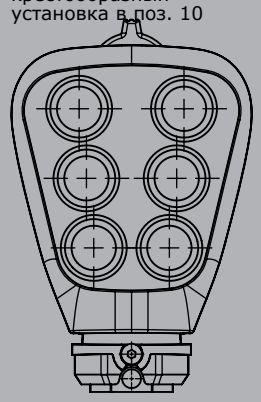

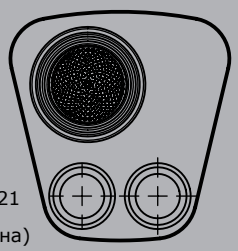

Исполнение:
Многоосевой командоконтроллер V21 установка в поз. 1/3
(Поз. 9 - 11 не доступна)

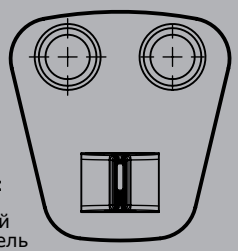

Исполнение:
Нажимной позиционный переключатель установка в поз. 5/6

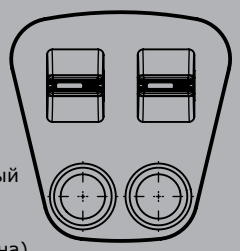

Исполнение:
Нажимной позиционный переключатель установка в поз.1/3 + 2/4
(Поз. 9 - 11 не доступна)

2

Технические детали могут различаться и основываются на конкретной конфигурации! Технические данные могут быть изменены без предварительного уведомления!!!

Фасонная рукоятка переключения B33

GESSMANN Industrial Controllers

Возможность установки различных устройств подачи команд, позволяет приспосабливать фасонную рукоятку B33 к соответствующим требованиям заказчика. Является элементом переключения для многоосевых командоконтроллеров фирмы ГЕССМАНН. Также может применяться в качестве элемента переключения для гидравлических приводов. В рукоятке выполняется проводная разводка гибкими проводными жилами сечением 0,1мм² и длиной 450мм. Деталь крепления рукоятки переключения может поставляться с просверленным отверстием диаметром 12мм (стандартное отверстие) или 10мм.

Технические характеристики:

Рабочая температура	от -40°C до +60°C
Температура хранения	от -50°C до +80°C
Степень защиты	IP65
Параметры контактов	*◆ 0,1A 24 V DC13

2

	B33L	-2D	S12	-X
Базовая комплектация				
B33L Фасонная рукоятка левая				
B33R Фасонная рукоятка правая				
Цифровой исполнительный элемент				
D Нажимной выключатель KDA21 *◆				
Цвет: красный, черный, желтый, зеленый, синий, белый, оранжевый				
HD *нажимной выключатель Холла (см. стр. 148)*				
Аналоговый исполнительный элемент				
S12 *Переключатель (Холла) под большой палец (см. стр. 97)*				
Выход 0,5...2,5...4,5V с фун-ым резервировнаием противоположным				
Специальное исполнение				
X Специальное / в соответствии с требованиями заказчика				

Технические детали могут различаться и основываются на конкретной конфигурации! Технические данные могут быть изменены без предварительного уведомления!!!

GESSMANN Industrial Controllers

B33

Исполнение:
Нажимной выключатель установка в поз. 1,2,3

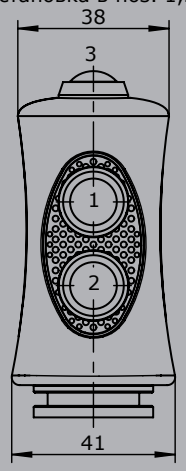

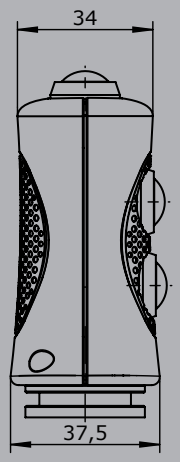

Исполнение:
Нажимной позиционный переключатель установка в поз. 1+2

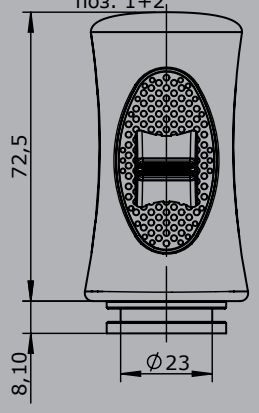

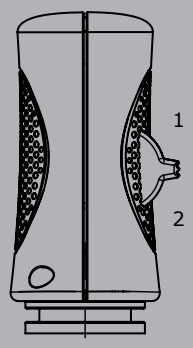

2

Технические детали могут различаться и основываются на конкретной конфигурации! Технические данные могут быть изменены без предварительного уведомления!!!

Фасонная рукоятка переключения B34

GESSMANN Industrial Controllers

Возможность установки различных устройств подачи команд, позволяет приспосабливать фасонную рукоятку B34 к соответствующим требованиям заказчика. Является элементом переключения для многоосевых командоконтроллеров фирмы ГЕССМАНН. Также может применяться в качестве элемента переключения для гидравлических приводов. В рукоятке выполняется проводная разводка гибкими проводными жилами сечением 0,1мм² и длиной 450мм. Деталь крепления рукоятки переключения может поставляться с просверленным отверстием диаметром 12мм (стандартное отверстие) или 10мм.

Технические характеристики:

Рабочая температура	от -40°C до +60°C
Температура хранения	от -50°C до +80°C
Степень защиты	IP65
Параметры контактов	1,5A 24 V DC 13 (*◆ 0,1A 24 V DC13)

2

		B34L	-2D	W	S12	-X
Базовая комплектация						
B34L	Фасонная рукоятка левая					
B34R	Фасонная рукоятка правая					
Цифровой исполнительный элемент						
D	Нажимной выключатель KDA21 *◆					
	Цвет: красный, черный, желтый, зеленый, синий, белый, оранжевый					
HD	*нажимной выключатель Холла (см. стр. 157)*					
W	Нажимной позиционный переключатель T-0-T, Цвет: красный, черный, желтый, синий, белый					
W	Нажимной позиционный переключатель 0-T, Цвет: красный, черный, желтый, синий, белый					
W	Нажимной позиционный переключатель R-0-T, Цвет: красный, черный, желтый, синий, белый					
W	Нажимной позиционный переключатель R-0-R, Цвет: красный, черный, желтый, синий, белый					
W	Нажимной позиционный переключатель 0-R, Цвет: красный, черный, желтый, синий, белый					
W	Нажимной позиционный переключатель R-R, Цвет: красный, черный, желтый, синий, белый					
K	Рычажковый переключатель					
Аналоговый исполнительный элемент						
S12	*Переключатель (Холла) под большой палец (см. стр. 97)*					
	Выход 0,5...2,5...4,5V с фун-ым резервированием противоположным					
Специальное исполнениеl						
X	Специальное / в соответствии с требованиями заказчика					

Технические детали могут различаться и основываются на конкретной конфигурации! Технические данные могут быть изменены без предварительного уведомления!!!

B34

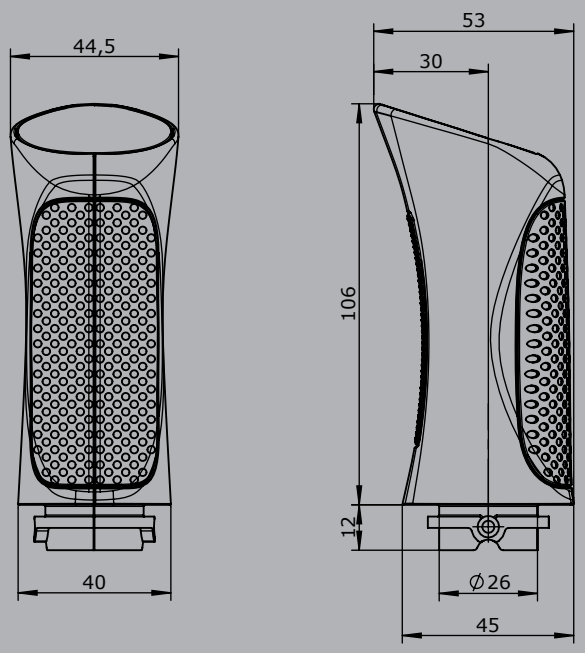

Исполнение:
Нажимной выключатель установка в поз. 1-3
Нажимной позиционный переключатель установка в поз. 4-5
Рычажковый переключатель установка в поз. 6
Позиция нажимного позиционного переключателя или нажимного выключателя, тип левый ()

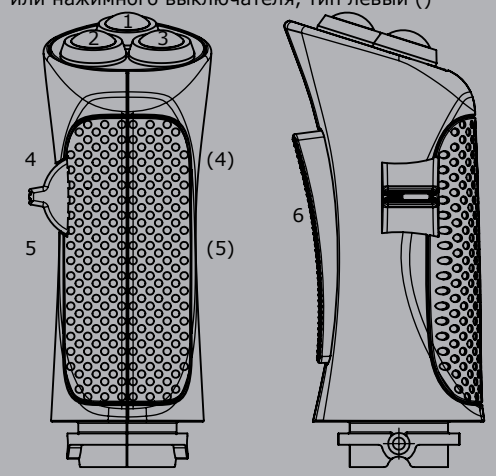

Исполнение:
Нажимной выключатель установка в поз. 1-3,4,5
Рычажковый переключатель установка в поз. 6

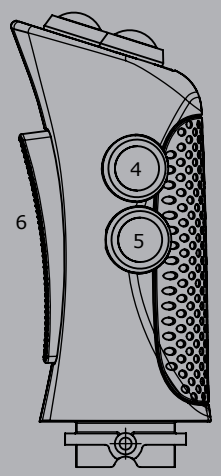

Технические детали могут различаться и основываются на конкретной конфигурации! Технические данные могут быть изменены без предварительного уведомления!!!

Фасонная рукоятка переключения
B23

GESSMANN
Industrial Controllers

Возможность установки различных устройств подачи команд, позволяет приспосабливать фасонную рукоятку B23 к соответствующим требованиям заказчика.
Является элементом переключения для многоосевых командоконтроллеров фирмы ГЕССМАНН.
Также может применяться в качестве элемента переключения для гидравлических приводов.
В рукоятке выполняется проводная разводка гибкими проводными жилами сечением 0,1мм² и длиной 450мм. Деталь крепления рукоятки переключения может поставляться с просверленным отверстием диаметром 12мм (стандартное отверстие) или 10мм.

Технические характеристики

Рабочая температура	от -40°C до +60°C
Степень защиты	IP65
Параметры контактов	1,5A 24V DC13 0,1A 24V DC13

2

Пример

		B23R	- 2D	W	V21	- X
Базовая комплектация						
B23L	Фасонная рукоятка слева					
B23R	Фасонная рукоятка справа					
Цифровой исполнительный элемент						
D	Нажимной выключатель KDA21					
	Цвет: красный, чёрный, жёлтый, зелёный, синий, белый, оранжевый					
W	Нажимной позиционный переключатель T-0-T					
W	Нажимной позиционный переключатель 0-T					
W	Нажимной позиционный переключатель R-0-T					
W	Нажимной позиционный переключатель R-0-R					
W	Нажимной позиционный переключатель 0-R					
W	Нажимной позиционный переключатель R-R					
Аналоговый исполнительный элемент						
S9	Переключатель (Холла) под большой палец *(смотрите стр. 105)*					
	Выход 0,5...2,5...4,5V с фун-ым резервированием противоположным					
V21	Мини джойстик Холла *(смотрите стр. 47)*					
	Выход 0,5...2,5...4,5V с фун-ым резервированием противоположным					
Специальное исполнение						
X	Специальное / в соответствии с требованиями заказчика					

B23R

Нажимной выключатель установка в поз. 1 - 8

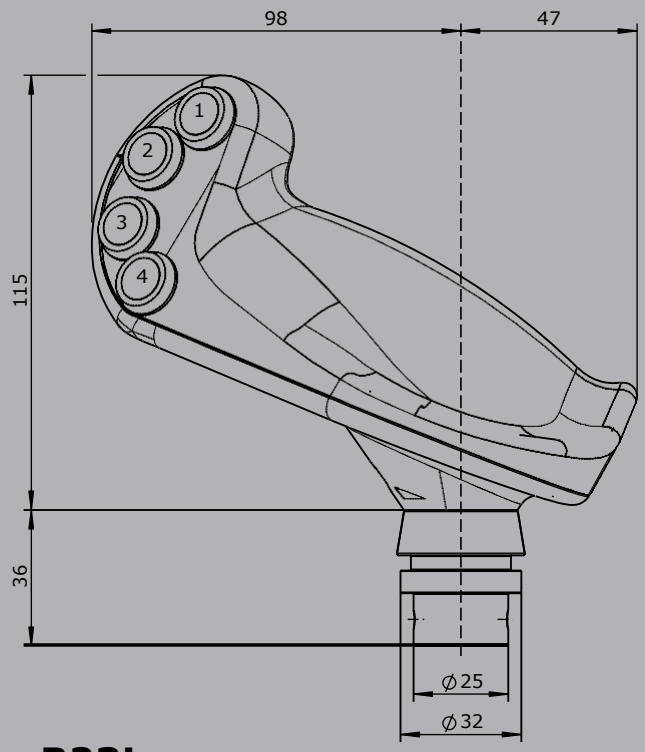

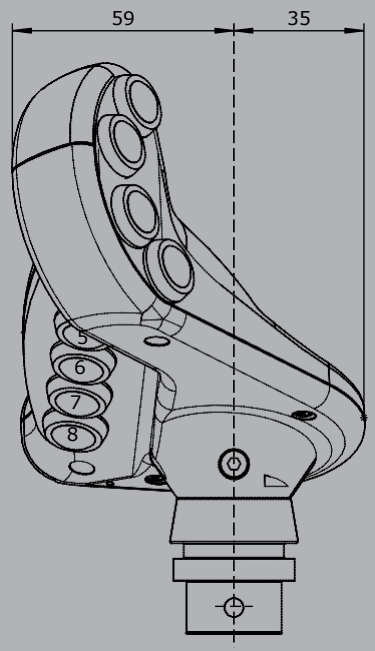

B23L

Нажимной выключатель установка в поз. 1 - 8

Исполнение :
Многоосевой командоконтроллер V21
Нажимной выключатель установка в поз. 5,6,7,8

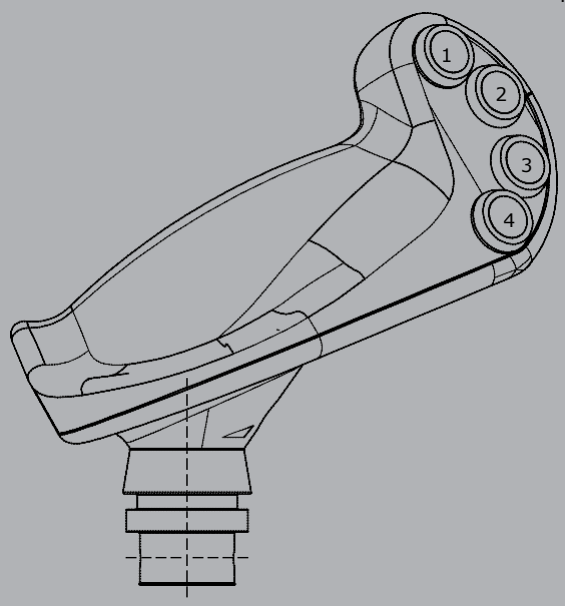

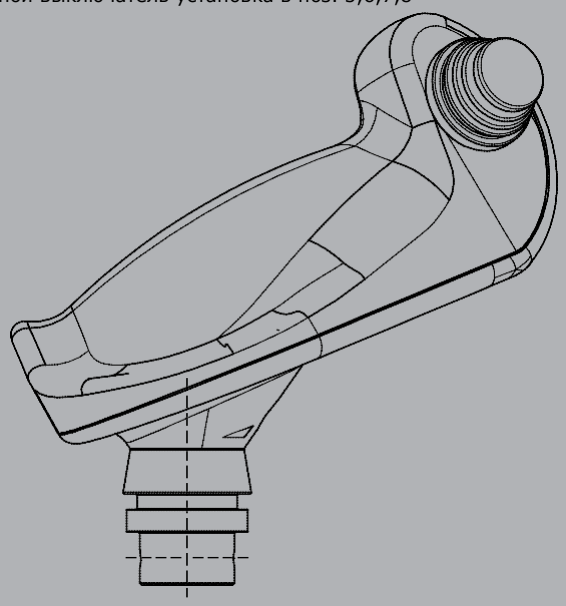

Technical details may vary based on configuration or application! Technical data subject to change without notice!

Фасонная рукоятка переключения
B20

GESSMANN
Industrial Controllers

Возможность установки различных устройств подачи команд, позволяет приспосабливать фасонную рукоятку B20 к соответствующим требованиям заказчика.
Является элементом переключения для многоосевых командоконтроллеров фирмы ГЕССМАНН.
Также может применяться в качестве элемента переключения для гидравлических приводов.
В рукоятке выполняется проводная разводка гибкими проводными жилами сечением 0,1мм² и длиной 450мм. Деталь крепления рукоятки переключения может поставляться с просверленным отверстием диаметром 12мм.

Технические характеристики

Рабочая температура	от -40°C до +60°C
Степень защиты	IP65
Параметры контактов	1,5A 24V DC13 0,1A 24V DC13

2

Пример

		B20L	- 2D	W	K	V21	H13	- X
Базовая комплектация								
B20L	Фасонная рукоятка слева с ручным суппортом							
B20R	Фасонная рукоятка справа с ручным суппортом							
Цифровой исполнительный элемент								
D	Нажимной выключатель KDA21							
	Цвет: красный, чёрный, жёлтый, зелёный, синий, белый, оранжевый							
HD	нажимнойвыключатель Холла *(смотрите стр. 126)*							
W	Нажимной позиционный переключатель T-0-T							
W	Нажимной позиционный переключатель 0-T							
W	Нажимной позиционный переключатель R-0-T							
W	Нажимной позиционный переключатель R-0-R							
W	Нажимной позиционный переключатель 0-R							
W	Нажимной позиционный переключатель R-R							
K	Рычажковый выключатель							
KT	Кретообразный выключатель T-0-T/T-0-T							
V	Вибровыключатель							
	Импульсный сигнал 24V DC ED 100%							
Аналоговый исполнительный элемент								
S9	Переключатель (Холла) под большой палец *(смотрите стр. 105)*							
	Выход 0,5...2,5...4,5V с фун-ым резервированием противоположным							
V21	Мини джойстик Холла (*смотрите стр. 47)*							
	Выход 0,5...2,5...4,5V с фун-ым резервированием противоположным							
P9	Дисковой перекл.							
	Потенциометр							
H13	Поворотная рукоятка Холла							
	Выход 0,5...2,5...4,5V с фун-ым резервированием противоположным							
Специальное исполнение								
X	Специальное / в соответствии с требованиями заказчика							

Technical details may vary based on configuration or application! Technical data subject to change without notice!

V2016/1 16.02.2016

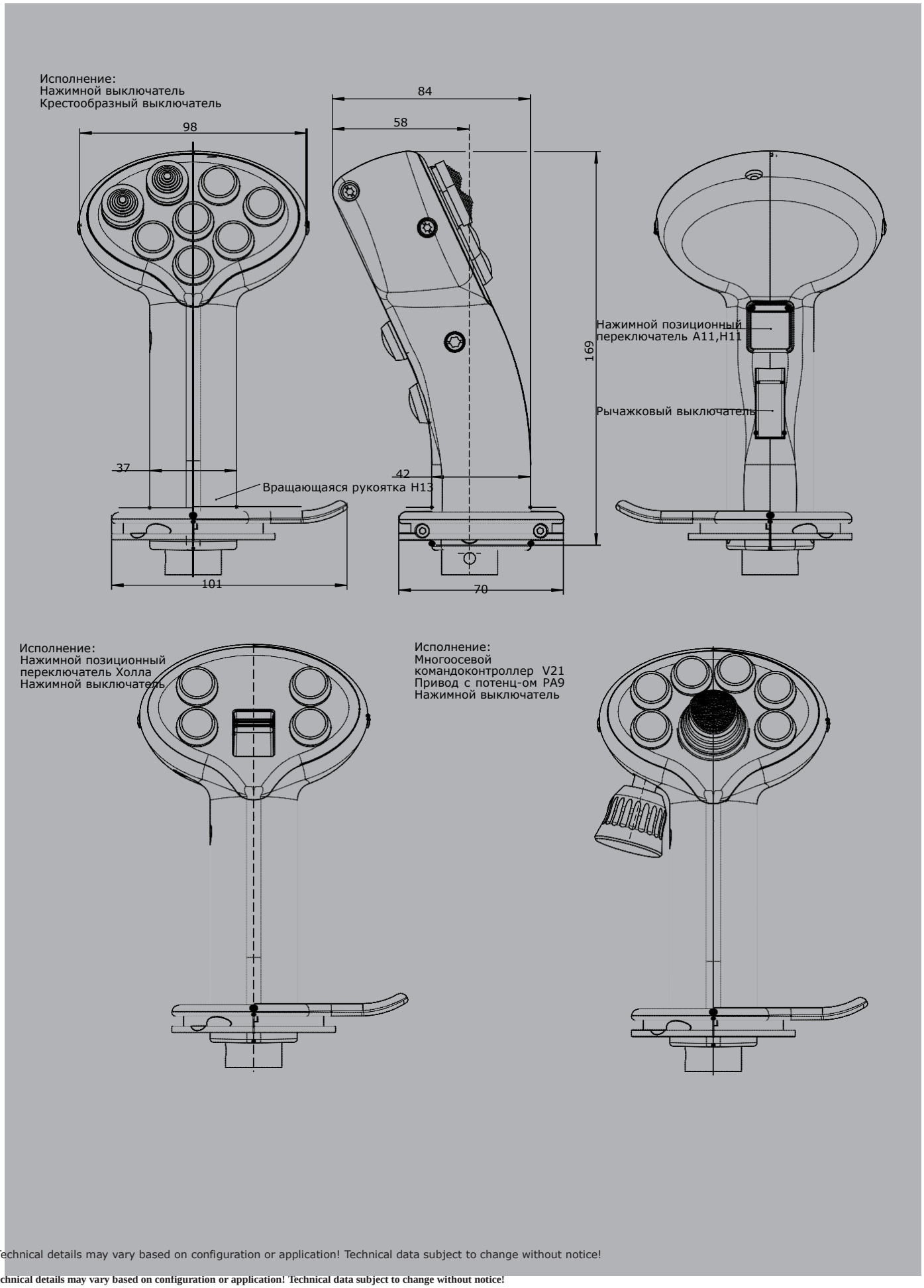

Technical details may vary based on configuration or application! Technical data subject to change without notice!

Technical details may vary based on configuration or application! Technical data subject to change without notice!

Фасонная рукоятка переключения
B22

GESSMANN
Industrial Controllers

Возможность установки различных устройств подачи команд, позволяет приспосабливать фасонную рукоятку B22 к соответствующим требованиям заказчика.
Является элементом переключения для многоосевых командоконтроллеров фирмы ГЕССМАНН.
Также может применяться в качестве элемента переключения для гидравлических приводов.
В рукоятке выполняется проводная разводка гибкими проводными жилами сечением 0,1мм² и длиной 450мм. Деталь крепления рукоятки переключения может поставляться с просверленным отверстием диаметром 7мм.

Технические характеристики

Рабочая температура	от -40°C до +60°C
Степень защиты	IP65
Параметры контактов	1,5 24V DC13 0,1A 24V DC13

2

Пример

		B22AL	- 4D	W	- X
Базовая комплектация					
B22L	Фасонная рукоятка слева				
B22R	Фасонная рукоятка справа				
B22AL	Фасонная рукоятка слева ручным суппортом				
B22AR	Фасонная рукоятка справа с ручным суппортом				
Цифровой исполнительный элемент					
D	Нажимной выключатель KDA21				
	Цвет: красный, чёрный, жёлтый, зелёный, синий, белый, оранжевый				
W*	Нажимной позиционный переключатель T-0-T				
W*	Нажимной позиционный переключатель 0-T				
W*	Нажимной позиционный переключатель R-0-T				
W*	Нажимной позиционный переключатель R-0-R				
W*	Нажимной позиционный переключатель 0-R				
W*	Нажимной позиционный переключатель R-R				
	**Возможен только с вариантом с ручным суппортом!*				
Специальное исполнение					
X	Специальное / в соответствии с требованиями заказчика				

V2016/1 16.02.2016

GESSMANN Industrial Controllers

B22

Исполнение:
Нажимной выключатель установка в поз. 1,2,3,4

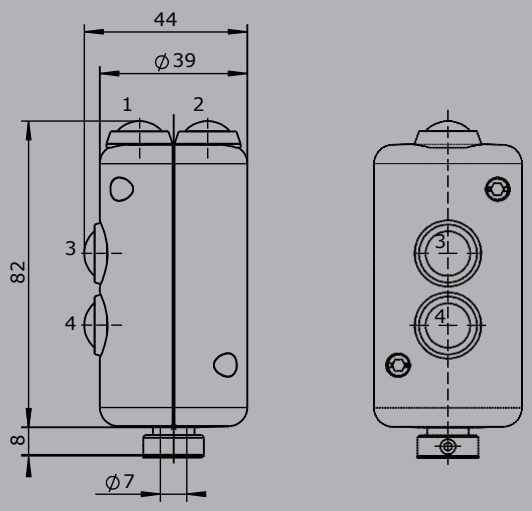

Исполнение:
Нажимной выключатель установка в поз. 3,4,10

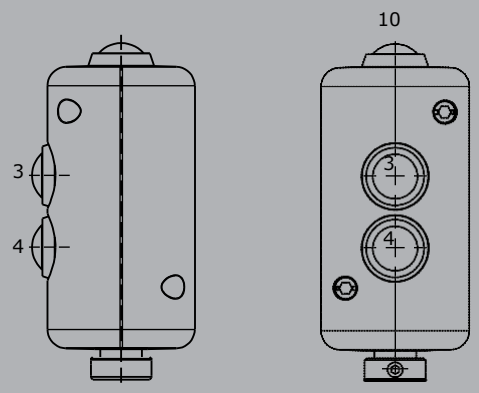

B22A

Исполнение:
Нажимной выключатель установка в поз. 3,4,5,6,7,8

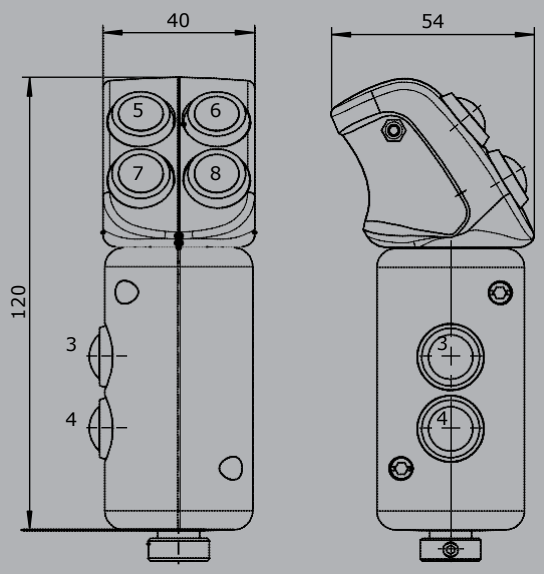

Исполнение:
Нажимной выключатель установка в поз. 3,4,5,6,9 Нажимной позиционный переключатель установка в поз. 7-8

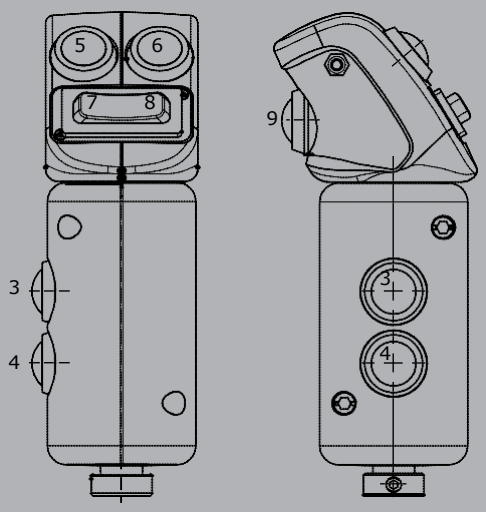

Technical details may vary based on configuration or application! Technical data subject to change without notice!

2

Фасонная рукоятка переключения
B24

GESSMANN
Industrial Controllers

Возможность установки различных устройств подачи команд, позволяет приспосабливать фасонную рукоятку B23 к соответствующим требованиям заказчика.
Является элементом переключения для многоосевых командоконтроллеров фирмы ГЕССМАНН.
Также может применяться в качестве элемента переключения для гидравлических приводов.
Верхняя поверхность рукоятки обрамлена цветным ободком с подсветкой.
В рукоятке выполняется проводная разводка гибкими проводными жилами сечением 0,1мм² и длиной 450мм. Деталь крепления рукоятки переключения может поставляться с просверленным отверстием диаметром 12мм (стандартное отверстие) или 10мм.

Технические характеристики

Рабочая температура	от -40°C до +60°C
Степень защиты	IP54
Параметры контактов	1,5A 24V DC13 0,1A 24V DC13

2

Пример

B24	- D	2W	V21	- IWH	- X

Базовая комплектация

B24	Фасонная рукоятка

Цифровой исполнительный элемент

D	Нажимной выключатель KDA21
	Цвет: красный, чёрный, жёлтый, зелёный, синий, белый, оранжевый
W	Нажимной позиционный переключатель T-0-T
W	Нажимной позиционный переключатель 0-T
W	Нажимной позиционный переключатель R-0-T
W	Нажимной позиционный переключатель R-0-R
W	Нажимной позиционный переключатель 0-R
W	Нажимной позиционный переключатель R-R

Аналоговый исполнительный элемент

V21	Мини джойстик Холла *(смотрите стр. 47)*
	Выход 0,5...2,5...4,5V с функциональным резервированием противоположным
H13	Поворотная рукоятка Холла
	Выход 0,5...2,5...4,5V с функциональным резервированием противоположным

Дополнительная опция

IWH	Цвет ободка белый, с подсветкой
IRD	Цвет ободка красный, с подсветкой
IBL	Цвет ободка синий, с подсветкой
WH	Цвет ободка белый
RD	Цвет ободка красный
BL	Цвет ободка синий
GN	Цвет ободка зелёный
YE	Цвет ободка жёлтый

Специальное исполнение

X	Специальное / в соответствии с требованиями заказчика

V2016/1 16.02.2016

Исполнение :
Нажимной выключатель установка в поз. 1 - 6, 10
Нажимной позиционный переключатель установка в поз. 7,(8), 9
() слева

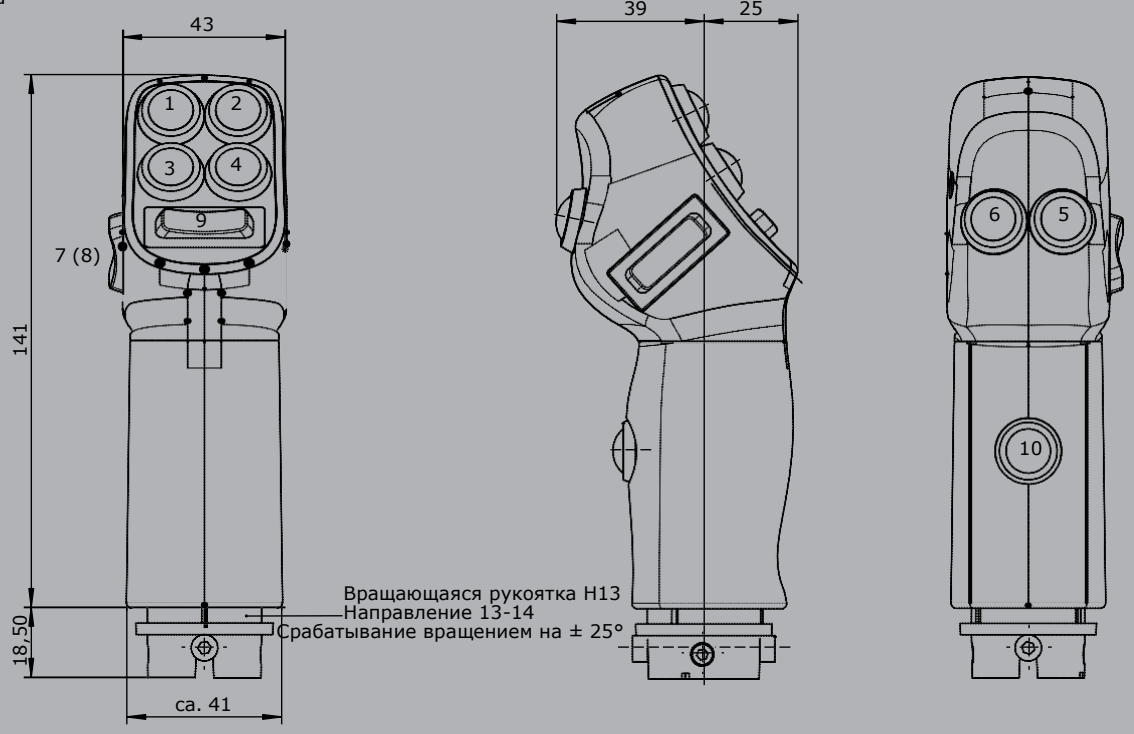

Исполнение :
Нажимной выключатель установка в поз. 5,6,10
Нажимной позиционный переключатель Поз. 7,(8), 9
Многоосевой командоконтроллер V21 Поз. 11
() слева

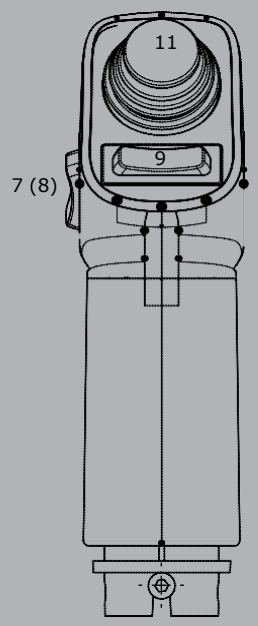

Technical details may vary based on configuration or application! Technical data subject to change without notice!

Фасонная рукоятка переключения
B9

GESSMANN
Industrial Controllers

Возможность установки различных устройств подачи команд, позволяет приспосабливать фасонную рукоятку B9 к соответствующим требованиям заказчика.
Является элементом переключения для многоосевых командоконтроллеров фирмы ГЕССМАНН.
Также может применяться в качестве элемента переключения для гидравлических приводов.
В рукоятке выполняется проводная разводка гибкими проводными жилами сечением 0,1мм² и длиной 450мм. Деталь крепления рукоятки переключения может поставляться с просверленным отверстием диаметром 12мм (стандартное отверстие) или 10мм.

Технические характеристики

Рабочая температура	от -40°C до +60°C
Степень защиты	IP65
Параметры контактов	1,5A 24V DC13

2

Пример

		B9	- 2D	KT	A13	PA11	PA13	- X
Базовая комплектация								
B9	Фасонная рукоятка							
Цифровой исполнительный элемент								
D	Нажимной выключатель							
	Цвет: красный, чёрный, жёлтый, зелёный, синий, белый							
KT	Крестообразный переключатель T-0-T/T-0-T							
KR	Крестообразный переключатель R-0-R/R-0-R							
A11	Нажимной позиционный переключатель T-0-T Поз. 11+12							
A11	Нажимной позиционный переключатель R-0-R Поз. 11+12							
A13	Поворотная рукоятка T-0-T							
Аналоговый исполнительный элемент								
V21	Мини джойстик Холла *(смотрите стр. 47)*							
	Выход 0,5...2,5...4,5V с функциональным резервированием противоположным							
PA11	Аналоговый позиционный переключатель Поз. 11+12							
	Потенциометр T394 2x5кОм с контактами по направлению							
H11	Аналоговый позиционный переключатель Поз. 11+12							
	Потенциометр Холла T997							
	Выход 0,5...2,5...4,5V с функциональным резервированием противоположным							
PA13	Поворотная рукоятка							
	Потенциометр T375 2x5кОм с контактами по направлению							
H13	Поворотная рукоятка							
	Потенциометр Холла T997							
	Выход 0,5...2,5...4,5V с функциональным резервированием противоположным							
Специальное исполнение								
X	Специальное / в соответствии с требованиями заказчика							

Technical details may vary based on configuration or application! Technical data subject to change without notice!

V2016/1 16.02.2016

GESSMANN Industrial Controllers

B9

Исполнение :
Нажимной выключатель установка в поз. 1 - 8
Крестообразный переключатель

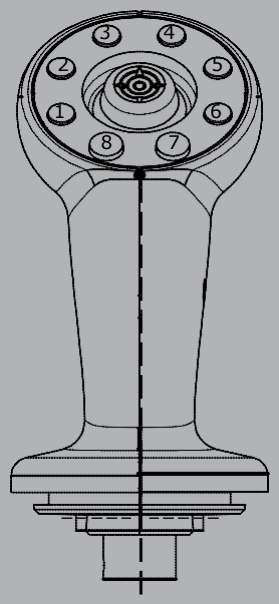

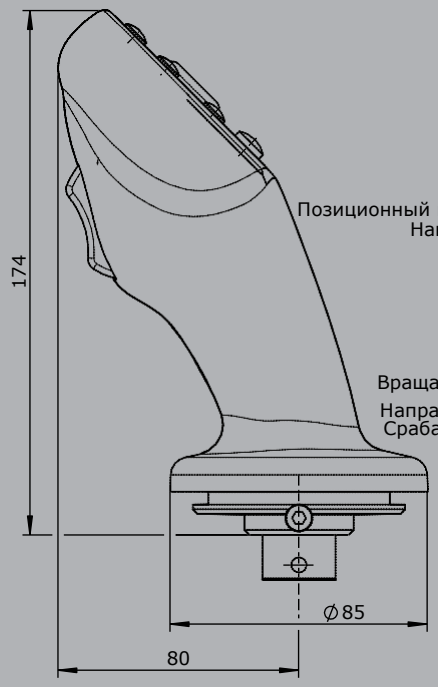

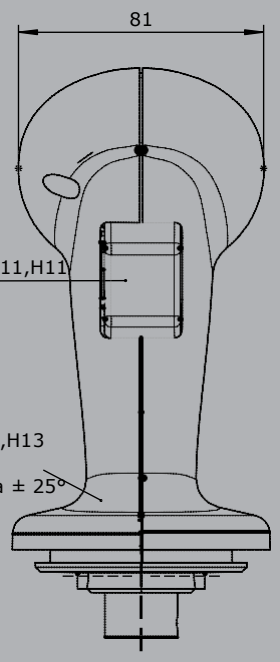

Исполнение :
Нажимной выключатель установка в поз. 1 - 8
Многоосевой командоконтроллер V21

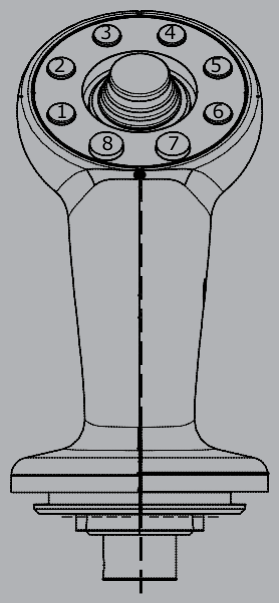

Technical details may vary based on configuration or application! Technical data subject to change without notice!

Фасонная рукоятка переключения
B7 / B8

GESSMANN
Industrial Controllers

Возможность установки различных устройств подачи команд, позволяет приспосабливать фасонную рукоятку B7 / B8 к соответствующим требованиям заказчика.
Является элементом переключения для многоосевых командоконтроллеров фирмы ГЕССМАНН. Также может применяться в качестве элемента переключения для гидравлических приводов.
В рукоятке выполняется проводная разводка гибкими проводными жилами сечением 0,1мм² и длиной 450мм. Деталь крепления рукоятки переключения может поставляться с просверленным отверстием диаметром 12мм (стандартное отверстие) или 10мм.

Пример

Технические характеристики

Рабочая температура	от -40°C до +60°C
Степень защиты	IP65
Параметры контактов	1,5A 24V DC13 0,1A 24V DC13

2

		B7	- 2D	W	K	SE	S9	PA13	- X
Базовая комплектация									
B7	Фасонная рукоятка слева								
B8	Фасонная рукоятка справа								
Цифровой исполнительный элемент									
D	Нажимной выключатель								
	Цвет: красный, чёрный. жёлтый, зелёный, белый, оранжевый								
D	Нажимной выключатель KDA21								
	Цвет: красный, чёрный, жёлтый, зелёный, синий, белый, оранжевый								
W	Нажимной позиционный переключатель T-0-T								
W	Нажимной позиционный переключатель 0-T								
W	Нажимной позиционный переключатель R-0-T								
W	Нажимной позиционный переключатель R-0-R								
W	Нажимной позиционный переключатель 0-R								
W	Нажимной позиционный переключатель R-R								
K	Рычажковый переключатель								
A13	Поворотоная рукоятка T-0-T								
SE	Ёмкостный сенсорный выключатель без внеш. элект.сх.упр-я								
S	Ёмкостный сенсорный выключатель без внеш. элект.сх.упр-я								
	(в соответствии с V85/VV85 и V25, интерфейс E4xx+E5xx)								
V	Вибровыключатель								
	Импульсный сигнал 24V DC ED 100%								

V2016/1 16.02.2016

Фасонная рукоятка переключения
B7 / B8

Аналоговый исполнительный элемент

S9	Переключатель (Холла) под большой палец
	Выход 0,5...2,5...4,5V с фун-ым резервировнаием противоположным
V21	Мини джойстик Холла *(смотрите стр. 47)*
	Выход 0,5...2,5...4,5V с фун-ым резервированием противоположным
P13	Поворотная рукоятка
	Потенциометр T375 2x5кОм с контактами по направлению
H13	Поворотная рукоятка
	Потенциометр Холла T997
	Выход 0,5...2,5...4,5V с фун-ым резервированием противоположным

Специальное исполнение

X	Специальное /в соответствии с требованиями заказчика

B7

Исполнение:
Нажимной выключатель установка в поз. 1 - 8

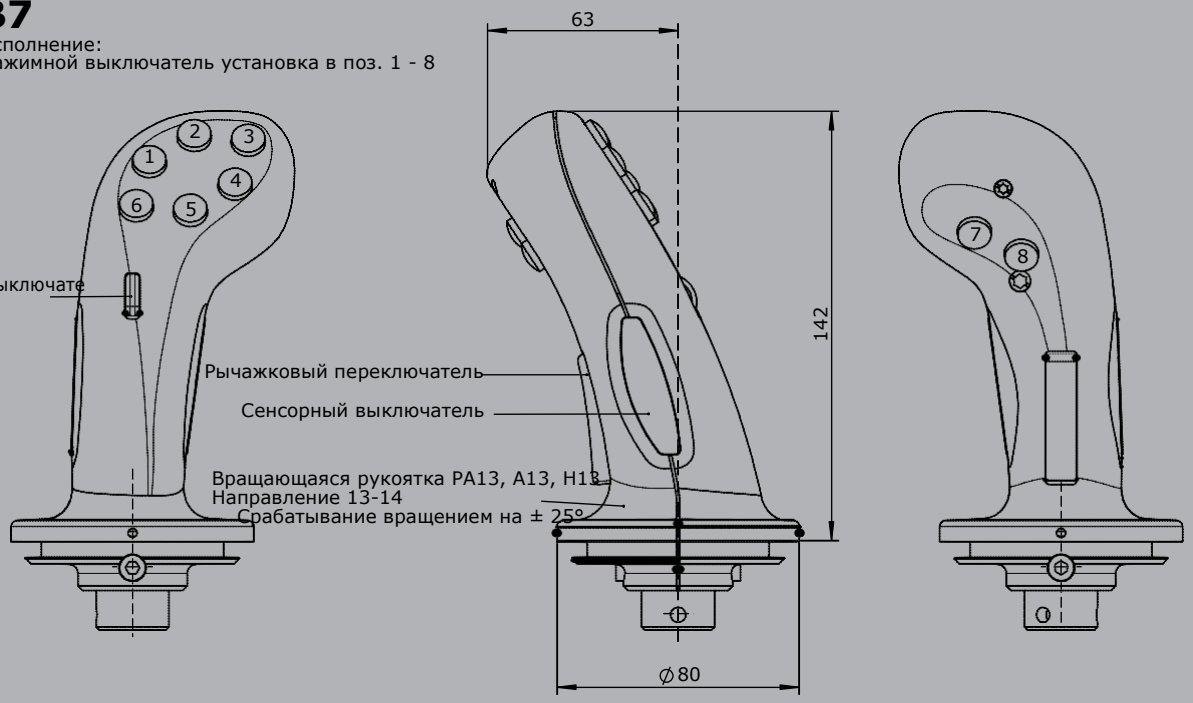

B8

Исполнение:
Нажимной выключатель
установка в поз. 1 - 8

Исполнение:
Многоосевой командоконтроллер V21
Нажимной выключатель установка в поз. 5,6,7,8

Исполнение:
Нажимной позиционный переключатель Холла
Нажимной выключатель установка в поз. 1,5,6,8

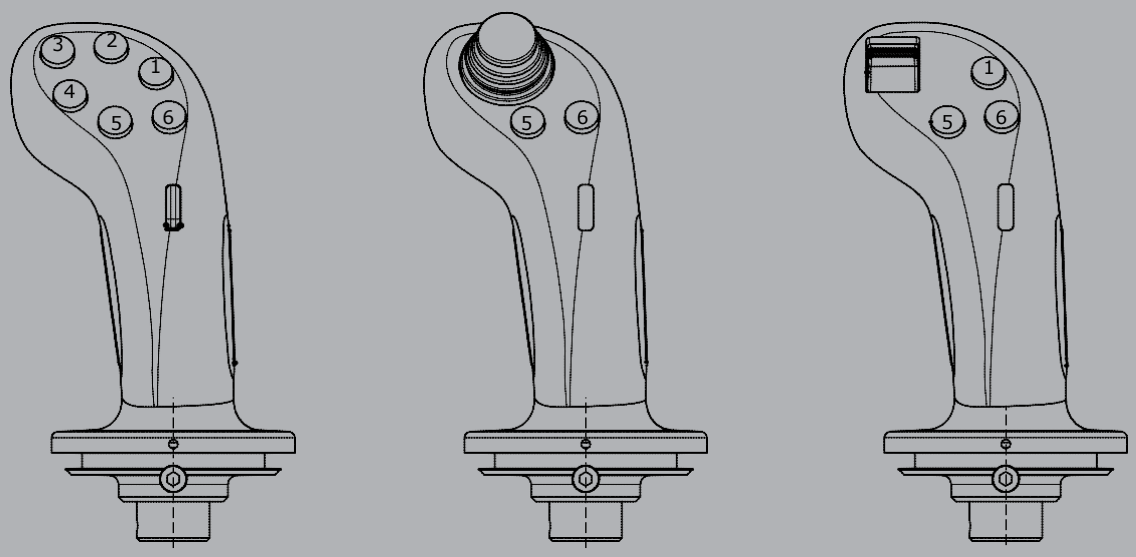

Technical details may vary based on configuration or application! Technical data subject to change without notice!

Фасонная рукоятка переключения
B1

GESSMANN
Industrial Controllers

Возможность установки различных устройств подачи команд, позволяет приспосабливать фасонную рукоятку B1 к соответствующим требованиям заказчика.
Является элементом переключения для многоосевых командоконтроллеров фирмы ГЕССМАНН.
Также может применяться в качестве элемента переключения для гидравлических приводов.
В рукоятке выполняется проводная разводка гибкими проводными жилами сечением 4 или 8x0,25мм² и длиной 450мм. Деталь крепления рукоятки переключения может поставляться с просверленным резьбовым отверстием M10 (стандартное отверстие) или M8.

Технические характеристики

Рабочая температура	от -40°C до +60°C
Степень защиты	IP54
Параметры контактов	3A 24V DC 13 1,5A 24V DC 13

Пример

	B1	- 2D	W	- X
Базовая комплектация				
B1 Фасонная рукоятка				
Цифровой исполнительный элемент				
D Нажимной выключатель сверху				
D Нажимной выключатель сбоку				
W Нажимной позиционный переключатель сверху T-0-T				
W Нажимной позиционный переключатель сверху R-0-T				
W Нажимной позиционный переключатель сверху R-0-R				
T Нажимной выключатель сверху, срабатывание через тягу *(возможно только с многоосевым командоконтроллером или одноосевым командоконтроллером!)*				
K Рычажковый переключатель				
KT Рычажковый переключатель, срабатывание через тягу *(возможно только с многоосевым командоконтроллером или одноосевым командоконтроллером!)*				
Специальное исполнение				
X Специальное / в соответствии с требованиями заказчика				

2

Technical details may vary based on configuration or application! Technical data subject to change without notice!

Фасонная рукоятка переключения
B1

Исполнение:
Нажимной выключатель установка в поз. 1,2,3,4

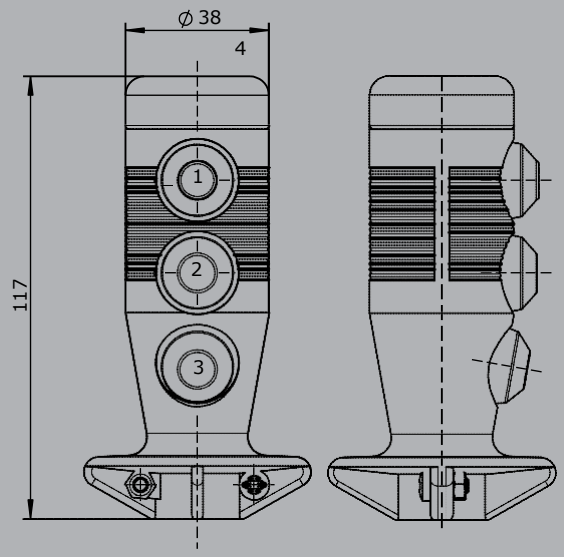

Исполнение:
Нажимной позиционный переключатель установка в поз. 4
Нажимной выключатель установка в поз. 2,3

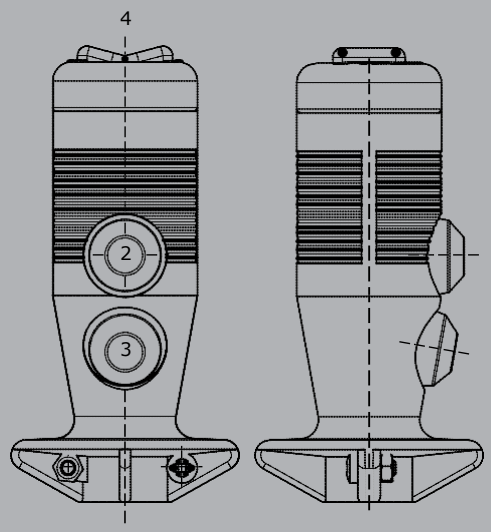

Исполнение:
Рычажковый переключатель установка сбоку

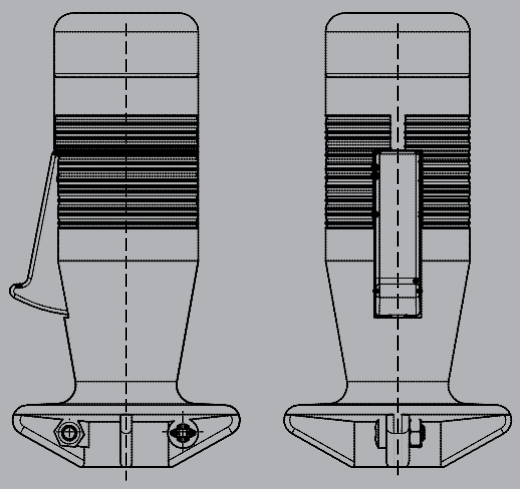

2

Technical details may vary based on configuration or application! Technical data subject to change without notice!

V2016/1 16.02.2016

Фасонная рукоятка переключения
B2

Возможность установки различных устройств подачи команд, позволяет приспосабливать фасонную рукоятку B2 к соответствующим требованиям заказчика.
Является элементом переключения для многоосевых командоконтроллеров фирмы ГЕССМАНН.
Также может применяться в качестве элемента переключения для гидравлических приводов.
В рукоятке выполняется проводная разводка гибкими проводными жилами сечением 8x0,25мм² и длиной 450мм.
Деталь крепления рукоятки переключения может плавно поворачиваться на угол до 20° по всем направлениям и фиксироваться во всех позициях поворота. Деталь крепления рукоятки переключения может поставляться с просверленным резьбовым отверстием M10 (стандартное отверстие) или M8.

Технические характеристики

Рабочая температура	от -40°C до +60°C
Степень защиты	IP54
Параметры контактов	1,5A 24V DC 13 0,1A 24V DC 13

Пример

		B2	- 2D	PA15	- X
Базовая комплектация					
B2	Фасонная рукоятка				
Цифровой исполнительный элемент					
D	Нажимной выключатель KDA/70				
D	Нажимной выключатель KDA21				
	Цвет: красный, чёрный, жёлтый, зелёный, синий, белый, оранжевый				
A15	2 нажимных выключателя для позиций 1+2 снабжённый блокировкой				
Аналоговый исполнительный элемент					
PA15	Аналоговый нажимной выключатель для позиций 1+2				
	2 потенциометра T301 2x5кОм с контактами по направлению				
Специальное исполнение					
X	Специальное / в соответствии с требованиями заказчика				

2

Technical details may vary based on configuration or application! Technical data subject to change without notice!

GESSMANN Industrial Controllers

B2

Исполнение:
нажимной выкл. установлен - поз. 1,2

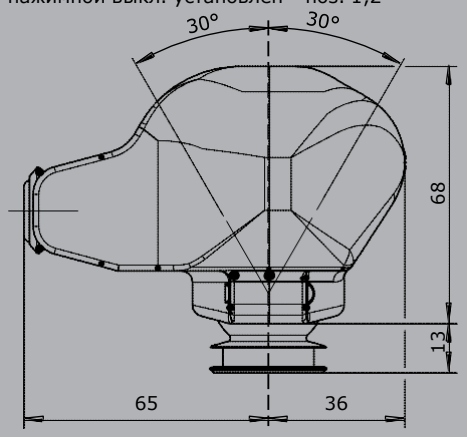

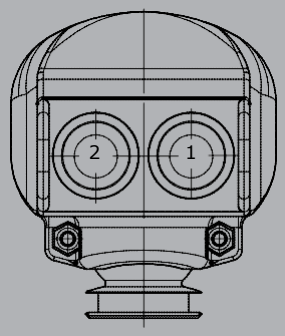

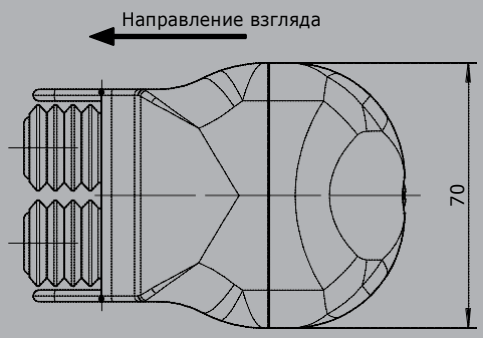

Исполнение:
Нажимной выключатель KDA / 70
установка в поз. 1,2,3,4

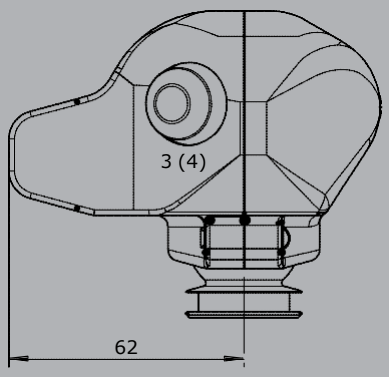

Исполнение:
Нажимной выключатель KDA 21
установка в поз. 1,2,3,4

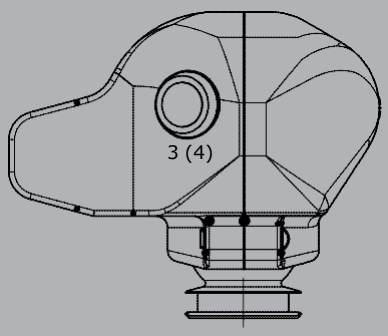

2

V2016/1 16.02.2016

Фасонная рукоятка переключения
B5

Возможность установки различных устройств подачи команд, позволяет приспосабливать фасонную рукоятку B5 к соответствующим требованиям заказчика.
Является элементом переключения для многоосевых командоконтроллеров фирмы ГЕССМАНН.
Также может применяться в качестве элемента переключения для гидравлических приводов.
В рукоятке выполняется проводная разводка гибкими проводными жилами сечением 4 или 8x0,25мм² и длиной 450мм. Деталь крепления рукоятки переключения может поставляться с просверленным резьбовым отверстием M10 (стандартное отверстие) или M8.

Технические характеристики

Рабочая температура	от -40°C до +60°C
Степень защиты	IP54
Параметры контактов	3A 24V DC13 1,5A 24V DC13

2

Пример

B5	- 2D	W	- X

Базовая комплектация

B5 Фасонная рукоятка

Цифровой исполнительный элемент

D Нажимной выключатель сверху

D Нажимной выключатель сбоку

W Нажимной позиционный переключатель сверху T-0-T

W Нажимной позиционный переключатель сверху R-0-T

W Нажимной позиционный переключатель сверху R-0-R

T Нажимной выключатель сверху, срабатывание через тягу
(возможно только с многоосевым командоконтроллером или одноосевым командоконтроллером!)

Специальное исполнение

X Специальное / в соответствии с требованиями заказчика

Technical details may vary based on configuration or application! Technical data subject to change without notice!

V2016/1 16.02.2016

Исполнение:
Нажимной выключатель установка в поз. 1,2,3

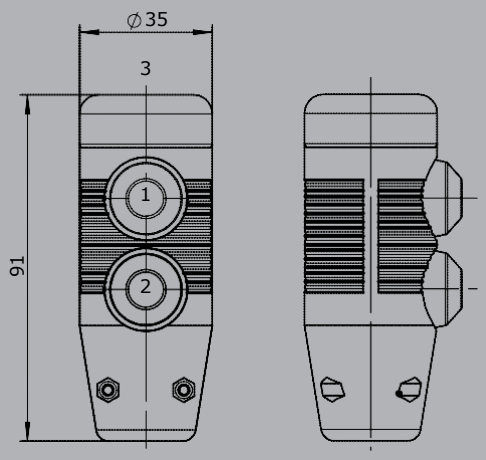

Исполнение:
Нажимной позиционный переключатель установка в поз. 3
Нажимной выключатель установка в поз. 2

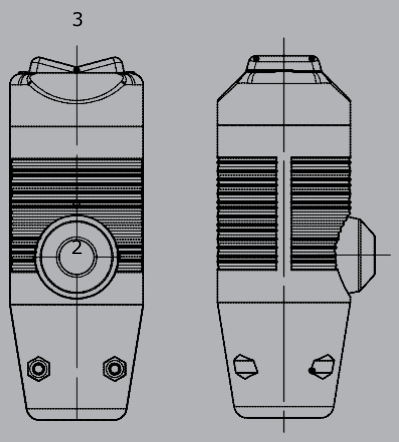

2

Technical details may vary based on configuration or application! Technical data subject to change without notice!

Фасонная рукоятка переключения
B6

GESSMANN
Industrial Controllers

Возможность установки различных устройств подачи команд, позволяет приспосабливать фасонную рукоятку B6 к соответствующим требованиям заказчика.
Является элементом переключения для многоосевых командоконтроллеров фирмы ГЕССМАНН.
Также может применяться в качестве элемента переключения для гидравлических приводов.
В рукоятке выполняется проводная разводка гибкими проводными жилами сечением 4 или 8x0,25мм² и длиной 450мм. Деталь крепления рукоятки переключения может поставляться с просверленным резьбовым отверстием M10 (стандартное отверстие) или M8.

Технические характеристики

Рабочая температура	от -40°C до +60°C
Степень защиты	IP54
Параметры контактов	1,5A 24V DC13

2

Пример

B6	- 2D	K	- X

Базовая комплектация

B6 Фасонная рукоятка

Цифровой исполнительный элемент

D Нажимной выключатель сверху
W Нажимной позиционный переключатель сверху T-0-T
W Нажимной позиционный переключатель сверху R-0-T
W Нажимной позиционный переключатель сверху R-0-R
K* Рычажковый переключатель
** В комплекте с фасонной рукояткой переключения B6!*

Специальное исполнение

X Специальное / в соответствии с требованиями заказчика

Technical details may vary based on configuration or application! Technical data subject to change without notice!

V2016/1 16.02.2016

GESSMANN
Industrial Controllers

B6

Исполнение:
Рычажковый выключатель сбоку
Нажимной позиционный переключатель установка сверху

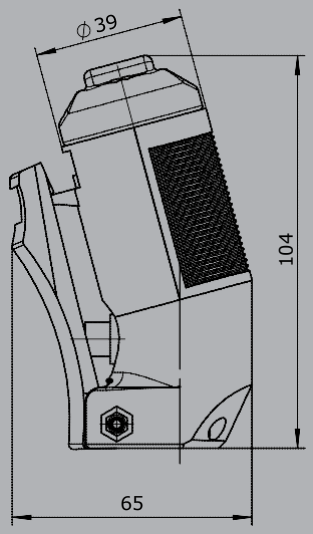

Исполнение:
Рычажковый выключатель сбоку
Нажимной выключатель сверху

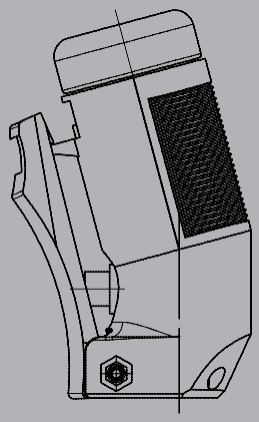

2

Technical details may vary based on configuration or application! Technical data subject to change without notice!

Фасонная рукоятка переключения
B28

Возможность установки различных устройств подачи команд, позволяет приспосабливать фасонную рукоятку B28 к соответствующим требованиям заказчика. Является элементом переключения для многоосевых и одноосевых командоконтроллеров фирмы ГЕССМАНН. Также может применяться в качестве элемента переключения для гидравлических приводов. В рукоятке выполняется проводная разводка гибкими проводными жилами сечением 0,1мм² и длиной 450мм. Деталь крепления рукоятки переключения может поставляться с просверленным отверстием диаметром 10мм (стандартное отверстие).

Технические характеристики

Рабочая температура	от -40°C до +60°C
Степень защиты	IP54

2

Пример

	B28	- 2D	SE	- X
Базовая комплектация				
B28 Фасонная рукоятка				
Цифровой исполнительный элемент				
D Нажимной выключатель (1,5A 24V DC13)				
Цвет: красный, чёрный, жёлтый, зелёный, синий, серый				
SE Ёмкостный сенсорный выключатель без внешних электронных схем управления				
S Ёмкостный сенсорный выключатель без внешних электронных схем управления				
(в соответствии с V85/VV85 и V25, интерфейс E4xx+E5xx)				
Специальное исполнение				
X Специальное / в соответствии с требованиями заказчика				

Фасонная рукоятка переключения
B28

Исполнение:
Нажимной выключатель
установка в поз. 1,3,4,6,7,8
Сенсорный выключатель доступен слева или справа

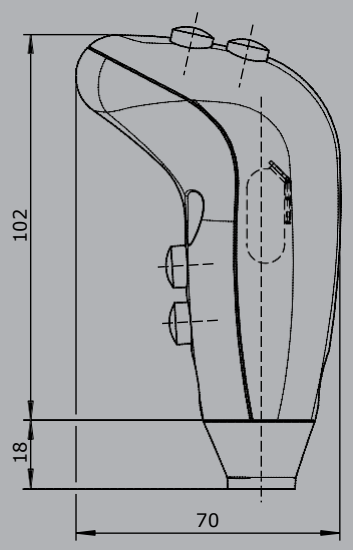

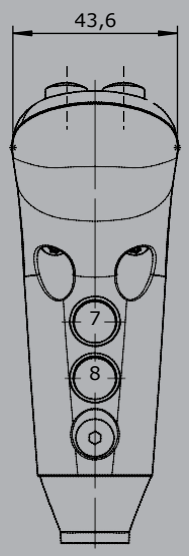

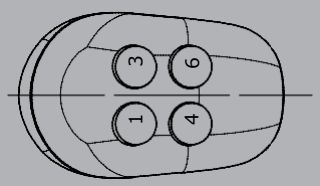

Исполнение:
Нажимной выключатель
установка в поз. 2,5,7,8
Сенсорный выключатель доступен слева или справа

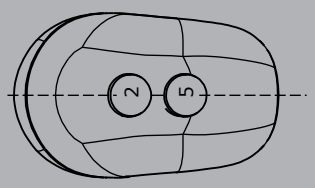

Исполнение:
Нажимной выключатель
установка в поз. 7,8,9,10
Сенсорный выключатель доступен слева или справа

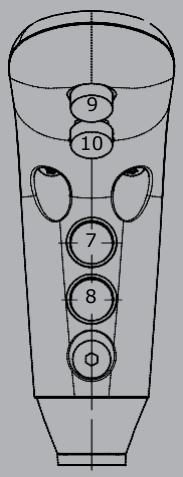

2

Technical details may vary based on configuration or application! Technical data subject to change without notice!

Фасонная рукоятка переключения
B29

Возможность установки различных устройств подачи команд, позволяет приспосабливать фасонную рукоятку B25 к соответствующим требованиям заказчика.
Является элементом переключения для многоосевых и одноосевых командоконтроллеров фирмы ГЕССМАНН.
Также может применяться в качестве элемента переключения для гидравлических приводов.
В рукоятке выполняется проводная разводка гибкими проводными жилами сечением 0,1мм² и длиной 450мм. Деталь крепления рукоятки переключения может поставляться с просверленным отверстием диаметром 12мм (стандартное отверстие) или 10мм.

Технические характеристики

Рабочая температура	от -40°C до +60°C
Степень защиты	IP65
Параметры контактов	0,1A 24V DC13

2

Пример

	B29	- 2D	- X
Базовая комплектация			
B29 Фасонная рукоятка			
Цифровой исполнительный элемент			
D Нажимной выключатель KDA21			
Цвет: красный, чёрный, жёлтый, зелёный, синий, белый, оранжевый			
SE Ёмкостный сенсорный выключатель без внешних электронных схем управления			
S Ёмкостный сенсорный выключатель без внешних электронных схем управления			
(в соответствии с V85/VV85 и V25, интерфейс E4xx+E5xx)			
Специальное исполнение			
X Специальное / в соответствии с требованиями заказчика			

B29

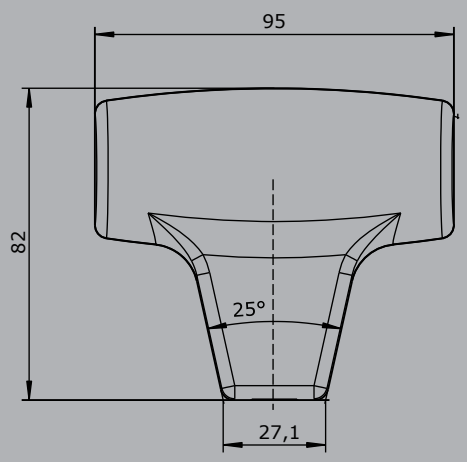

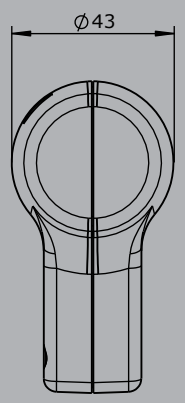

Исполнение:
Нажимной выключатель установка в поз. 1-6

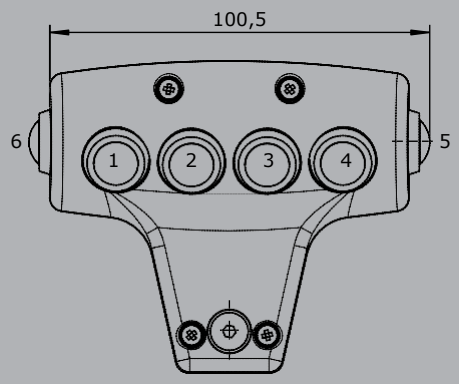

Исполнение:
Сенсорный выключатель установка в поз. 6,
Нажимной выключатель установка в поз. 3,4

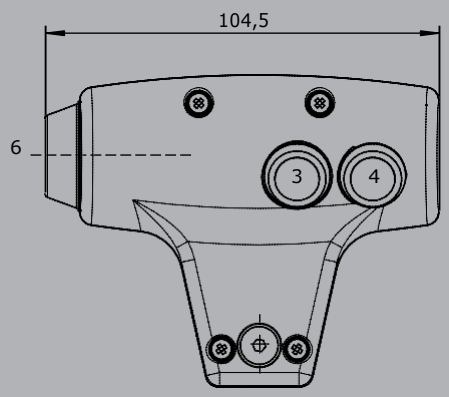

Исполнение:
Сенсорный выключатель установка в поз. 5,
Нажимной выключатель установка в поз. 1,2

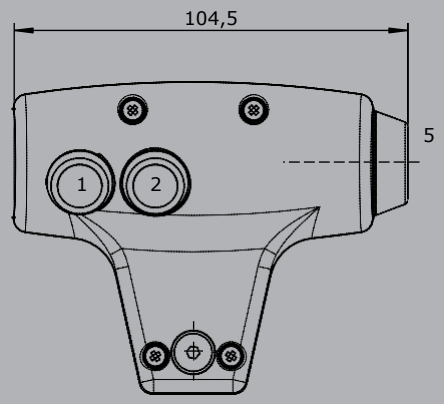

2

Фасонная рукоятка переключения
B10

GESSMANN Industrial Controllers

Возможность установки различных устройств подачи команд, позволяет приспосабливать фасонную рукоятку B10 к соответствующим требованиям заказчика.
Является элементом переключения для двойных рычажных командоконтроллеров фирмы ГЕССМАНН.
Также может применяться в качестве элемента переключения для гидравлических приводов.
В рукоятке выполняется проводная разводка гибкими проводными жилами сечением 0,1мм² и длиной 450мм. Деталь крепления рукоятки переключения может поставляться с просверленным отверстием диаметром 10мм.

Технические характеристики

Рабочая температура	от -40°C до +60°C
Степень защиты	IP65
Параметры контактов	1,5A 24V DC13 0,1A 24V DC13

2

Пример

		B10AL	- 3D	W	V	- X
Базовая комплектация						
B10L	Фасонная рукоятка слева					
B10R	Фасонная рукоятка справа					
B10AL	Фасонная рукоятка слева с монтажным элементом					
B10AR	Фасонная рукоятка справа с монтажным элементом					
Цифровой исполнительный элемент						
D	Нажимной выключатель KDA21					
	Цвет: красный, чёрный, жёлтый, зелёный, синий, белый, оранжевый					
W*	Нажимной позиционный переключатель T-0-T					
W*	Нажимной позиционный переключатель 0-T					
W*	Нажимной позиционный переключатель R-0-T					
W*	Нажимной позиционный переключатель R-0-R					
W*	Нажимной позиционный переключатель 0-R					
W*	Нажимной позиционный переключатель R-R					
**Возможен только с вариантом с монтажным элементом!*						
V	Вибровыключатель, импульсный сигнал 24V DC ED 100%					
Специальное исполнение						
X	Специальное / в соответствии с требованиями заказчика					

Technical details may vary based on configuration or application! Technical data subject to change without notice!

V2016/1 16.02.2016

GESSMANN
Industrial Controllers

B10

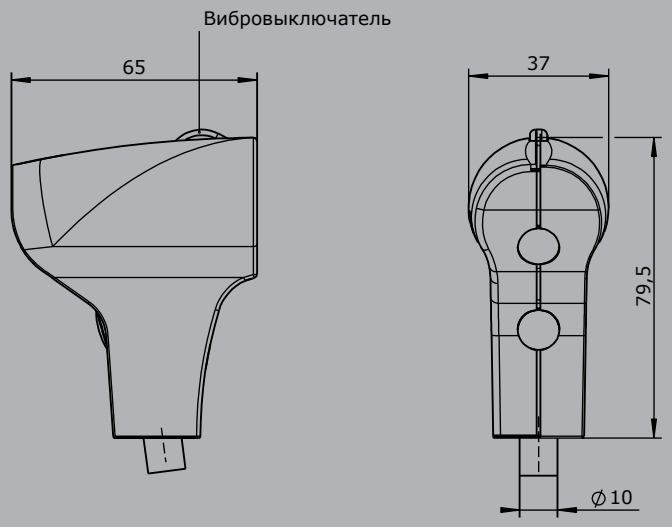

B10A

Исполнение, установка слева:
Нажимной выключатель установка в поз. 1,2,3
Нажимной позиционный переключатель

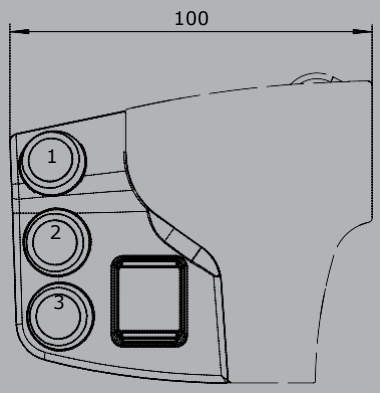

Исполнение, установка справа:
Нажимной выключатель установка в поз. 4,5,6
Нажимной позиционный переключатель

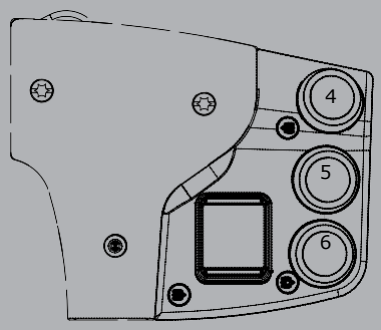

Technical details may vary based on configuration or application! Technical data subject to change without notice!

Фасонная рукоятка переключения
B14 / B15

GESSMANN Industrial Controllers

Возможность установки различных устройств подачи команд, позволяет приспосабливать фасонную рукоятку B14 / B15 к соответствующим требованиям заказчика.
Является элементом переключения для многоосевых и одноосевых командоконтроллеров фирмы ГЕССМАНН.
Также может применяться в качестве элемента переключения для гидравлических приводов.
В рукоятке выполняется проводная разводка гибкими проводными жилами сечением 0,1мм² и длиной 450мм. Деталь крепления рукоятки переключения может поставляться с просверленным отверстием диаметром 12мм (стандартное отверстие) или 10мм.

Технические характеристики

Рабочая температура	от -40°C до +60°C
Степень защиты	IP65
Параметры контактов	0,1A 24V DC13

2

Пример

	B14	- 2D	- X
Базовая комплектация			
B14 Фасонная рукоятка слева			
B15 Фасонная рукоятка справа			
Цифровой исполнительный элемент			
D Нажимной выключатель KDA21 (0,1A 24V DC13)			
Цвет: красный, чёрный, жёлтый, зелёный, синий, белый, оранжевый			
Специальное исполнение			
X Специальное / в соответствии с требованиями заказчика			

Technical details may vary based on configuration or application! Technical data subject to change without notice!

V2016/1 16.02.2016

GESSMANN Industrial Controllers

B14

Нажимной выключатель установка в поз. 1,2

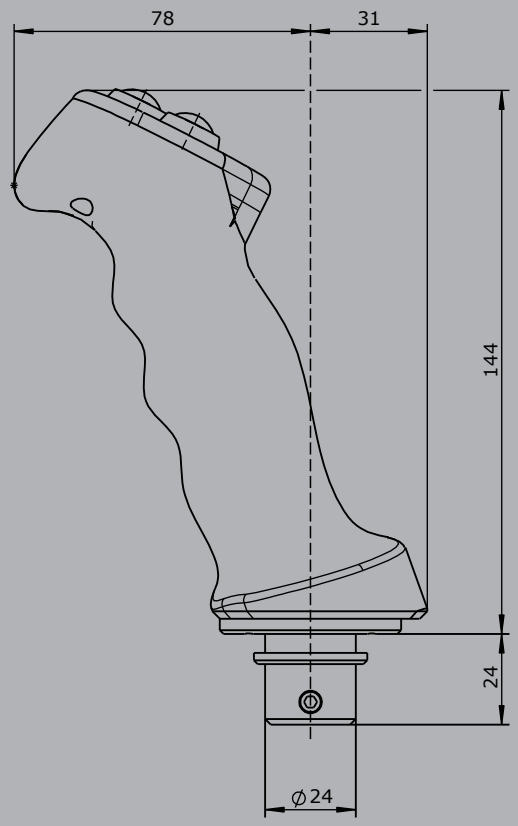

B15

Нажимной выключатель установка в поз. 1,2

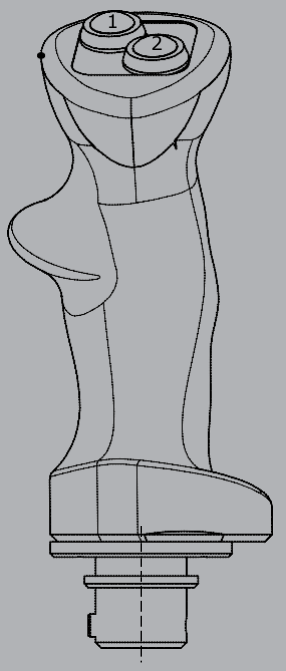

2

Technical details may vary based on configuration or application! Technical data subject to change without notice!

Крановый кресло-пульт управления
KST30 поворотный

GESSMANN
Industrial Controllers

KST 30 - эргономичный поворотный крановый кресло-пульт управления, который обеспечивает высокий уровень комфорта. Внутренние тумбы, установленные на сиденье оператора, вращаются вместе с сиденьем при повороте. Кресло может быть зафиксированно в любое удобное для Вас положение благодаря настройкам выдвижения, рег.высоты, а также наклона спинки. Конструкция данного кресло-пульта стандартного исполнения может быть расширена добавлением внешних тумб.
Базовая комплектация включает:

Внутренние тумбы:
Тумбы изготовлены из пластика и могут настриваться по высоте, в них могут быть установлены командоконтроллеры Gessmann любых типов. Также тумбы могут быть оснащены различ.кнопками управления и лампами световой индикации.

Внешние тумбы:
Внешние металические тумбы закрываются сверху пластиной, имеют механическую фиксацию, и могут быть в положении "открыто" при необходимости . Боковые панели также при необходимости могут быть легко сняты. По желанию Заказчика тумбы могут включать в себя различные командные кнопки и лампы индикации. Также по запросу возможно специальное исполнение размеров и форм тумб.

Кресло оператора:
Комфортабельное кресло оператора KFS 11 оснащено подпружиненной гидравлической системой поглощения вибрации, включает регулировку веса, воздухо-проницаемую обивку, подлокотники и подголовник.

Поперечина с поворотным основанием:
Выполнена из листовой стали, позволяет иметь простой и удобный доступ к проводке и электрическим соединениям. Поворотное основание имеет подшипники нулевого допуска, а шаг при вращении может составлять всего 3 градуса.

Обработка поверхности:
Базовое покрытие и текстурированный лак.
Стандартный цвет RAL 7035 светло-серый в комбинации с RAL 7015 серым.

KST 311	-U2	-M1	-F3	-LK	/	KFS 11	/	V85	/	V85	/	KL	/	X

Базовая комплектация

KST 301	С внутренними тумбами версии 1
KST 311	С внутренними тумбами версии 1 и внешними тумбами 160 мм шириной
KST 331	С внутренними тумбами версии 1 и внешними тумбами 270 мм шириной
KST 341	С внутренними тумбами версии 1 и внешними тумбами 320 мм шириной
	Также возможно специальное исполнение

Основание

U2	Поворот 180° влево, 90° вправо с фиксатором
U3	Электрический привод 180° влево, 90° вправо
U4	Не поворотное

Дополнительное оборудование

M1	Крепление монитора с корпусом монитора
M2	Крепление монитора с кронштейном монитора
M3	Крепление монитора без корпуса и кронштейна
F3	Подножка KBF/716
LK	Пластина для горизонтальной ручной настройки +/- 250 мм

Кресло оператора

KFS 11 *(Включено в базовую комплектацию!)*
KFS 9
KFS 10
KFS 12

3

Технические детали могут различаться и основываются на конкретной конфигурации! Технические данные могут быть изменены без предварительного уведомления!

Крановый кресло-пульт управления
KST 30 поворотный

GESSMANN Industrial Controllers

KST 311	-U2	-M1	-F3	-LK	/	KFS 11	/	V85	/	V85	/	KL	/	X

Оборудование для тумб

V...	Многоосвой командоконтроллер *(см. стр. 1)*
S...	Одноосевой командоконтроллер *(см. стр. 90)*
D...	Двойной рычажный командоконтроллер *(см.стр. 67)*
N...	Переключатель управления *(см.стр. 128)*
...	*Кнопки и лампы индикации (см.стр. 196)*

Соединения

KL	Без соединений, но терминальный блок есть в каждом терминале
KLV	Терминальный блок 4 мм² с проводом 1 мм² каждый терминал
KLV	SPS (SPS положение) с одним проводом 1 мм² каждый терминал
KLVA	Кабель наружной проводки гибкий 1,5 мм², 5 м длина каждый терминал

Специальное исполнение

X	Специальное/ по проекту Заказчика
X	Специальное с нанесенной краской

3

Технические детали могут различаться и основываются на конкретной конфигурации! Технические данные могут быть изменены без предварительного уведомления!

V2018/1 01.02.2018

Крановый кресло-пульт управления KST 30 поворотный

GESSMANN Industrial Controllers

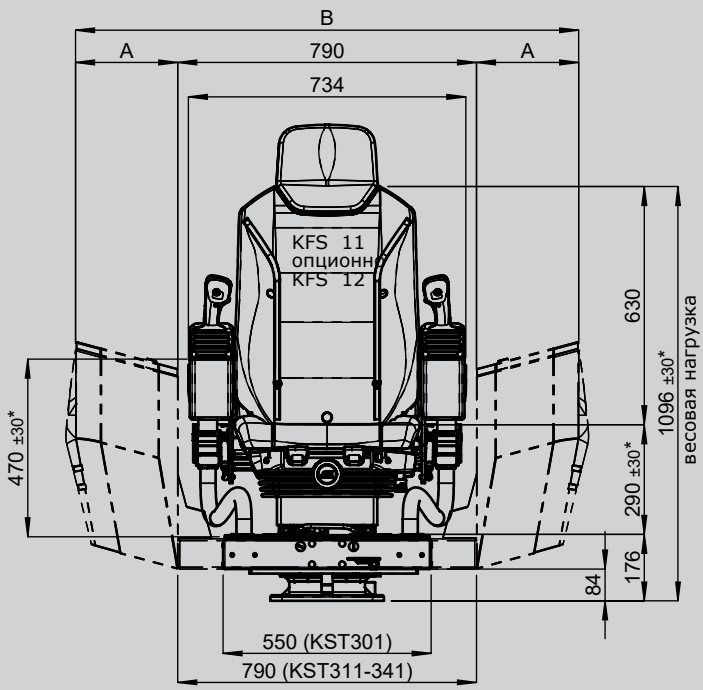

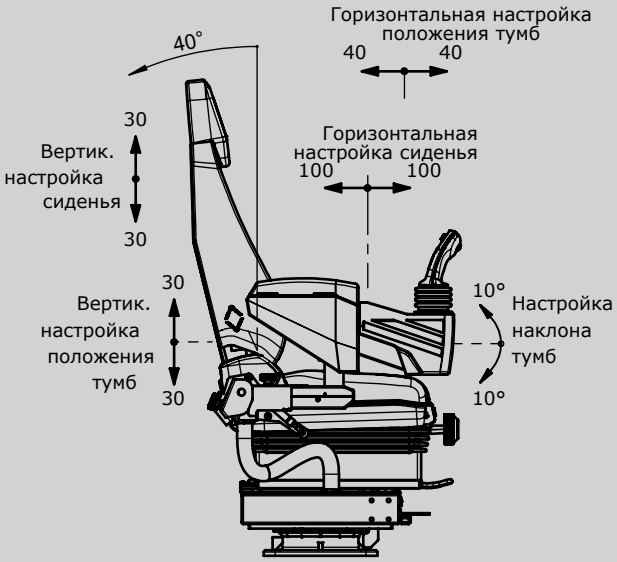

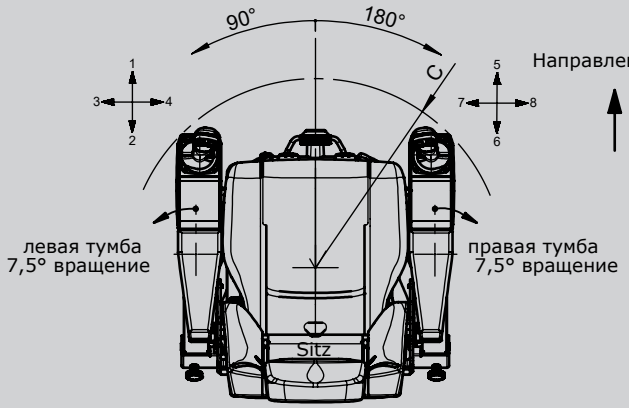

KST 301

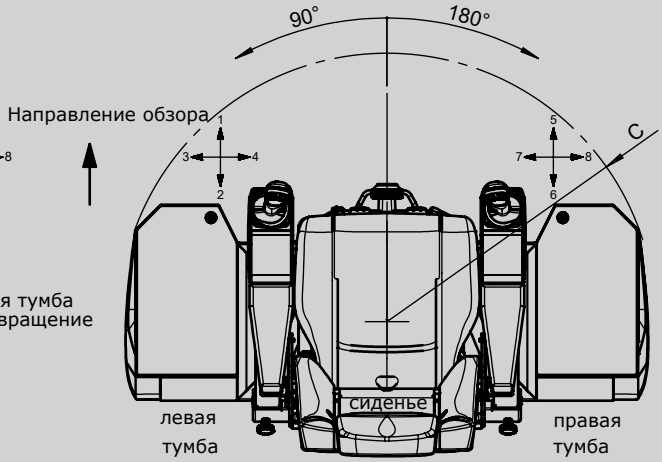

KST 311-341

тумбы не вращаются

Напольное основание

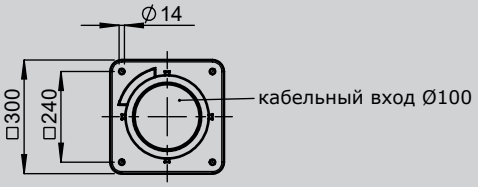

* может изм.

Тип	разм. A	разм. B	разм. C
KST 301	-	-	500
KST 311	160	1110	610
KST 331	270	1330	710
KST 341	320	1430	755

3

Технические детали могут различаться и основываются на конкретной конфигурации! Технические данные могут быть изменены без предварительного уведомления!

Крановый кресло-пульт управления
KST 19 поворотный

Поворотный пульт управления KST 19 выполнен согласно эргономическим и медицинским рекомендациям и отвечает высоким требованиям комфорта

В стандартном исполнении пульт имеет следующую комплектацию:
Панели управления: выполнены из стального листа, с установленными подлокотниками.
Встраиваемые устройства установлены в съемную (привинчивающуюся) крышку блока управления.
Провода проведены в траверсу через кабельную «гусеницу» (вывод на клеммную колодку).

Кресло: комфортабельное кресло крановщика KFS 10 с пневматическим гашением колебаний. Подстройка положения кресла в зависимости от веса крановщика осуществляется при помощи компрессора (24 В постоянного тока). Кресло имеет воздухопроницаемую обивку из искусственной кожи или текстильную обивку, а также подголовник и сиденье, которое может выдвигаться вперед.

Траверса: выполнена из стального листа; открывается, обеспечивая удобный доступ к клеммам (система «выдвижного лотка»)
Поворотная опора: с беззазорным шарикоподшипником. Возможен поворот на 180° вправо и на 90° влево с фиксацией положений фрикционным тормозом.

Обработка поверхности: антикоррозийная грунтовка, двойное чистовое покрытие из эпоксидного лака, стандартный цвет: серый, согласно RAL 7032. Текстурный лак. Все неокрашенные металлические детали гальваническим способом покрыты цинком и хроматированы.

KST 19	- 1	- M1	- F1	- LK	/	KFS 10	/	V64	/	V64.1	/	KL	/	X

Базовая комплектация

KST19 с тумбами

Основание

1 Поворот 180° лев., 90° прав. с фиксатором

2 Не поворотное

Дополнительное оборудование

M1 Крепление монитора с корпусом монитора

M2 Крепление монитора с кронштейном монитора

M3 Крепление монитора без корпуса и кронштейна

M4 Крепление монитора (Монитор < 5кг) с корпусом монитора

M5 Крепление монитора (Монитор < 5кг) с крепл.адапт.

F1 Подножка версия 1 KBF/433

H Обогреватель 2x2kW с вентилятором

LK Пластина для горизонтальной ручной настройки +/- 250 мм

Кресло оператора

KFS 10 *(Включено в базовую комплектацию!)*

3

Technical details may vary based on configu ation or application! Technical data subject to change without notice!

Крановый кресло-пульт управления
KST 19 поворотный

GESSMANN Industrial Controllers

KST19	- 1	- M1	- F1	- LK	/	KFS10	/	V64	/	V64.1	/	KL	/	X

Оборудование для тумб

V...	Многоосвой командоконтроллер
S...	Одноосевой командоконтроллер
D...	Двойной рычажный командоконтроллер
N...	Переключатель управления
...	*Кнопки и лампы индикации*

Соединения

KL	Без соединений, но терминальный блок есть в каждом терминале
KLV	Терминальный блок 4 мм² с проводом 1 мм² каждый терминал
KLV	SPS (SPS положение) с одним проводом 1 мм² каждый терминал
KLVA	Кабель наружной проводки гибкий 1,5 мм², 5 м длина каждый терминал

Специальное исполнение

X	Специальное/ по проекту Заказчика
X|	Специальное с нанесенной краской

Опция

Система радиоуправления

3

Technical details may vary based on con iguration or application! Technical data subject to change without notice!

V2017/1 03.04.2017

Крановый кресло-пульт управления
KST 19 поворотный

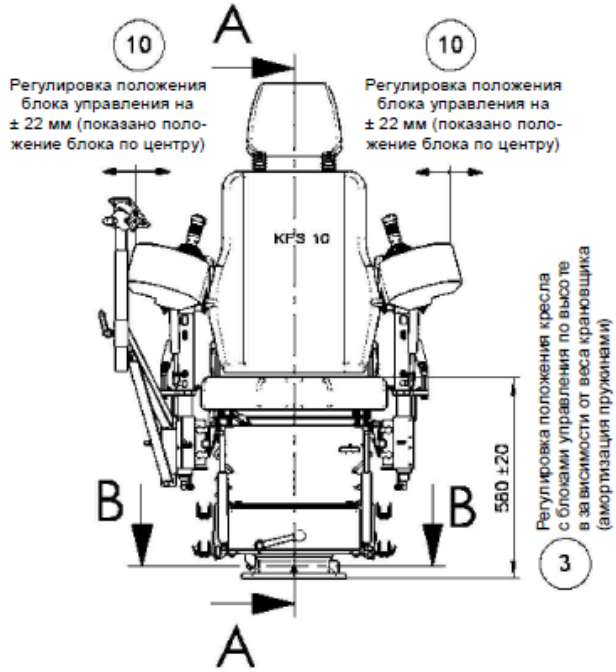

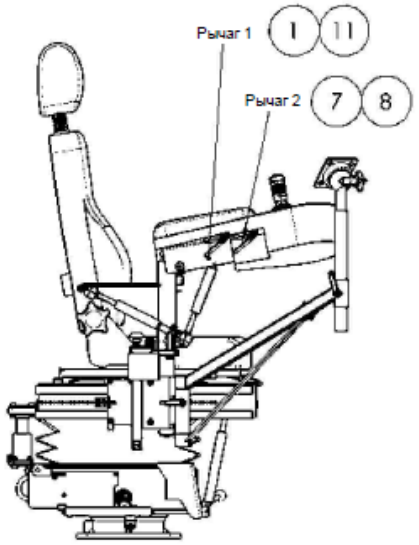

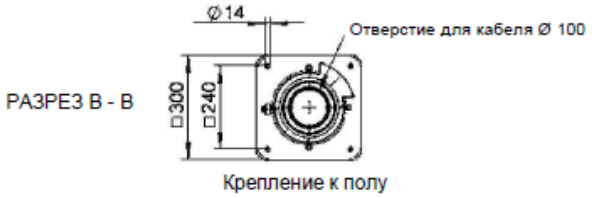

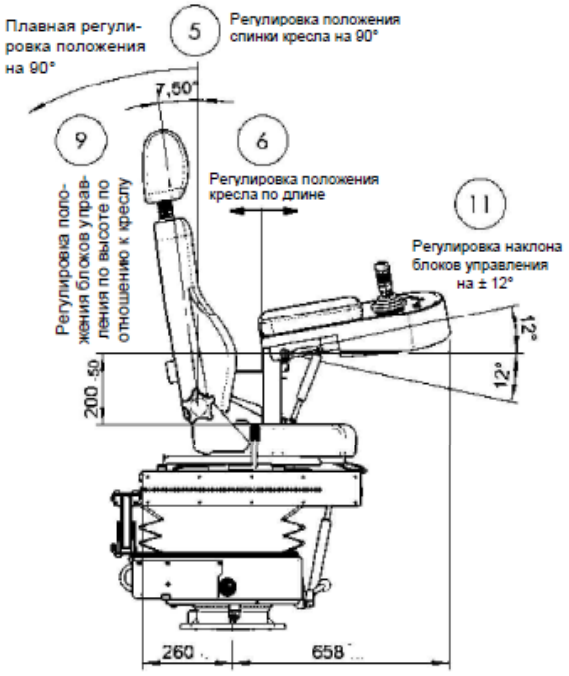

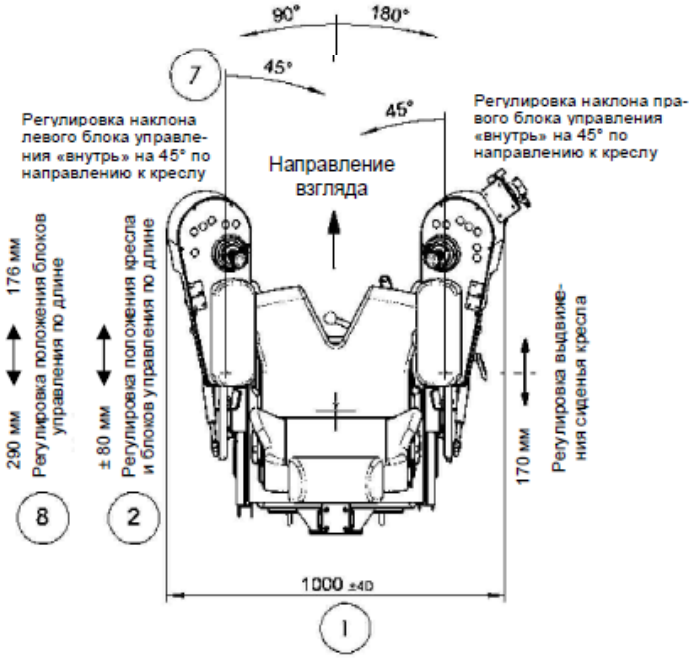

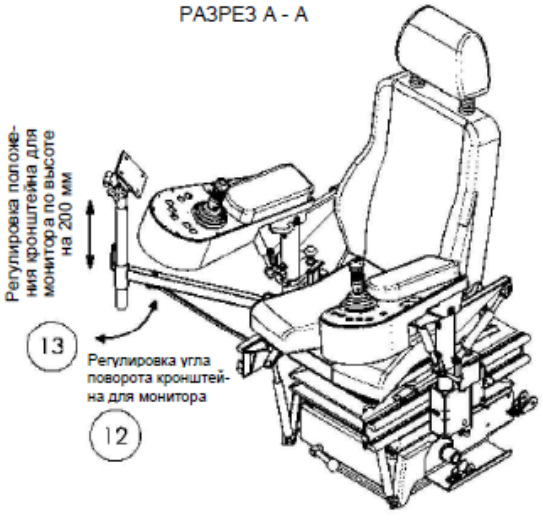

Радиус поворота, без монитора:

Рабочее положение = 750 мм
мин. = 590 мм,
макс. = 1100 мм

3

Technical details may vary based on configu ation or application! Technical data subject to change without notice!

Крановый кресло-пульт управления
KST 10 повортный

Поворотный пульт управления KST 10 выполнен согласно эргономическим рекомендациям и отвечает высоким требованиям комфорта.
В стандартном исполнении пульт имеет следующую комплектацию:
Панели управления: выполнены из вспененной пластмассы.
Положение блока управления со встроенными в нем устройствами вместе с подлокотниками можно плавно регулировать по вертикали и горизонтали. Провода проведены в траверсу через гофрированные шланги (клеммная колодка).
Кресло: комфортабельное кресло крановщика KFS 6 с системой пружинной амортизации, гидравлическим гашением колебаний и подстройкой положения кресла в зависимости от веса крановщика. Кресло имеет воздухопроницаемую обивку из искусственной кожи или текстильную обивку и подголовник.

Возможности регулировки: регулировка положения кресла по горизонтали и вертикали. Регулируется также угол наклона сиденья, спинки кресла и подлокотников. Положение кресла подстраивается в зависимости от веса крановщика для обеспечения оптимальной пружинной амортизации.
Траверса: выполнена из профильной стали с откидной крышкой для вставки проводов. Для обеспечения доступа в траверсе к кабельному каналу кресло может откидываться назад.
Поворотная опора: с беззазорным шарикоподшипником. Возможен поворот на 180° вправо и на 90° влево с фиксацией фрикционным тормозом.
Обработка поверхности: антикоррозийная грунтовка, двойное чистовое покрытие из эпоксидного лака, стандартный цвет: черный, согласно RAL 9011. Текстурный лак. Все не окрашенные металлические детали гальваническим способом покрыты цинком и хроматированы.

KST 10	- 3	- M1	- F1	- LK	/	KFS 11	/	V85	/	V85.1	/	KL	/	X

Базовая комплектация

KST 10	С тумбами

Основание

1	Поворот 180° лев., 90° прав. с фиксатором
2	Электр.привод повор. 180° лев., 90° прав.
3	Не поворотное
4	Без основания

Дополнительное оборудование

M1	Крепление монитора с корпусом монитора
M2	Крепление монитора с кронштейном монитора
M3	Крепление монитора без корпуса и кронштейна
F1	Подножка KBF/433
H	Обогреватель 2x2kW с вентилятором
LK	Пластина для горизонтальной ручной настройки +/- 250 мм

Кресло оператора

KFS 11 *(Включено в базовую комплектацию!)*
KFS 9
KFS 10
KFS 12

Technical details may vary based on con iguration or application! Technical data subject to change without notice!

Крановый кресло-пульт управления
KST 10 поворотный

KST 10 - 3 - M1 - F1 - LK / KFS 11 / V64 / V64.1 / KL / X

Оборудование для тумб

V...	*Многоосвой командоконтроллер*
S...	*Одноосевой командоконтроллер*
D...	*Двойной рычажный командоконтроллер*
N...	*Переключатель управления*
...	*Кнопки и лампы индикации*

Соединения

KL	Без соединений, но терминальный блок есть в каждом терминале
KLV	Терминальный блок 4 мм² с проводом 1 мм² каждый терминал
KLV	SPS (SPS положение) с одним проводом 1 мм² каждый терминал
KLVA	Кабель наружной проводки гибкий 1,5 мм², 5 м длина каждый терминал

Специальное исполнение

X	Специальное/ по проекту Заказчика
X◆	Специальное с нанесенной краской

Опция

Система радиоуправления

3

Technical details may vary based on configu ation or application! Technical data subject to change without notice!

Крановый кресло-пульт управления
KST 10 повротный

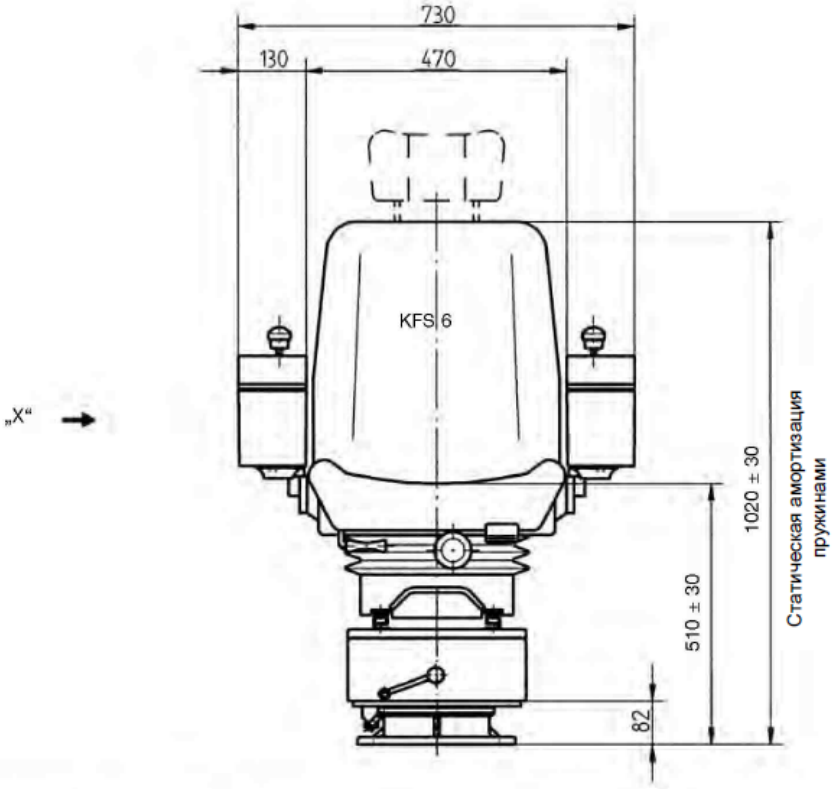

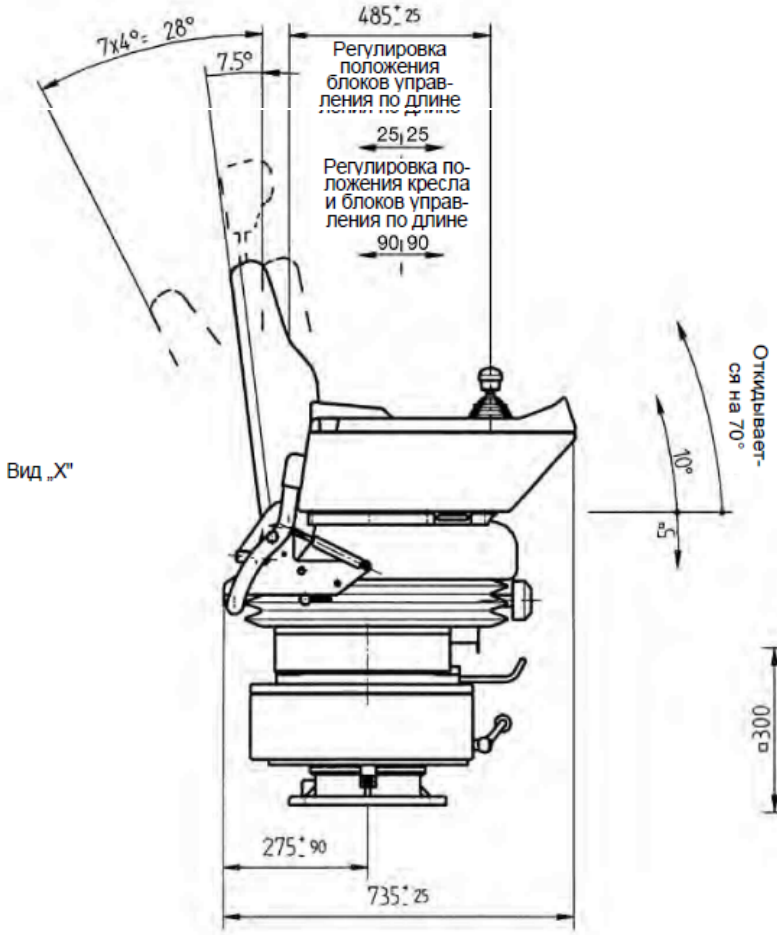

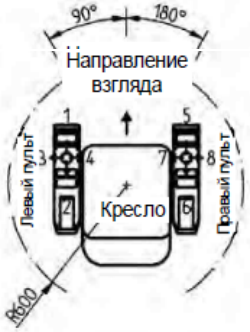

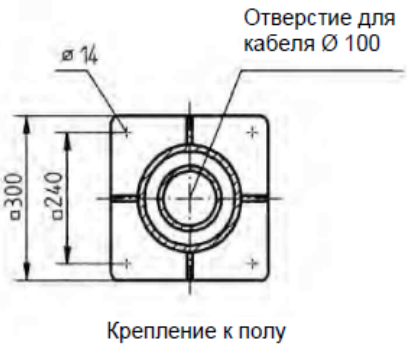

3

V2017/1 03.04.2017

Крановый кресло-пульт управления
KST 4 поворотный

Поворотный пульт управления KST 4 выполнен согласно эргономическим рекомендациям и отвечает высоким требованиям комфорта.
В стандартном исполнении пульт имеет следующую комплектацию:
Панели управления: выполнены из стального листа. Положение блока управления со встроенными устройствами и установленными на нем подлокотниками можно плавно регулировать по вертикали и горизонтали. Провода проведены в траверсу через отверстие с гофрированной вставкой (клеммная колодка).
Кресло: комфортабельное кресло крановщика KFS 6 с системой пружинной амортизации, гидравлическим гашением колебаний и подстройкой положения кресла в зависимости от веса крановщика. Кресло имеет воздухопроницаемую обивку из искусственной кожи или текстильную обивку и подголовник.
Возможности регулировки: регулировка положения кресла по горизонтали и вертикали. Регулируется также угол наклона сиденья и спинки кресла. Положение кресла подстраивается в зависимости от веса крановщика для обеспечения оптимальной пружинной амортизации. Правый пульт управления может откидываться вверх.
Траверса: выполнена из профильной стали с откидной крышкой для вставки проводов. Для обеспечения доступа в траверсе к кабельному каналу кресло может откидываться назад.

Поворотная опора: с беззазорным шарикоподшипником. Возможен поворот на 180° вправо и на 90° влево с фиксацией фрикционным тормозом.
Обработка поверхности: антикоррозийная грунтовка, двойное чистовое покрытие из эпоксидного лака, стандартный цвет: черный, согласно RAL 9011. Текстурный лак. Все не окрашенные металлические детали гальваническим способом покрыты цинком и хроматированы.

KST 41	- 3	- M1	- F1	- LK	/	KFS 11	/	V64	/	V64.1	/	KL	/	X

Базовая комплектация

KST 41 С тумбами 160x420мм

KST 42 С тумбами 200x420мм

Основание

1 Поворот 180° лев., 90° прав. с фиксатором

2 Электропривод повор. 180° лев., 90° прав.

3 Не поворотное

4 Без основания

Дополнительное оборудование

M1 Крепление монитора с корпусом монитора

M2 Крепление монитора с кронштейном монитора

M3 Крепление монитора без корпуса и кронштейна

F1 Подножка KBF/433

H Обогреватель 2x2kW с вентилятором

LK Пластина для горизонтальной ручной настройки +/- 250 мм

Кресло оператора

KFS 11 *(Включено в базовую комплектацию!)*

KFS 9

KFS 10

KFS 12

3

Technical details may vary based on configu ation or application! Technical data subject to change without notice!

Крановый кресло-пульт управления
KST 4 поворотный

GESSMANN Industrial Controllers

KST 41	- 3	- M1	- F1	- LK	/	KFS 11	/	V64	/	V64.1	/	KL	/	X

Оборудование для тумб

V...	*Многоосвой командоконтроллер*
S...	*Одноосевой командоконтроллер*
D...	*Двойной рычажный командоконтроллер*
N...	*Переключатель управления*
...	*Кнопки и лампы индикации*

Соединения

KL	Без соединений, но терминальный блок есть в каждом терминале
KLV	Терминальный блок 4 мм² с проводом 1 мм² каждый терминал
KLV	SPS (SPS положение) с одним проводом 1 мм² каждый терминал
KLVA	Кабель наружной проводки гибкий 1,5 мм², 5 м длина каждый терминал

Специальное исполнение

X	Специальное/ по проекту Заказчика
X|	Специальное с нанесенной краской

Опция

Система радиоуправления

3

Technical details may vary based on con iguration or application! Technical data subject to change without notice!

V2017/1 03.04.2017

Крановый кресло-пульт управления
KST 4 поворотный

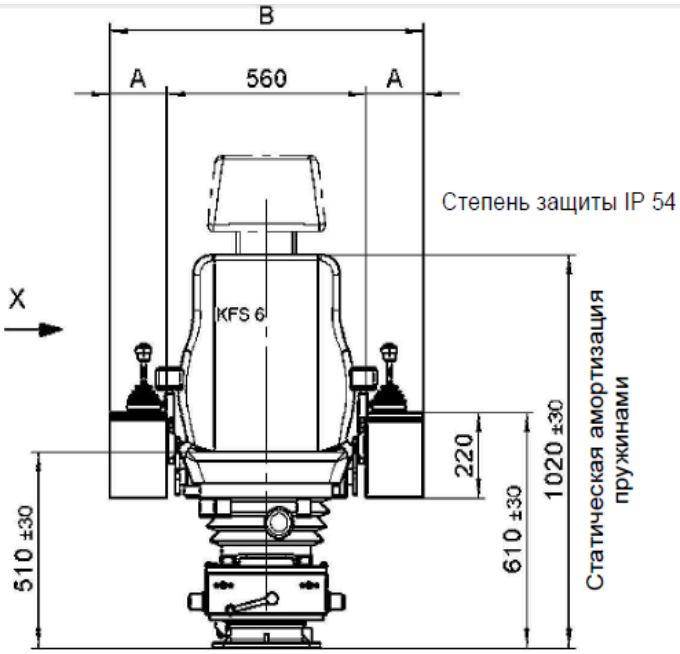

Обозначение	Размер A	Размер B	Размер C
KST 41	160	880	<625 >700
KST 42	200	960	<655 >730

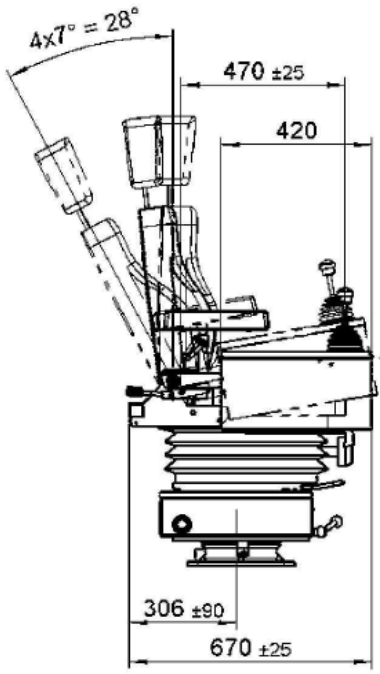

Вид X

Регулировка положения блоков управления по длине

25 25

Регулировка положения кресла с блоками управления по длине

90 90

10° 5°

Регулировка угла наклона блоков управления

Направление взгляда

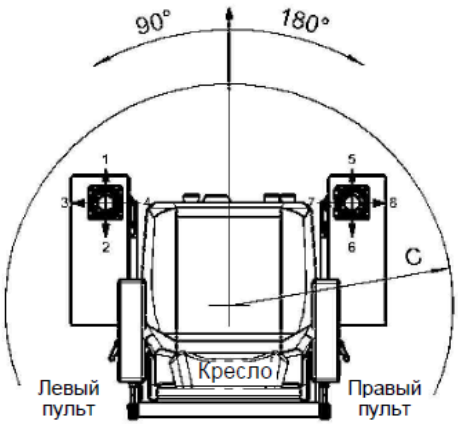

Крепление к полу

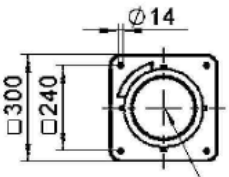

Отверстие для кабеля Ø 100

3

Technical details may vary based on configu ation or application! Technical data subject to change without notice!

Крановый кресло-пульт управления
KST 5 поворотный

Поворотный пульт управления KST 5 выполнен согласно эргономическим рекомендациям и отвечает высоким требованиям комфорта.
В стандартном исполнении пульт имеет следующую комплектацию:
Панели управления: выполнены из стального листа.
Блок управления со встроенными устройствами оснащен откидной крышкой с фиксирующей деталью. Клеммная колодка легко доступна через отверстие на внутренней стороне, закрываемое вставной крышкой.
Кресло: комфортабельное кресло крановщика KFS 6 с системой пружинной амортизации, гидравлическим гашением колебаний и подстройкой по весу крановщика; кресло имеет воздухопроницаемую обивку из искусственной кожи или текстильную обивку, подголовник и подлокотники.
Возможности регулировки: регулировка положения сиденья по горизонтали и вертикали. Регулируется также угол наклона сиденья, спинки кресла и подлокотников. Подстройка по весу крановщика для обеспечения оптимальной пружинной амортизации.
Траверса: выполнена из профильной стали с откидной крышкой для вставки проводов. Кресло может откидываться вперед для обеспечения доступа к кабельному каналу в траверсе.

Поворотная опора: с беззазорным шарикоподшипником. Возможен поворот на 180° вправо и на 90° влево с фиксацией фрикционным тормозом.
Обработка поверхности: антикоррозийная грунтовка, двойное чистовое покрытие из эпоксидного лака, стандартный цвет: серый согласно RAL 7032. Текстурный лак.
Все не окрашенные металлические детали гальваническим способом покрыты цинком и хроматированы.

KST 51	- 3	- M1	- F1	- LK	/	KFS 11	/	V64	/	V64.1	/	KL	/	X

Базовая комплектация

KST 51	С тумбами 200x580мм
KST 52	С тумбами 270x580мм
KST 54	С тумбами 320x580мм
	Другие размеры по запросу

Основание

1	Поворот 180° лев., 90° прав. с фиксатором
2	Электропривод поворота 180° лев., 90° прав.
3	Не поворотное

Дополнительное оборудование

M1	Крепление монитора с корпусом монитора
M2	Крепление монитора с кронштейном монитора
M3	Крепление монитора без корпуса и кронштейна
F1	Подножка KBF/433
H	Обогреватель 2x2kW с вентилятором
LS	Пластина для горизонтальной ручной настройки +/- 75 мм
LK	Пластина для горизонтальной ручной настройки +/- 250 мм
Шильда без гравировки для многоосев./ одноосев.контроллера	
Шильда с гравировкой для многоосев./ одноосев.контроллера	

Technical details may vary based on con iguration or application! Technical data subject to change without notice!

V2017/1 03.04.2017

Крановый кресло-пульт управления
KST 5 поворотный

GESSMANN Industrial Controllers

KST 51 - 3 - M1 - F1 - LK / KFS 11 / V64 / V64.1 / KL / X

Кресло оператора

KFS 11 *(Включено в базовую комплектацию!))*

KFS 9

KFS 10

KFS 12

Оборудование для тумб

V...	*Многоосвой командоконтроллер*
S...	*Одноосевой командоконтроллер*
D...	*Двойной рычажный командоконтроллер*
N...	*Переключатель управления*
...	*Кнопки и лампы индикации*

Соединения

KL	Без соединений, но терминальный блок есть в каждом терминале
KLV	Терминальный блок 4 мм² с проводом 1 мм² каждый терминал
KLV	SPS (SPS положение) с одним проводом 1 мм² каждый терминал
KLVA	Кабель наружной проводки гибкий 1,5 мм², 5 м длина каждый терминал

Специальное исполнение

X	Специальное/ по проекту Заказчика
X1	Специальное с нанесенной краской

Опция

Система радиоуправления

3

Technical details may vary based on configu ation or application! Technical data subject to change without notice!

Крановый кресло-пульт управления
KST 5 поворотный

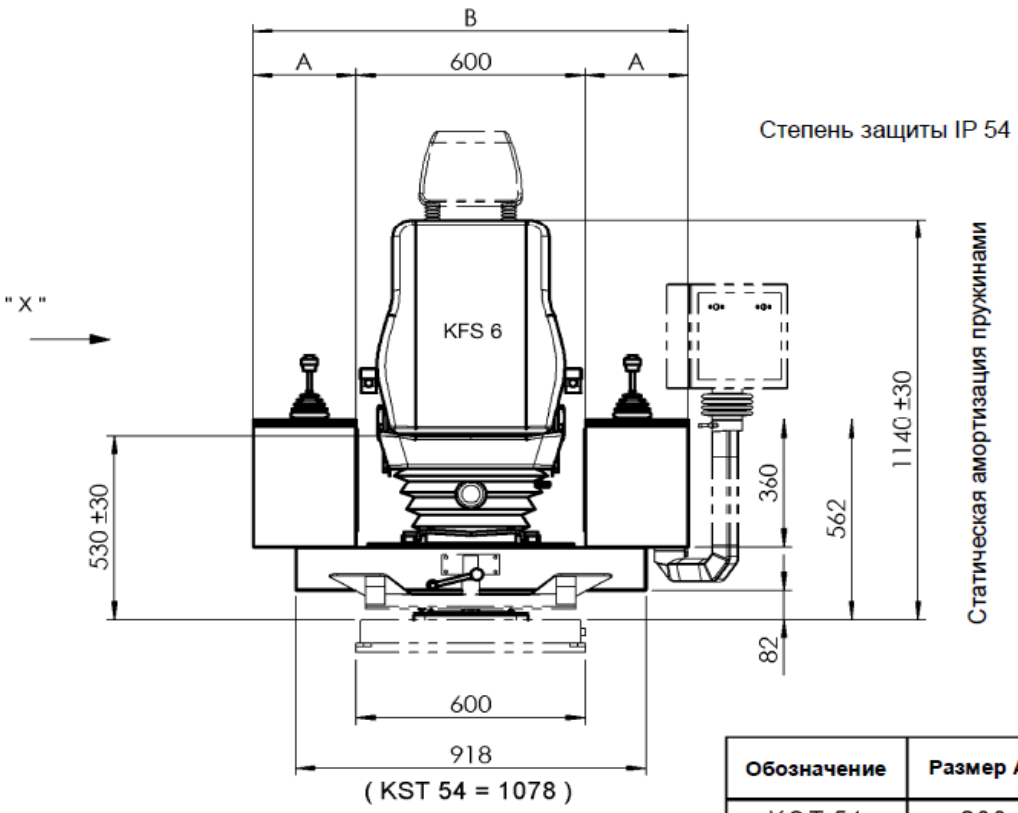

Обозначение	Размер A	Размер B	Размер C
KST 51	200	1000	580
KST 52	270	1140	640
KST 54	320	1240	690

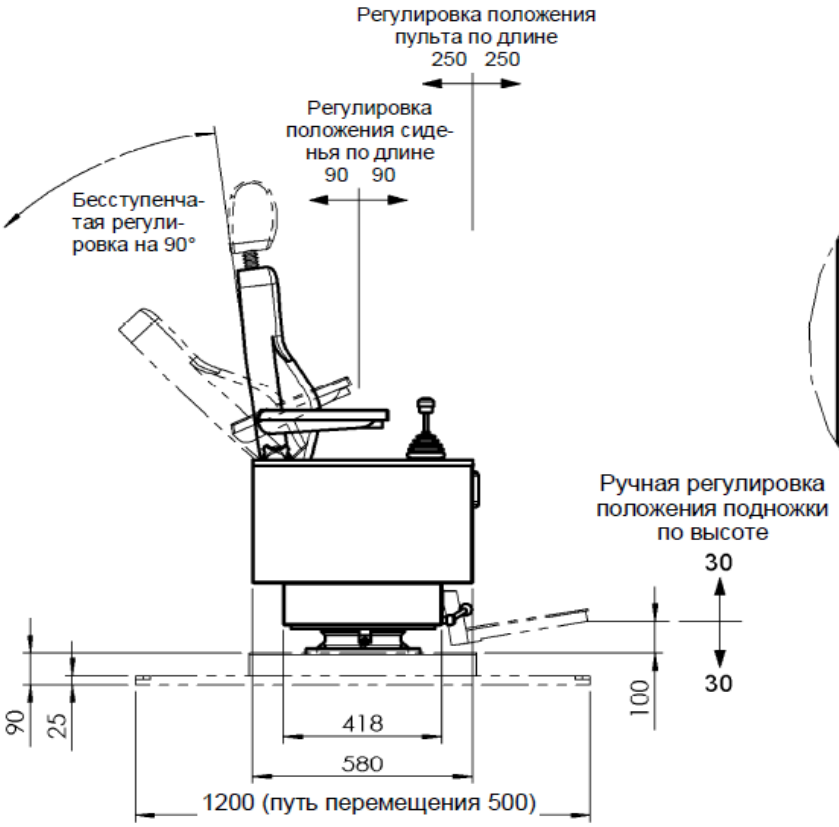

Вид "X"

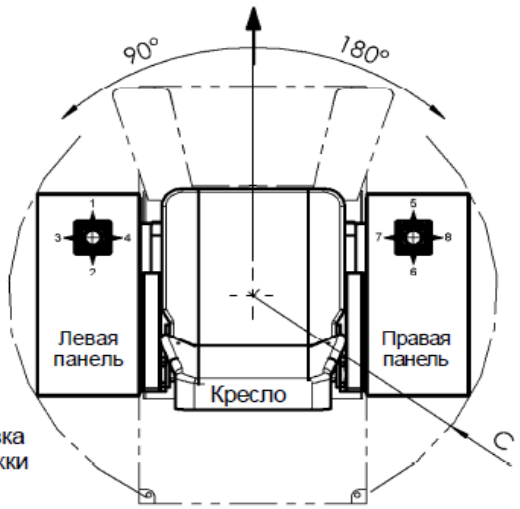

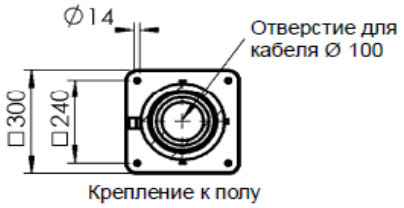

3

V2017/1 03.04.2017

Крановый кресло-пульт управления
KST 6 поворотный

Поворотный пульт управления KST 6 выполнен согласно эргономическим рекомендациям и отвечает высоким требованиям комфорта.
В стандартном исполнении пульт имеет следующую комплектацию:
Панели управления: выполнены из вспененной пластмассы. Имеется возможность бесступенчатой регулировки блоков управления со встроенными устройствами по вертикали и горизонтали. Провода проведены в траверсу через гофрированный шланг (клеммная колодка).
Кресло: комфортабельное кресло крановщика KFS 6 с системой пружинной амортизации, гидравлическим гашением колебаний с подстройкой по весу крановщика; кресло имеет воздухопроницаемую обивку из искусственной кожи или текстильную обивку, подголовник и подлокотники.
Возможности регулировки: регулировка положения сиденья по горизонтали и вертикали. Регулируется также угол наклона сиденья, спинки кресла и подлокотников. Подстройка по весу крановщика для обеспечения оптимальной пружинной амортизации.
Траверса: выполнена из профильной стали с откидной крышкой для вставки проводов. Для обеспечения доступа в траверсе к кабельному каналу кресло может откидываться назад.

Поворотная опора: с беззазорным шарикоподшипником. Возможен поворот на 180° вправо и на 90° влево с фиксацией фрикционным тормозом.
Обработка поверхности: антикоррозийная грунтовка, двойное чистовое покрытие из эпоксидного лака, стандартный цвет: черный согласно RAL 9011. Текстурный лак.
Все не окрашенные металлические детали гальваническим способом покрыты цинком и хроматированы.

Example

KST 6	- 3	- M1	- F1	- LK	/	KFS 11	/	V64	/	V64.1	/	KL	/	X

Базовая комплектация

KST 6	С тумбами

Основание

1	Поворот 180° лев., 90° прав. с фиксатором
2	Электр.привод повор. 180° лев., 90° прав.
3	Не поворотное
4	Без основания

Attachments

M1	Крепление монитора с корпусом монитора
M2	Крепление монитора с кронштейном монитора
M3	Крепление монитора без корпуса и кронштейна
F1	Подножка KBF/433
H	Обогреватель 2x2kW с вентилятором
LK	Пластина для горизонтальной ручной настройки +/- 250 мм

Driver seat

KFS 11 *(Включено в базовую комплектацию!)*
KFS 9
KFS 10
KFS 12

Technical details may vary based on configu ation or application! Technical data subject to change without notice!

Крановый кресло-пульт управления
KST 6 поворотный

KST 6	- 3	- M1	- F1	- LK	/	KFS 11	/	V64	/	V64.1	/	KL	/	X

Оборудование для тумб

V...	*Многоосвой командоконтроллер*
S...	*Одноосевой командоконтроллер*
D...	*Двойной рычажный командоконтроллер*
N...	*Переключатель управления*
...	*Кнопки и лампы индикации*

Соединения

KL	Без соединений, но терминальный блок есть в каждом терминале
KLV	Терминальный блок 4 мм² с проводом 1 мм² каждый терминал
KLV	SPS (SPS положение) с одним проводом 1 мм² каждый терминал
KLVA	Кабель наружной проводки гибкий 1,5 мм², 5 м длина каждый терминал

Специальное исполнение

X	Специальное/ по проекту Заказчика
X|	Специальное с нанесенной краской

Опция

Система радиоуправления

3

Technical details may vary based on con iguration or application! Technical data subject to change without notice!

Крановый кресло-пульт управления
KST 6 поворотный

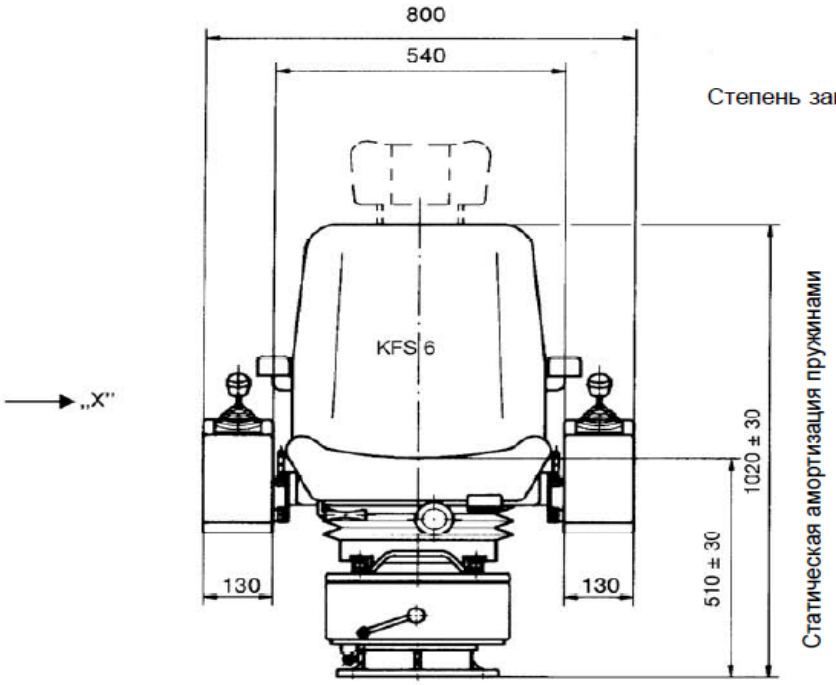

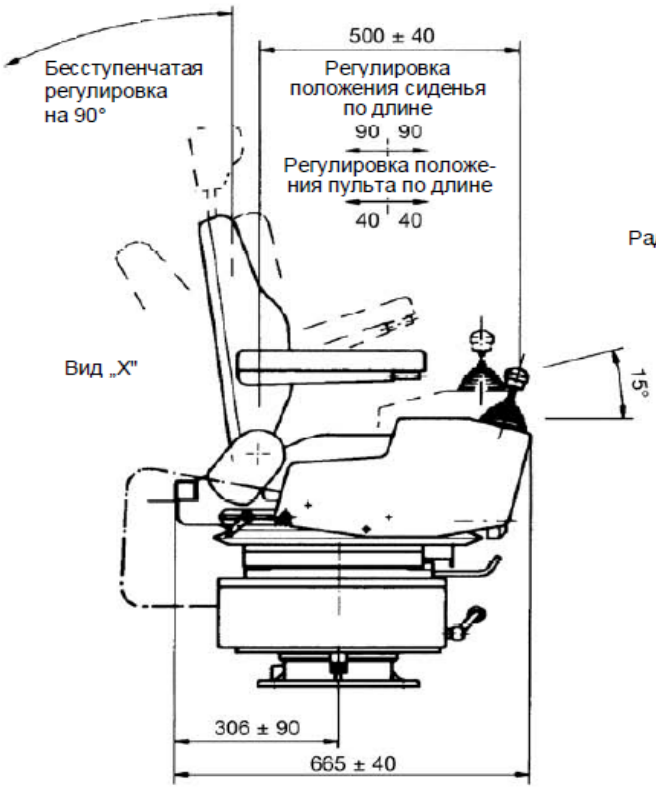

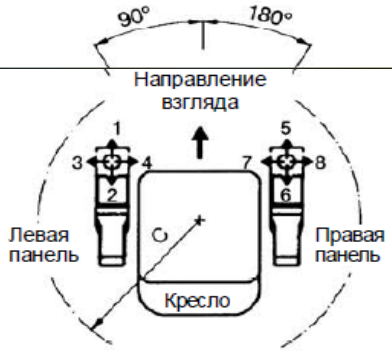

Радиус поворота «C» - при мин. регулировке по длине = 520 мм
«C» - при макс. регулировке по длине = 620 мм

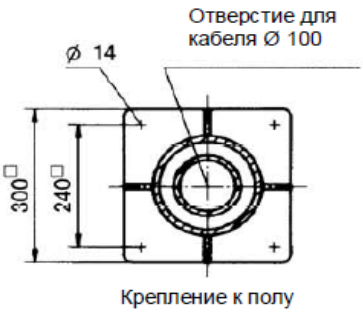

3

Technical details may vary based on configu ation or application! Technical data subject to change without notice!

Крановый кресло-пульт управления
KST 8 поворотный

Поворотный пульт управления KST 8 выполнен согласно эргономическим рекомендациям и отвечает высоким требованиям комфорта.
В стандартном исполнении пульт имеет следующую комплектацию:
Панели управления: выполнены из вспененной пластмассы.
Положение блока управления со встроенными устройствами и установленными на нем подлокотниками можно плавно регулировать по вертикали и горизонтали. Провода проведены в траверсу через отверстие с гофрированной вставкой (клеммная колодка).
Кресло: комфортабельное кресло крановщика KFS 6 с системой пружинной амортизации, гидравлическим гашением колебаний и подстройкой положения кресла в зависимости от веса крановщика. Кресло имеет воздухопроницаемую обивку из искусственной кожи или текстильную обивку и подголовник.
Возможности регулировки: регулировка положения кресла по горизонтали и вертикали. Регулируется также угол наклона сиденья, спинки кресла и подлокотников. Положение кресла подстраивается в зависимости от веса крановщика для обеспечения оптимальной пружинной амортизации. Правый пульт управления может откидываться вверх.
Траверса: выполнена из профильной стали с откидной крышкой для вставки проводов. Для обеспечения доступа в траверсе к кабельному каналу кресло может откидываться назад.

Поворотная опора: с беззазорным шарикоподшипником.
Возможен поворот на 180° вправо и на 90° влево с фиксацией фрикционным тормозом.
Обработка поверхности: антикоррозийная грунтовка, двойное чистовое покрытие из эпоксидного лака, стандартный цвет: черный, согласно RAL 9011. Текстурный лак. Все не окрашенные металлические детали гальваническим способом покрыты цинком и хроматированы.

Example

KST 8	- 3	- M1	- F1	- LK	/	KFS 11	/	V64	/	V64.1	/	KL	/	X

Базовая комплектация

KST 8	С тумбами

Основание

1	Поворот 180° лев., 90° прав. с фиксатором
2	Электр.привод повор. 180° лев., 90° прав.
3	Не поворотное
4	Без основания

Дополнительное оборудование

M1	Крепление монитора с корпусом монитора
M2	Крепление монитора с кронштейном монитора
M3	Крепление монитора без корпуса и кронштейна
F1	Подножка KBF/433
H	Обогреватель 2x2kW с вентилятором
LK	Пластина для горизонтальной ручной настройки +/- 250 мм

Кресло оператора

KFS 11 *(Включено в базовую комплектацию!)*
KFS 9
KFS 10
KFS 12

3

Technical details may vary based on configu ation or application! Technical data subject to change without notice!

Крановый кресло-пульт управления
KST 8 поворотный

GESSMANN Industrial Controllers

KST 8 - 3 - M1 - F1 - LK / KFS 11 / V64 / V64.1 / KL / X

Оборудование для тумб

V...	*Многоосвой командоконтроллер*
S...	*Одноосевой командоконтроллер*
D...	*Двойной рычажный командоконтроллер*
N...	*Переключатель управления*
...	*Кнопки и лампы индикации*

Соединения

KL	Без соединений, но терминальный блок есть в каждом терминале
KLV	Терминальный блок 4 мм² с проводом 1 мм² каждый терминал
KLV	SPS (SPS положение) с одним проводом 1 мм² каждый терминал
KLVA	Кабель наружной проводки гибкий 1,5 мм², 5 м длина каждый терминал

Специальное исполнение

X	Специальное/ по проекту Заказчика
X|	Специальное с нанесенной краской

Опция

Система радиоуправления

3

Technical details may vary based on con iguration or application! Technical data subject to change without notice!

V2017/1 03.04.2017

Крановый кресло-пульт управления
KST 8 поворотный

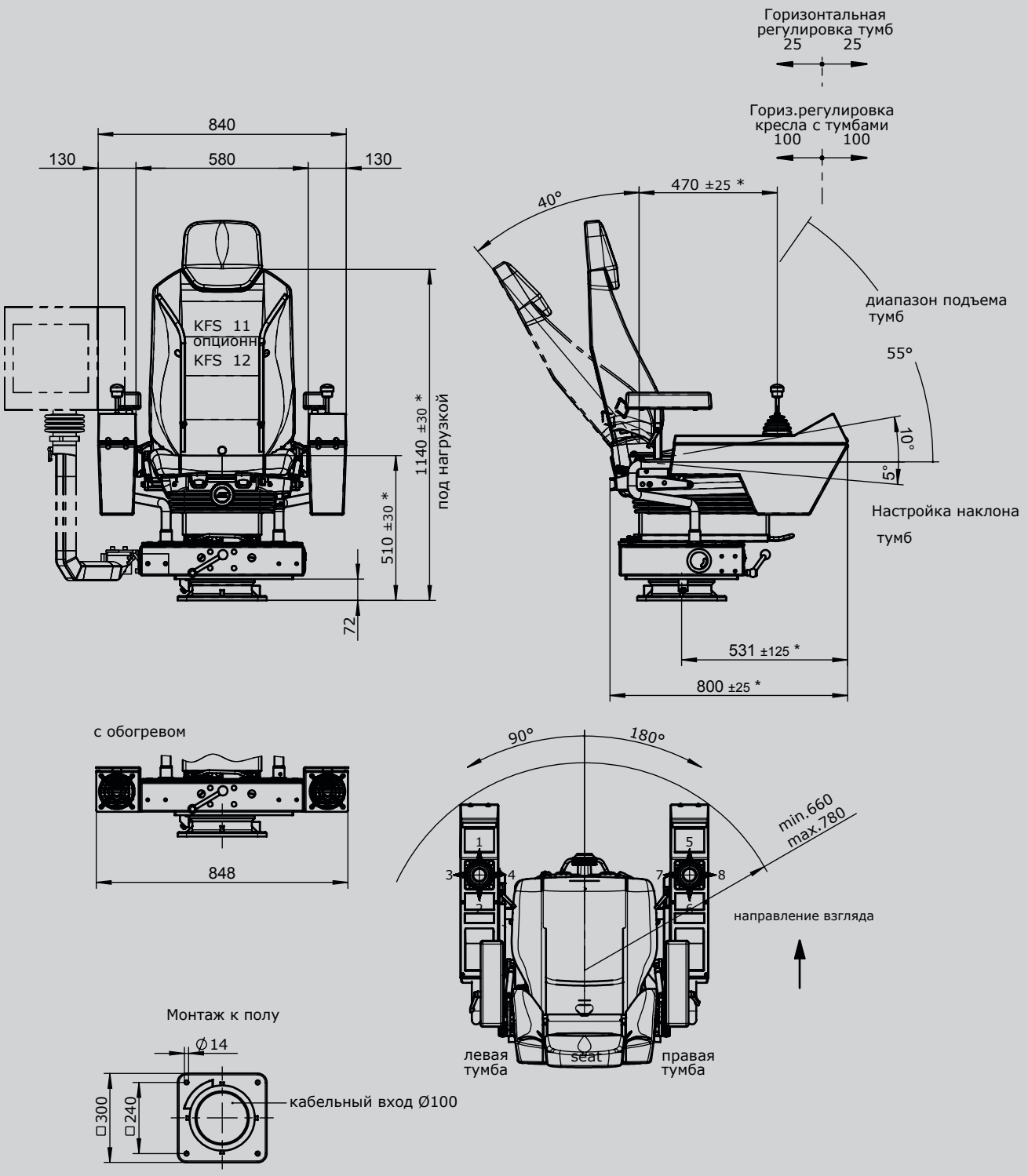

* настройка

3

Technical details may vary based on configu ation or application! Technical data subject to change without notice!

Крановый кресло-пульт управления
KST 85

Поворотный пульт управления KST 85 выполнен согласно эргономическим рекомендациям и отвечает высоким требованиям комфорта.
В стандартном исполнении пульт имеет следующую комплектацию:
Панели управления: выполнены из вспененной пластмассы.
Положение блока управления со встроенными устройствами и установленными на нем подлокотниками можно плавно регулировать по вертикали и горизонтали.
Провода через отверстие с гофрированной вставкой выведены на клеммную колодку (корпус клеммной колодки установлен позади кресла).
Кресло: комфортабельное кресло крановщика KFS 8 с воздухопроницаемой обивкой из искусственной кожи или текстильной обивкой, с поворотным устройством на роликовых опорах и подголовником.
Возможности регулировки: регулировка положения кресла по горизонтали и вертикали. Регулируется также угол наклона сиденья, спинки кресла и подлокотников. Кресло с пультами управления может поворачиваться в одном направлении с интервалами по 90°. После поворота положение кресла фиксируется. Правый пульт управления может откидываться вверх.
Основание (цоколь): 2-ступенчатая система обогрева мощностью 2 x 2 кВт, 380 В переменного тока, с вентилятором на 380 В переменного тока, объем подачи воздуха ок. 1000 м3 в час; подача циркуляционного воздуха осуществляется через отверстие в задней части основания, подача приточного воздуха - через отверстие в нижней части цоколя, позиционный переключатель для включения обогрева /вентилятора установлен в цоколе.
Кресло может откидываться вперед для обеспечения доступа к клеммам электрической цепи обогрева/ вентилятора.
Обработка поверхности: антикоррозийная грунтовка, двойное чистовое покрытие из эпоксидного лака, стандартный цвет: черный, согласно RAL 9011. Текстурный лак.
Все неокрашенные металлические детали гальваническим способом покрыты цинком и хроматированы.

Example

KST 85	- M1	/	KFS 82	/	V64	/	V64.1	/	KL	/	X

Базовая комплектация

KST 85 с подогревом	
KST 87 без подогрева	

Дополнительное оборудование

M1	Крепление монитора с корпусом монитора
M2	Крепление монитора с кронштейном монитора
M3	Крепление монитора без корпуса и кронштейна

Кресло оператора

KFS 82 *(Включено в базовую комплектацию!)*	

Оборудование для тумб

V...	*Многоосвой командоконтроллер*
S...	*Одноосевой командоконтроллер*
D...	*Двойной рычажный командоконтроллер*
N...	*Переключатель управления*
....	*Кнопки и лампы индикации*

Соединения

KL	Без соединений, но терминальный блок есть в каждом терминале
KLV	Терминальный блок 4 мм² с проводом 1 мм² каждый терминал
KLV	SPS (SPS положение) с одним проводом 1 мм² каждый терминал
KLVA	Кабель наружной проводки гибкий 1,5 мм², 5 м длина каждый терминал

Специальное исполнение

X	Специальное/ по проекту Заказчика
X◆	Специальное с нанесенной краской

Опция

Система радиоуправления

V2017/1 03.04.2017

Крановый кресло-пульт управления
KST 85

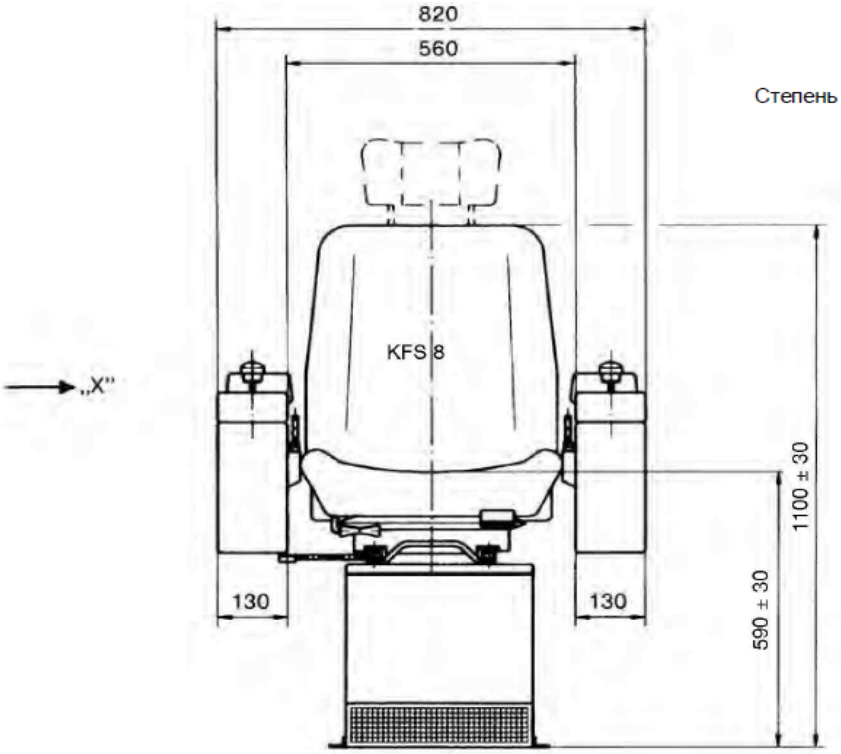

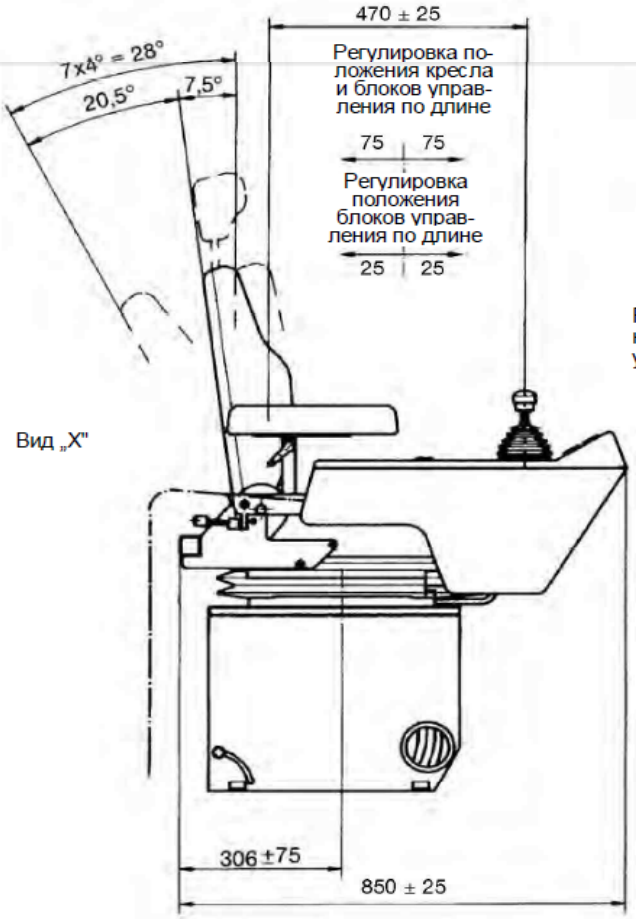

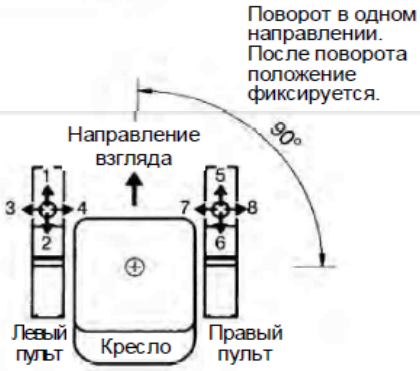

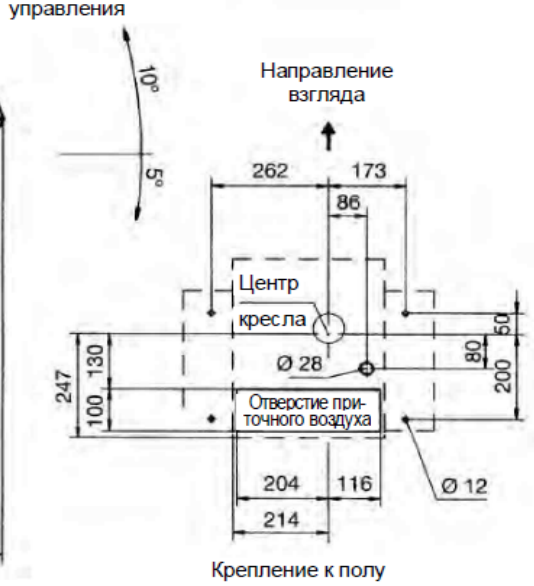

3

Крановый кресло-пульт управления
KST 7

Пульт управления KST 7 представляет собой комплектный блок, включающий в себя кресло крановщика, а также устройства, необходимые для выполнения функций управления и контроля.
Пульт управления быстро и просто устанавливается в кабине крана, а готовая проводная разводка позволяет быстро выполнить электрическое подключение пульта.
Панели управления: выполнены из листовой стали.
Блок управления с установленными в нем устройствами оснащен откидной крышкой с регулировочным фиксатором и подлокотниками. В блоке управления предусмотрено место для клемм и присоединительных деталей. На внутренней стороне установлена закрывающаяся съемная крышка.
Кресло KFS 2: Спинка кресла откидывается вперед, а затем может быть повернута в сторону вместе с сиденьем.
Сиденье и спинка оснащены мягкой обивкой.
Возможности регулировки: регулировка положения сиденья по горизонтали и вертикали. Регулировка высоты газовым амортизатором, установленным в опоре стойки. Регулируется также положение спинки относительно сиденья по горизонтали и вертикали.
Подлокотники оснащены мягкой обивкой, они установлены на блоках управления и могут регулироваться по высоте.
Обработка поверхности: антикоррозийная грунтовка, двойное чистовое покрытие из эпоксидного лака, стандартный цвет: серый согласно RAL 7032. Текстурный лак.
Все не окрашенные металлические детали гальваническим способом покрыты цинком и хроматированы.

Example

KST 7	- 1	/	KFS 11	/	V64	/	V64.1	/	KL	/	X

Базовая комплектация

KST 7	с тумбами 290x500мм
KST 75	с тумбами 210x500мм
	Другие размеры по запросу!

Основание

1	С основанием под кресло оператора KFS 4
2	С основанием под кресло оператора KFS 2
3	С основанием под установку кресел оператора KFS 9, KFS 11...
4	Без основания

Кресло оператора

KFS 4 *(Включено в базовую комплектацию!)*
KFS 2
KFS 11
KFS 9

Оборудование для тумб

V...	*Многоосвой командоконтроллер*
S...	*Одноосевой командоконтроллер*
D...	*Двойной рычажный командоконтроллер*
N...	*Переключатель управления*
...	*Кнопки и лампы индикации*

Technical details may vary based on con iguration or application! Technical data subject to change without notice!

Крановый кресло-пульт управления
KST 7

KST 7	- 1	- M1	- F1	- LK	/	KFS 11	/	V64	/	V64.1	/	KL	/	X

Соединения	
KL	Без соединений, но терминальный блок есть в каждом терминале
KLV	Терминальный блок 4 мм² с проводом 1 мм² каждый терминал
KLV	SPS (SPS положение) с одним проводом 1 мм² каждый терминал
KLVA	Кабель наружной проводки гибкий 1,5 мм², 5 м длина каждый терминал

Специальное исполнение	
X	Специальное/ по проекту Заказчика
X|	Специальное с нанесенной краской

Опция
Система радиоуправления

3

Крановый кресло-пульт управления
KST 7

Степень защиты IP 54

Размеры в (...) для кресел крановщика KFS 4, 9

„X"

KFS 2

1030 (1180)
290
450 (600)
290
75
75
180
570
650 ... 740
750
780 ... 990
30
50 (25)
1030 (1180)

Направление взгляда

3

260 .. 430
80
320
500
340
610 - 780
Вид „X"

Опорная плита для KFS 2 (согласно странице № 2/130)
Вырез
Ø 18
180
220
340
250
250
62
300
300
1030

Опорная плита для KFS 4, 9 (согласно страницам № 2/132 ... 141)
Вырез
Ø 18
180
220
340
250
250
62
375
375
1180

Без опорной плиты
Вырез
200 x 260
Ø 9
20
30
300
320
25
45
245
290
Показано левое исполнение (правое в зеркальном отображении)

V2017/1 03.04.2017

Кресло крановщика
KFS 12

GESSMANN
Industrial Controllers

Кресло крановщика KFS 12 выполнено согласно эргономическим рекомендациям и отвечает высоким требованиям комфорта. Кресло крановщика оснащено пневматическим гашением колебаний с подстройкой положения в зависимости от веса крановщика. Подогреваемые сиденья 24В, поясничная поддержка, регулировка подушки сиденья, система распознавания всех положений и подголовник входят в стандартную комплектацию. Все элементы управления креслом расположены с высокой степенью эргономичности и с легким доступом к ним.
Металлические детали защищены от коррозии и окрашены в черный цвет.

Технические характеристики:

Ход качания	80 мм
Плавная регулировка положения в завис. от веса крановщика	50 - 150 кг
Регулировка положения по горизонтали	230 мм
Наклон спинки	-12°/+40°
Реулировка наклона	-10°/+12°
Регулировка высоты	100 мм
Регулировка подушки сиденья	60 мм

Пример

	KFS 12	- A1	- S1
Кресло крановщика			
KFS 12 Кресло крановщика с текстильной обивкой серое / черное			
Дополнительно			
A1 Подлокотники регулируемые (2 ед) 50 мм ширина			
A2 Подлокотники плавно регулируемые (2 ед) 100 мм ширина			
S1 Ремень безопасности с креплением в двух местах автоматический			
S3 Ремень безопасности с креплением в двух местах статический			
LK Панель настройки по горизонтальной плоскости +/-250mm			
C4 Защитная обивка для кресел крановщика			
U Основание (цоколь)			

3

Технические детали могут различаться и основываются на конкретной конфигурации! Технические данные могут быть изменены без предварительного уведомления!

Кресло крановщика
KFS 12

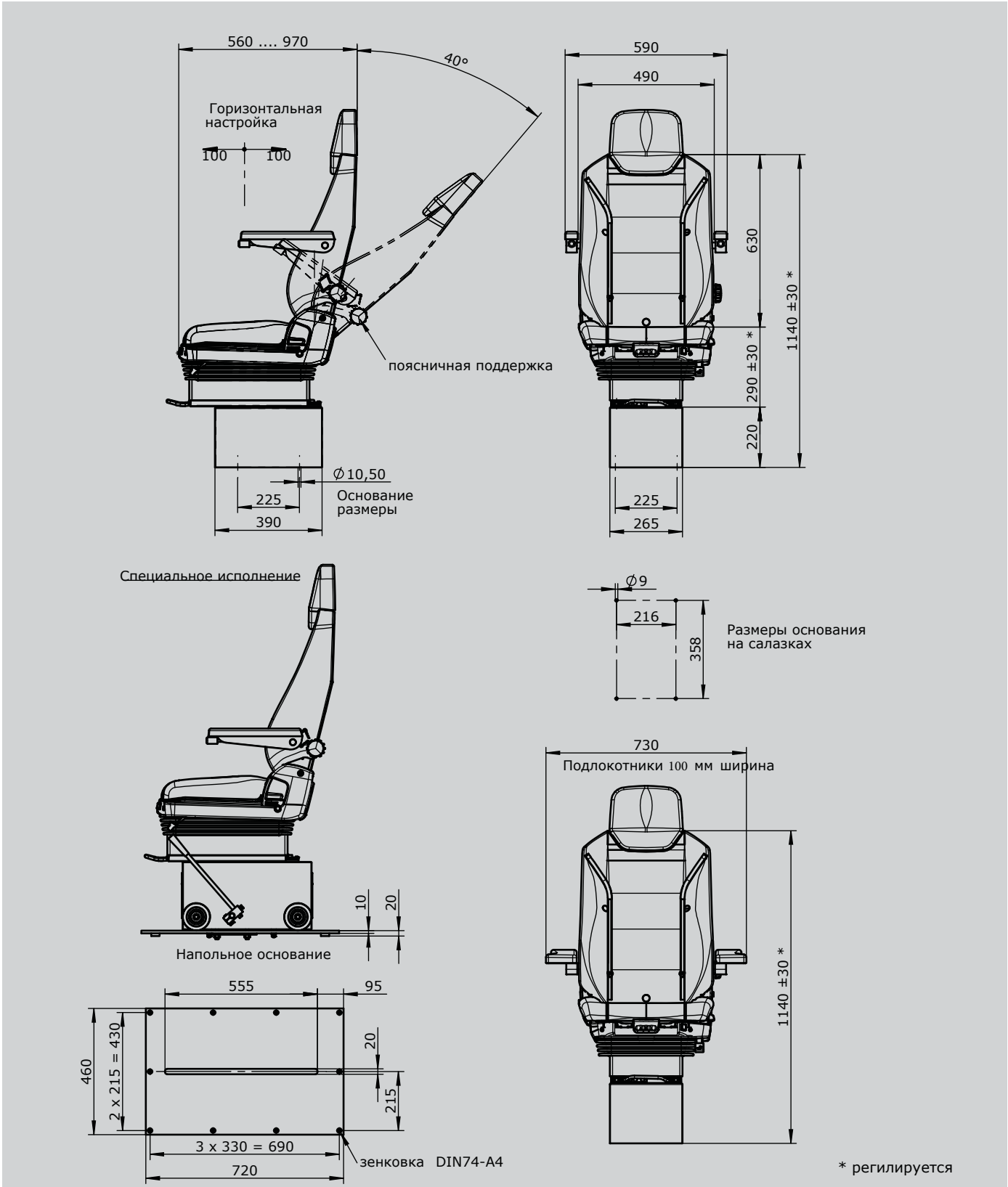

3

V2017/1 03.04.2017

Технические детали могут различаться и основываются на конкретной конфигурации! Технические данные могут быть изменены без предварительного уведомления!

Кресло крановщика
KFS 11

GESSMANN
Industrial Controllers

Кресло крановщика KFS 11 выполнено согласно эргономическим рекомендациям и отвечает высоким требованиям комфорта.
Кресло крановщика оснащено механической пружинной амортизацией и гидравлическим гашением колебаний с подстройкой положения в зависимости от веса крановщика.
Наиболее важные элементы регулировки оснащены пружинной амортизацией, они удобно эргономически размещены.
Металлические детали защищены от коррозии и окрашены в черный цвет.

Пример

Технические характеристики:

Ход качания	80 мм
Плавная регулировка положения в завис. от веса крановщика	50 - 150 кг
Регулировка положения по горизонтали	230 мм
Наклон спинки	-12°/+40°
Реулировка наклона	-10°/+12°
Регулировка высоты	65 мм

		KFS 11	- A1	- S1
Кресло крановщика				
KFS 11	Кресло крановщика с текстильной обивкой серое / черное			
Дополнительно				
K	Подголовник			
A1	Подлокотники регулируемые (2 ед) 50 мм ширина			
A2	Подлокотники плавно регулируемые (2 ед) 100 мм ширина			
H	Стандартные сиденье и спинка кресла с обогревом 24 В постоянного тока 47 Вт			
S1	Ремень безопасности с креплением в двух местах (автоматический)			
S3	Ремень безопасности с креплением в двух местах (статический)			
LK	Панель настройки по горизонтальной плоскости +/-250мм			
C4	Защитная обивка для кресел крановщика KFS 11 / KFS 12			
U	Основание (цоколь)			

Технические детали могут различаться и основываются на конкретной конфигурации! Технические данные могут быть изменены без предварительного уведомления!

Кресло крановщика
KFS 11

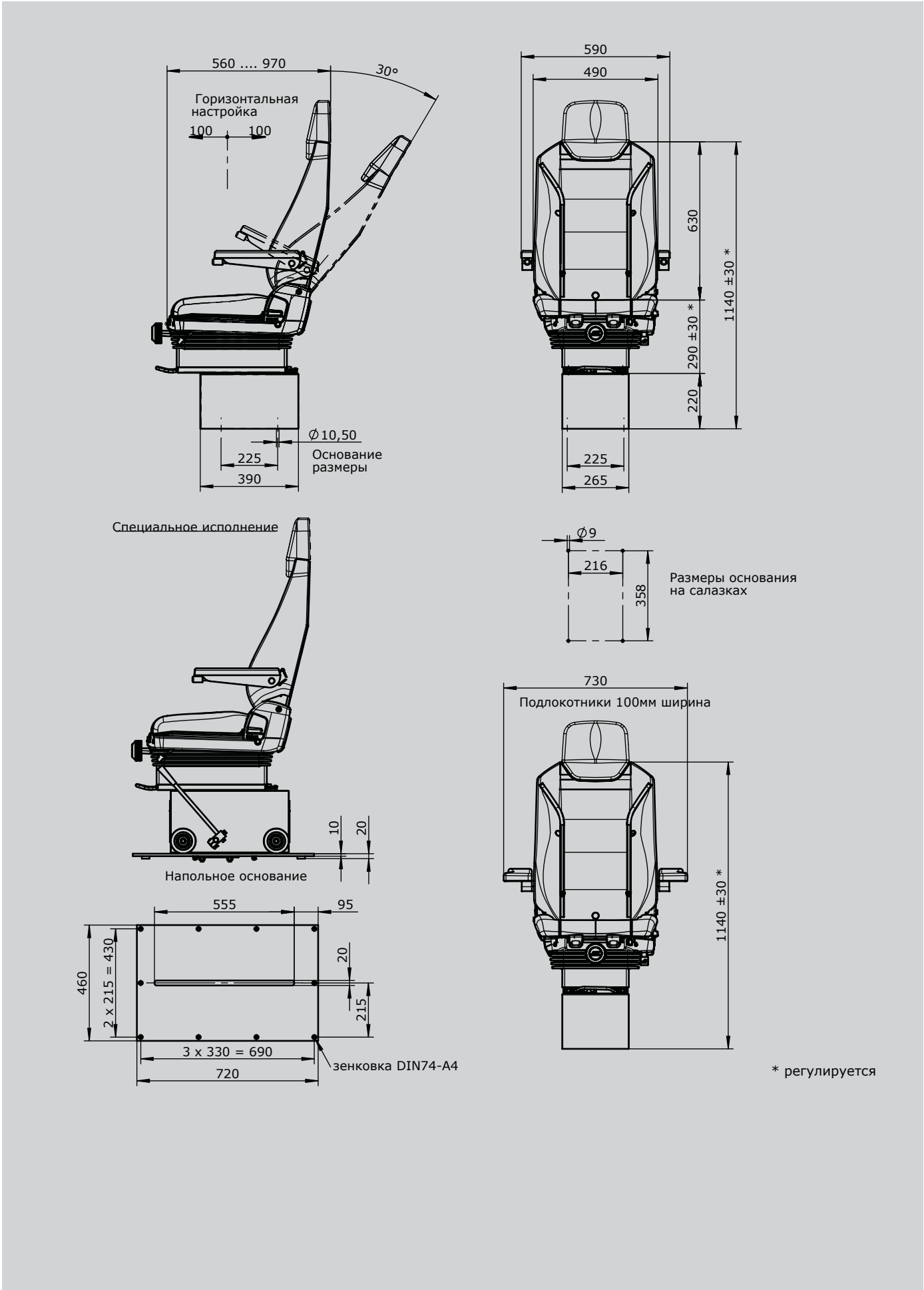

3

Технические детали могут различаться и основываются на конкретной конфигурации! Технические данные могут быть изменены без предварительного уведомления!

V2017/1 03.04.2017

Кресло крановщика
KFS 10

Кресло крановщика KFS 10 выполнено согласно эргономическим рекомендациям
и отвечает высоким требованиям комфорта.
Кресло крановщика оснащено механической пружинной амортизацией и пневматическим гашением колебаний
с подстройкой положения в зависимости от веса крановщика.
Регулировка этого положения осуществляется посредством компрессора с электропитанием 24 В
постоянного тока, 8 ампер.
Наиболее важные элементы регулировки оснащены пружинной амортизацией, они удобно эргономически
размещены для ручного управления.
Комфортабельное кресло крановщика KFS 10 может оснащаться дополнительными элементами, см. поз. 5 -
25. Металлические детали защищены от коррозии и окрашены в черный цвет.

Технические характеристики:

Пневматический ход подъема:	80мм
Рег. положения в зав.от веса:	50 - 150кг (пневм.) 50 - 130кг (мех.)
Регулировка положения по гор.:	
Регулировка положения сиденья при помощи системы подвески	160мм
Регулировка положения сиденья со спинкой	240мм
Регулировка положения подушки сиденья (отдельно)	160мм
Плав. рег. положения спинки:	макс. 90°
Мех. подстр. по выс. и углу наклона:	40мм

Example

	KFS 102	- A1	- L2	- S2	- R1
Кресло крановщика					
KFS 101 Кресло крановщика с воздухопроницаемой иск.кожен.обивкой черное с V-обр.вырезом					
KFS 102 Кресло крановщика с текстильной обивкой серое / черное с V-обр.вырезом					
Дополнительно					
K Подголовник					
A1 Подлокотники регулируемые (2 ед) 50 мм ширина					
A2 Подлокотники плавно регулируемые (2 ед) 100 мм ширина					
L1 Регулировка поясничной поддержки ручная- 2 полож.					
L2 Регулировка поясничной поддержки ручная- 4 полож.					
B Seat allocation recognition					
H Стандартные сиденье и спинка кресла с обогревом 24 В постоянного тока 47 Вт					
S1 Ремень безопасности с креплением в двух местах автоматический					
S2 Ремень безопасности с креплением в четырех местах (треб.подголовник)					
S3 Ремень безопасности с креплением в двух местах статический					
U Основание (цоколь)					
C3 Защитная обивка для кресел крановщика KFS 10 с V-обр.вырезом					
R1 Система поглощения вибраций					
R2 Подушка кресла без V-обр.выреза					

3

Technical details may vary based on configu ation or application! Technical data subject to change without notice!

Кресло крановщика
KFS 10

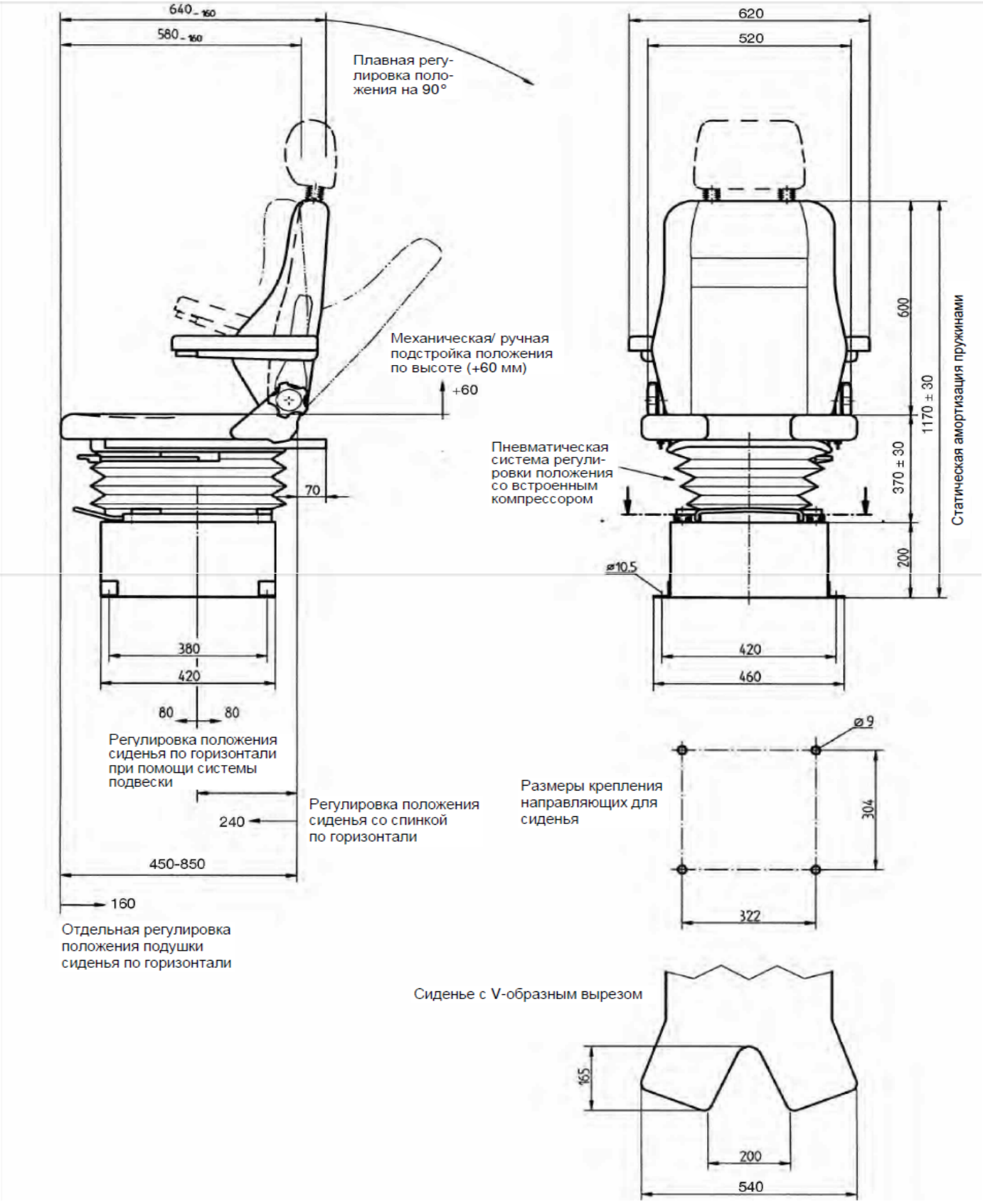

3

Technical details may vary based on con iguration or application! Technical data subject to change without notice!

V2017/1 03.04.2017

Кресло крановщика
KFS 9

GESSMANN
Industrial Controllers

Кресло крановщика KFS 9 выполнено согласно эргономическим рекомендациям
и отвечает высоким требованиям комфорта.
Кресло крановщика оснащено механической пружинной амортизацией и гидравлическим гашением колебаний
с подстройкой положения в зависимости от веса крановщика.
Наиболее важные элементы регулировки оснащены пружинной амортизацией, они удобно эргономически
размещены для ручного управления.
Комфортабельное кресло крановщика KFS 9 может оснащаться дополнительными элементами, см. поз. 5 -
25. Металлические детали защищены от коррозии и окрашены в черный цвет.

Технические характеристики:

Пневматический ход подъема:	80мм
Рег. положения в зав.от веса:	50 - 150кг (пневм.)
	50 - 130кг (мех.)
Регулировка положения по гор.:	160мм
Плав. рег. положения спинки:	макс. 90°
Мех. подстр. по выс. и углу наклона:	60мм

Example

	KFS 92	- A1	- L2	- S1	- P
Кресло крановщика					
KFS 91 Кресло крановщика с воздухопроницаемой иск.кожен.обивкой черное с V-обр.вырезом					
KFS 92 Кресло крановщика с текстильной обивкой серое / черное с V-обр.вырезом					
Дополнительно					
K Подголовник					
A1 Подлокотники регулируемые (2 ед) 50 мм ширина					
A2 Подлокотники плавно регулируемые (2 ед) 100 мм ширина					
L1 Регулировка поясничной поддержки ручная- 2 полож.					
L2 Регулировка поясничной поддержки ручная- 4 полож.					
B Seat allocation recognition					
H Стандартные сиденье и спинка кресла с обогревом 24 В постоянного тока 47 Вт					
S1 Ремень безопасности с креплением в двух местах автоматический					
S2 Ремень безопасности с креплением в четырех местах (треб.подголовник)					
S3 Ремень безопасности с креплением в двух местах статический					
V Подушка кресла с V-обр.вырезом (требуется опция LD)					
LD Горизонтальная двойная регулировка (кресла +30мм!)					
P Система погощения вибраций с настройкой веса(включает компрессор)					
LK Панель настройки по горизонтальной плоскости +/-250мм					
C1 Защитная обивка для кресел крановщика KFS 9					
C2 Защитная обивка для кресел крановщика KFS 9 с V-обр.вырезом					
U Основание (цоколь)					

Technical details may vary based on configu ation or application! Technical data subject to change without notice!

Кресло крановщика
KFS 9

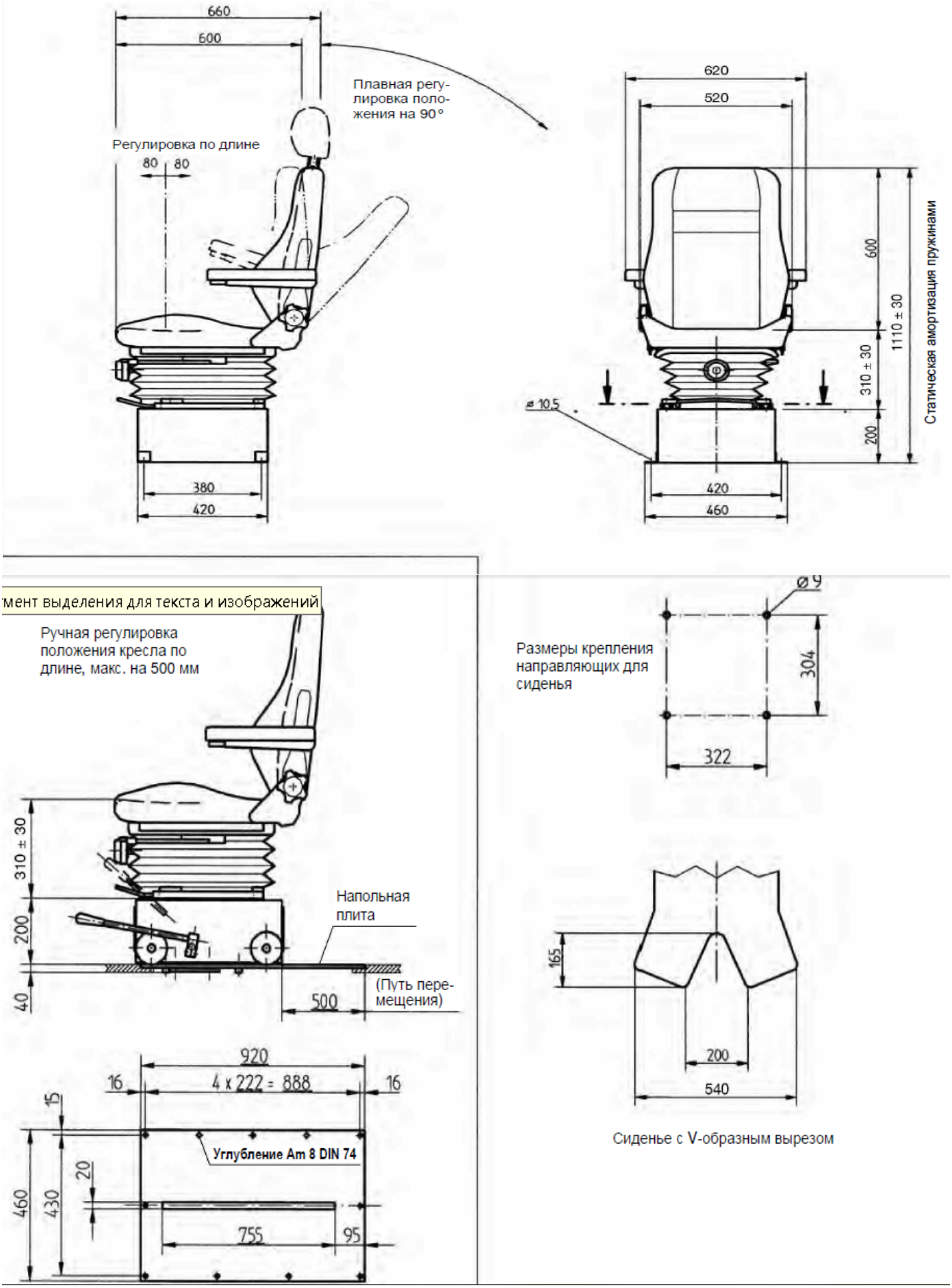

3

Technical details may vary based on con iguration or application! Technical data subject to change without notice!

V2017/1 03.04.2017

Кресло крановщика
KFS 8

GESSMANN
Industrial Controllers

Стационарное кресло крановщика KFS 8 выполнено согласно эргономическим
рекомендациям и отвечает высоким требованиям комфорта.
Кресло крановщика может быть оснащено поворотным устройством на роликовых опорах. Наиболее важные
элементы регулировки оснащены пружинной амортизацией,
они удобно эргономически размещены для ручного управления.
Комфортабельное кресло крановщика KFS
8 может оснащаться дополнительными
элементами, см. поз. 5 - 25.
В основании кресла (цоколе) может быть установлена 2-ступенчатая система обогрева
мощностью 2 x 2 кВт, 380 В переменного тока, с вентилятором на 380 В переменного тока, объем подачи
воздуха ок. 1000 м3 в час, подача циркуляционного воздуха через отверстие в задней части цоколя,
подача приточного воздуха через отверстие в нижней части цоколя, позиционный переключатель для
включения обогрева /вентилятора.
Металлические детали защищены от коррозии и окрашены в черный цвет.

Технические характеристики:

Регулировка положения по гор.:	150мм
Плав. рег. положения спинки:	макс. 28°
Мех. подстр. по выс.	65мм

Example

	KFS 82	- A1	- S1	- U
Кресло крановщика				
KFS 82 Кресло крановщика с текстильной обивкой серое / черное				
Дополнительно				
K Подголовник				
A1 Подлокотники регулируемые (2 ед) 50 мм ширина				
A2 Подлокотники плавно регулируемые (2 ед) 100 мм ширина				
S1 Ремень безопасности с креплением в двух местах автоматический				
S3 Ремень безопасности с креплением в двух местах статический				
U Основание (цоколь)				

3

Technical details may vary based on configu ation or application! Technical data subject to change without notice!

Кресло крановщика
KFS 8

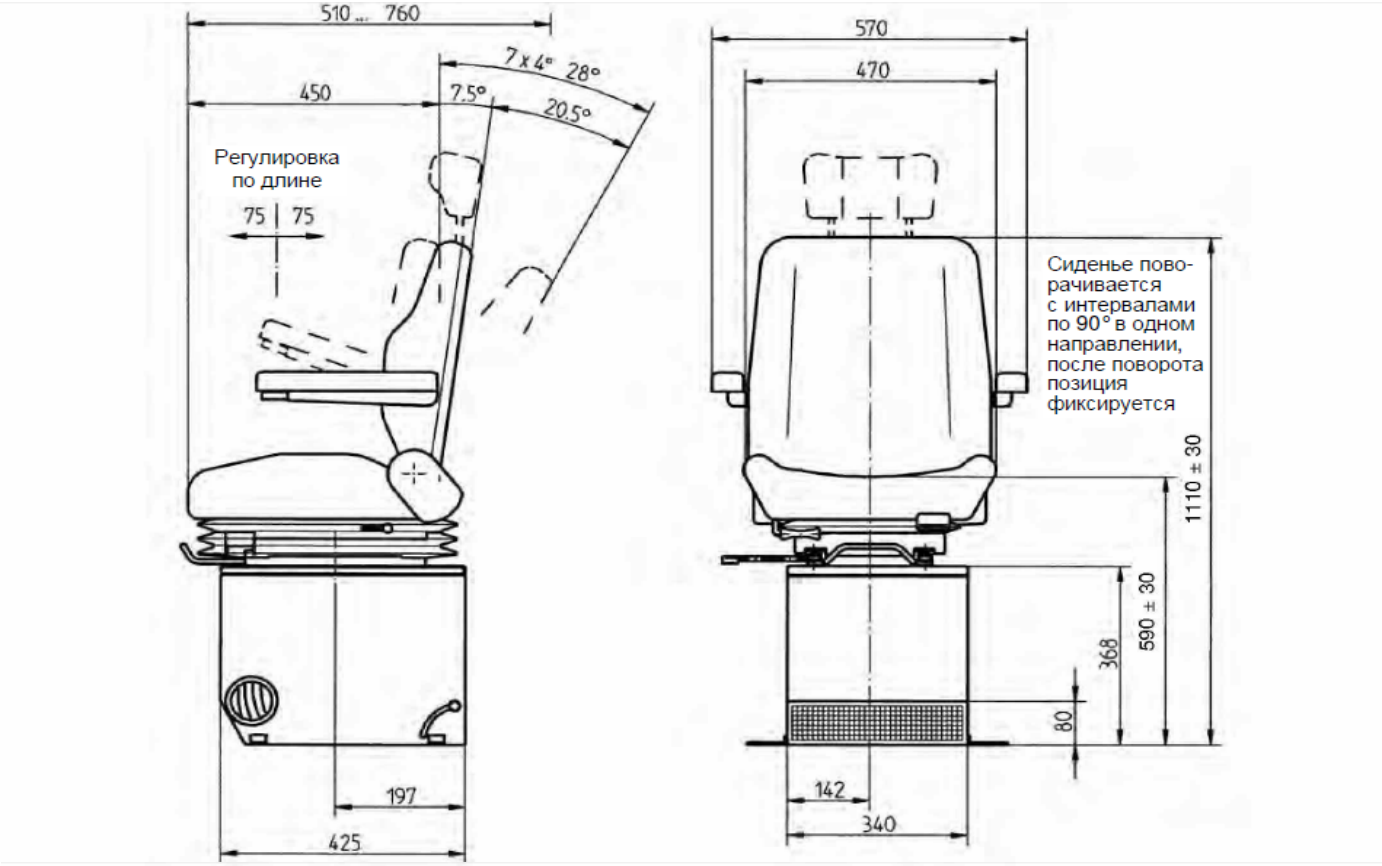

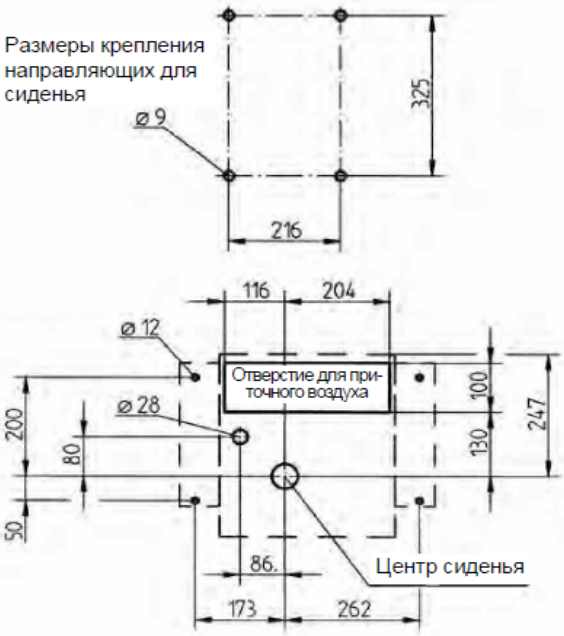

3

Кресло крановщика
KFS 4

GESSMANN
Industrial Controllers

Кресло крановщика KFS 4 оснащено плавной регулировкой положения по высоте с газовым пружинным амортизатором, а также гидравлическим гашением колебаний с подстройкой положения в зависимости от веса крановщика.
Спинка кресла полностью откидывается вперед на сиденье, а затем может быть повернута вместе с
сиденьем в сторону на 90°.
Все эти функции выполняются простым нажатием рычага.
Металлические детали защищены от коррозии и окрашены в черный цвет.

Example

Технические характеристики

Пневматический ход подъема:	80 мм
Рег. положения в зав.от веса:	50 - 130 кг
Регулировка положения по гор.:	100 мм
Плав. рег. положения спинки:	макс. 20°
Мех. подстр. по выс.	100 мм

	KFS 42	- A1
Кресло крановщика		
KFS 41 Кресло крановщика с воздухопроницаемой иск.кожен.обивкой черное		
KFS 42 Кресло крановщика с текстильной обивкой серое / черное		
Дополнительно		
A1 Подлокотники регулируемые (2 ед) 50 мм ширина		
A2 Подлокотники плавно регулируемые (2 ед) 100 мм ширина		

3

Technical details may vary based on configu ation or application! Technical data subject to change without notice!

Кресло крановщика
KFS 4

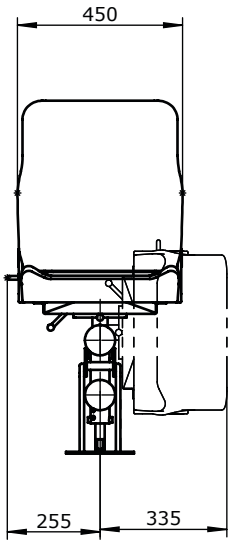

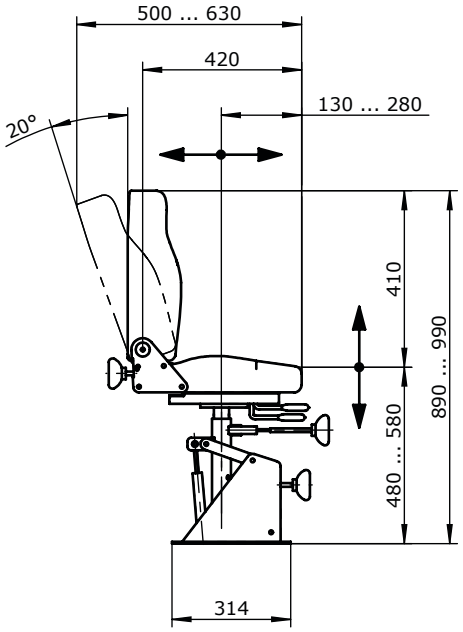

Крепление к полу

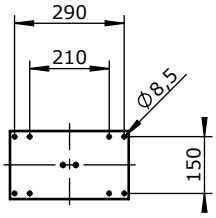

3

Technical details may vary based on con iguration or application! Technical data subject to change without notice!

V2017/1 03.04.2017

Кресло крановщика
KFS 2

Кресло крановщика KFS 2 оснащено бесступенчатой регулировкой положения по высоте
с газовым пружинным амортизатором.
Спинка кресла полностью откидывается вперед на сиденье, а затем может быть повернута вместе с
сиденьем в сторону на 90°.
Все эти функции выполняются простым нажатием рычага.

Example

Технические характеристики:

Регулировка положения по гор.:	100 мм
Плав. рег. положения спинки:	макс. 10°
Мех. подстр. по выс.	120 мм

	KFS 22
Кресло крановщика	
KFS 21 Кресло крановщика с воздухопроницаемой иск.кожен.обивкой черное	
KFS 22 Кресло крановщика с текстильной обивкой серое / черное	

3

Technical details may vary based on configu ation or application! Technical data subject to change without notice!

Кресло крановщика
KFS 2

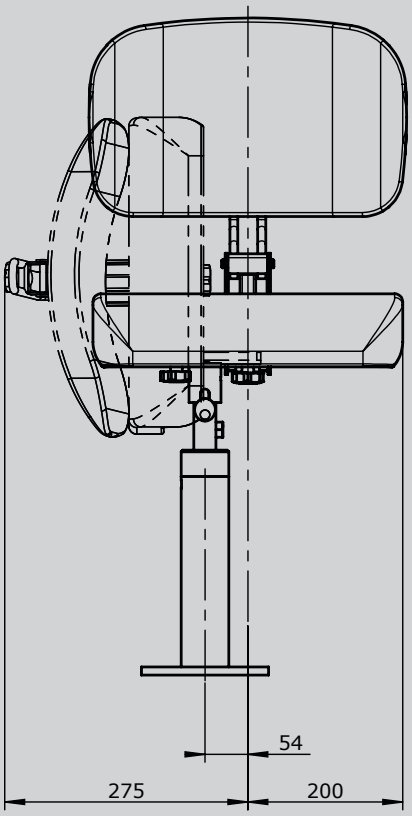

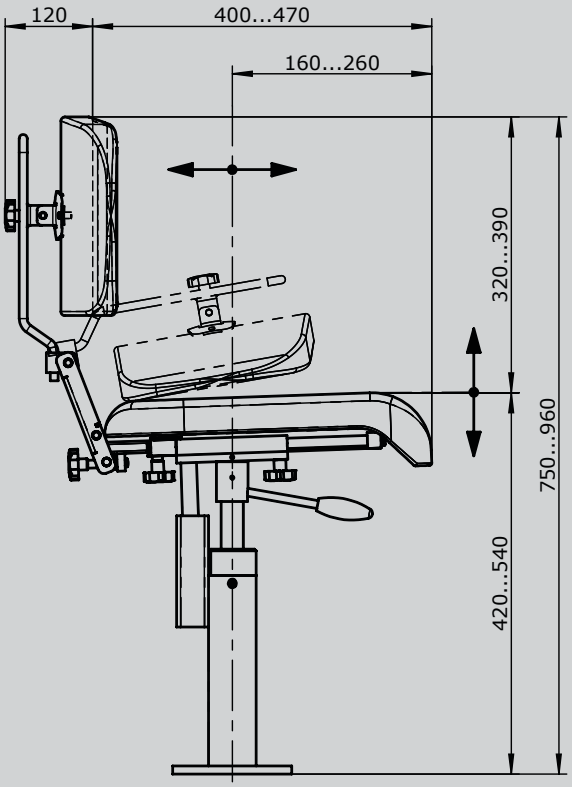

Крепление к полу

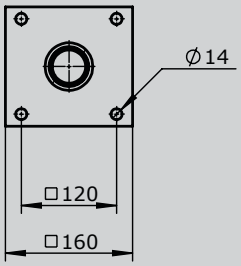

3

V2017/1 03.04.2017

Данные для заказа кранового кресло-пульта управления

GESSMANN
Industrial Controllers

Заказчик _____ Номер заказа _____

Левый пульт управления

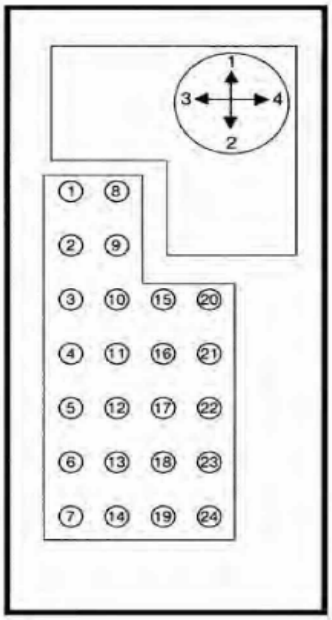

На схеме показана установка на панелях управления крановых пультов фирмы ГЕССМАНН максимально возможного количества устройств подачи команд и сигнализации с установочным диаметром 22 мм (см. страницу каталога № 1/360) при использовании многоосевых командоконтроллеров фирмы ГЕССМАНН типа V62 (см. страницу каталога № 1/100). При использовании многоосевых командоконтроллеров фирмы ГЕССМАНН типа V 64 или V 11 (см. страницу каталога № 1/110) могут быть установлены также дополнительные устройства подачи команд и сигнализации (согласно отдельным запросам).

Номер места	Заказное обозначение	Цвет	Текст таблички (макс. 2 x 12 букв)	Обозначение на установке заказчика	Устройство на выходе сигнала	Примечания
1						
2						
3						
4						
5						
6						
7						
8						
9						
10						
11						
12						
13						
14						
15						
16						
17						
18						
19						
20						
21						
22						
23						
24						

Тип кранового пульта управления
(см. страницу каталога № 2/030 и далее)

Заказное обозначение		Макс. количество мест
KST 3	1 - 6, 8 - 13, 15 - 18	16
KST 41/181	1 - 5, 10 - 12	8
KST 42/182	1 - 5, 8 - 12, 15 - 17	13
KST 51/151	3 - 7, 10 - 14, 15 - 19, 20 - 24	20
KST 52/53/54/152/154	1 - 24	24
KST 6	3 - 4, 10 - 11, 15 - 16	6
KST 7	1 - 24	24
KST 75	1 - 19	19

Данные для заказа кранового кресло-пульта управления

GESSMANN Industrial Controllers

Заказчик _____ Номер заказа _____

Номер места	Заказное обозначение	Цвет	Текст таблички (макс. 2 x 12 букв)	Обозначение на установке заказчика	Устройство на выходе сигнала	Приме-чания
25						
26						
27						
28						
29						
30						
31						
32						
33						
34						
35						
36						
37						
38						
39						
40						
41						
42						
43						
44						
45						
46						
47						
48						

Правый пульт управления

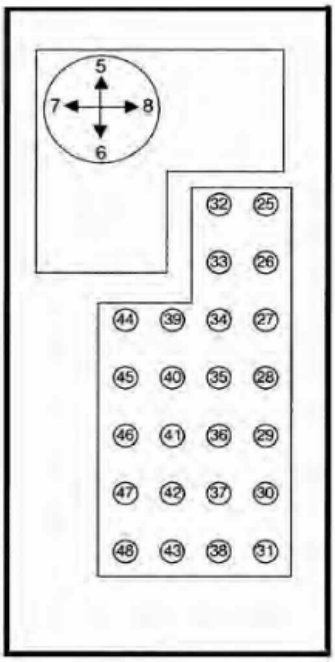

На схеме показана установка на панелях управления крановых пультов фирмы ГЕССМАНН максимально возможного количества устройств подачи команд и сигнализации с установочным диаметром 22 мм (см. страницу каталога № 1/360) при использовании многоосевых командоконтроллеров фирмы ГЕССМАНН типа V62 (см. страницу каталога № 1/100). При использовании многоосевых командоконтроллеров фирмы ГЕССМАНН типа V 64 или V 11 (см. страницу каталога № 1/110) могут быть установлены также дополнительные устройства подачи команд и сигнализации (согласно отдельным запросам).

	Макс. коли-чество мест	Тип кранового пульта управления (см. страницу каталога № 2/030 и далее) Заказное обозначение
25 - 30, 32 - 37, 39 - 42	16	KST 3
25 - 29, 34 - 36	8	KST 41/181
25 - 29, 32 - 36, 39 - 41	13	KST 42/182
27 - 31, 34 - 38, 39 - 43, 44 - 48	20	KST 51/151
25 - 48	24	KST 52/53/54/152/154
27 - 28, 34 - 35, 39 - 40	6	KST 6
25 - 48	24	KST 7
25 - 43	19	KST 75

3

Данные для заказа кранового кресло-пульта управления KST 8, 85

GESSMANN Industrial Controllers

Заказчик _____ Номер заказа _____

Левый пульт управления

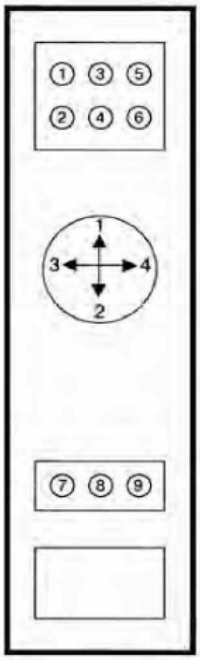

	Номер места	Заказное обозначение	Цвет	Текст таблички (макс. 2 x 12 букв)	Обозначение на установке заказчика	Устройство на выходе сигнала	Примечания
Макс. 6 устройств подачи команд и сигнализации с установочным диаметром 22 мм (см. страницу каталога № 1/360) или 1 контрольно-измерительный прибор размером 72 x 72 мм	1						
	2						
	3						
	4						
Многоосевой командоконтроллер V64 (см. страницу каталога № 1/100) или V11 (см. страницу каталога № 1/110)	5						
	6						
	7						
Макс. 3 устройства подачи команд и сигнализации с установочным диаметром 22 мм (см. страницу каталога № 1/360)	8						
	9						
	10						
Место для установки дополнительных устройств	11						
	12						

Правый пульт управления

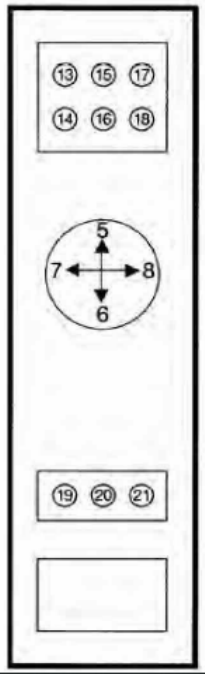

	Номер места	Заказное обозначение	Цвет	Текст таблички (макс. 2 x 12 букв)	Обозначение на установке заказчика	Устройство на выходе сигнала	Примечания
Макс. 6 устройств подачи команд и сигнализации с установочным диаметром 22 мм (см. страницу каталога № 1/360) или 1 контрольно-измерительный прибор размером 72 x 72 мм	13						
	14						
	15						
	16						
Многоосевой командоконтроллер V64 (см. страницу каталога № 1/100) или V11 (см. страницу каталога № 1/110)	17						
	18						
	19						
Макс. 3 устройства подачи команд и сигнализации с установочным диаметром 22 мм (см. страницу каталога № 1/360)	20						
	21						
	22						
Место для установки дополнительных устройств	23						
	24						

3

Данные для заказа кранового кресло-пульта управления KST 10

GESSMANN Industrial Controllers

Заказчик _____ Номер заказа _____

Левый пульт управления

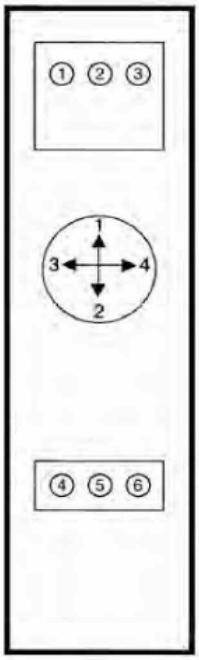

Макс. 3 устройства подачи команд и сигнализации с установочным диаметром 22 мм (см. страницу каталога № 1/360)

Многоосевой командоконтроллер V11, V14, V25, V85 (см. страницу каталога № 1/110 и далее)

Макс. 3 устройства подачи команд и сигнализации с установочным диаметром 22 мм (см. страницу каталога № 1/360)

Номер места	Заказное обозначение	Цвет	Текст таблички (макс. 2 x 12 букв)	Обозначение на установке заказчика	Устройство на выходе сигнала	Приме-чания
1						
2						
3						
4						
5						
6						
7						
8						
9						

Правый пульт управления

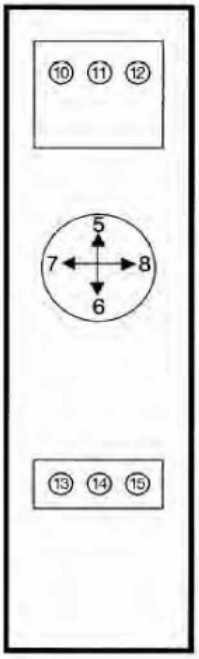

Макс. 3 устройства подачи команд и сигнализации с установочным диаметром 22 мм (см. страницу каталога № 1/360)

Многоосевой командоконтроллер V11, V14, V25, V85 (см. страницу каталога № 1/110 и далее)

Макс. 3 устройства подачи команд и сигнализации с установочным диаметром 22 мм (см. страницу каталога № 1/360)

Номер места	Заказное обозначение	Цвет	Текст таблички (макс. 2 x 12 букв)	Обозначение на установке заказчика	Устройство на выходе сигнала	Приме-чания
10						
11						
12						
13						
14						
15						
16						
17						
18						

Technical details may vary based on con iguration or application! Technical data subject to change without notice!

Данные для заказа кранового кресло-пульта управления KST 19

GESSMANN Industrial Controllers

Заказчик _____ Номер заказа _____

Левый пульт управления

Многоосевой командоконтроллер V11, V14, V25, V85 (см. страницу каталога № 1/110 и далее)

Макс. 7 устройств подачи команд и сигнализации с установочным диаметром 22 мм (см. страницу каталога № 1/360)

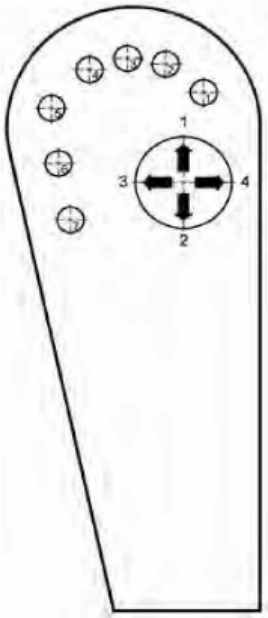

Номер места	Заказное обозначение	Цвет	Текст таблички (макс. 2 x 12 букв)	Обозначение на установке заказчика	Устройство на выходе сигнала	Приме-чания
1						
2						
3						
4						
5						
6						
7						
8						
9						

Правый пульт управления

Многоосевой командоконтроллер V11, V14, V25, V85 (см. страницу каталога № 1/110 и далее)

Макс. 7 устройств подачи команд и сигнализации с установочным диаметром 22 мм (см. страницу каталога № 1/360)

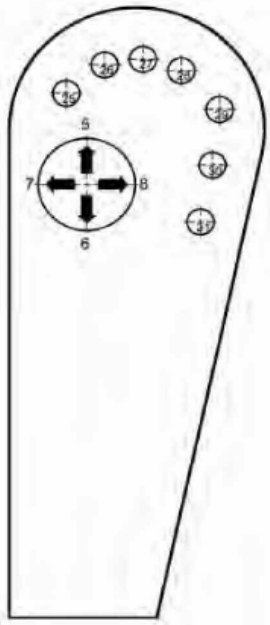

25						
26						
27						
28						
29						
30						
31						

3

Данные для заказа кранового кресло-пульта управления KST 30

GESSMANN Industrial Controllers

Заказчик _____ Номер заказа _____

Оборудование лев.тумбы

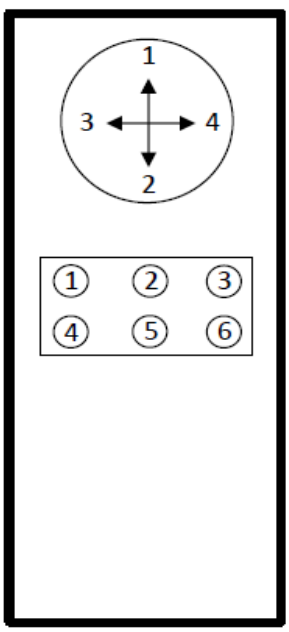

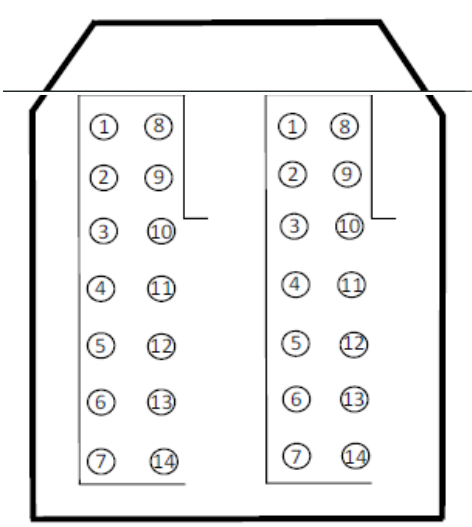

Номер места	Заказное обозначение	Цвет	Текст табл. (макс). 2 x 12 букв	Обозначение на установке заказчика	Устр-во на выходе сигнала	Приме-чания
1						
2						
3						
4						
5						
6						
7						
8						
9						
10						
11						
12						
13						
14						
15						
16						
17						
18						
19						
20						
21						
22						
23						
24						

Technical details may vary based on con iguration or application! Technical data subject to change without notice!

Данные для заказа кранового кресло-пульта управления KST 30

GESSMANN Industrial Controllers

Заказчик _____ Номер заказа _____

Оборудование прав.тумбы

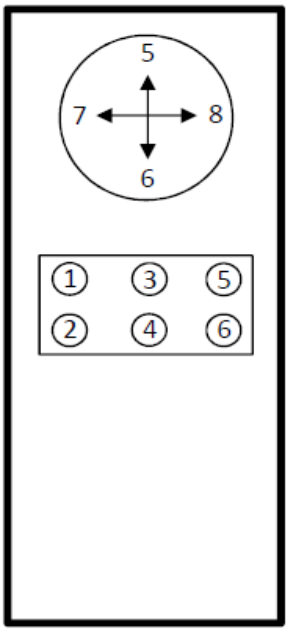

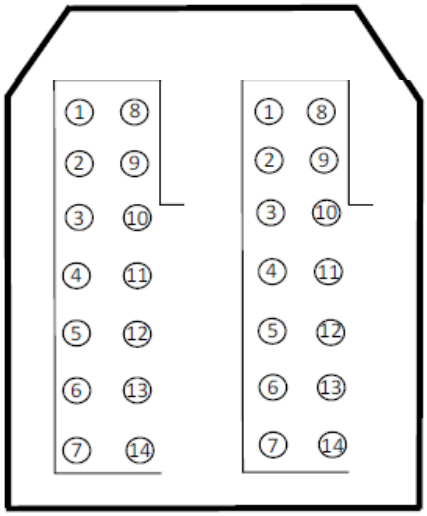

Номер места	Заказное обозначение	Цвет	Текст табл. (макс). 2 x 12 букв	Обозначение на установке заказчика	Устр-во на выходе сигнала	Приме-чания
1						
2						
3						
4						
5						
6						
7						
8						
9						
10						
11						
12						
13						
14						
15						
16						
17						
18						
19						
20						
21						
22						
23						
24						

Переносной пульт управления TS 1

GESSMANN Industrial Controllers

Переносной пульт управления TS 1 представляет собой комплектный блок, включающий в себя устройства,
необходимые для выполнения функций управления и контроля.
Нагрудная пластина с ремнем обеспечивают оператору удобную переноску пульта. Регулируемый ремень
для переноски может устанавливаться и без нагрудной пластины.
Пульт управления выполнен из полиэфира (пластмасса, армированная стекловолокном), Покраска: серый
цвет RAL 7032.
В качестве альтернативы возможна также поставка с покраской в желтый цвет RAL 1021.

Технические характеристики:

Рабочая температура:	от -40°C до +60°C
Степень защиты:	IP54

Example

TS 1	- SB 1	- RH 1	- K 4	- HS 1	/	V...	/	KLS	/	X

Базовая комплектация

TS 1 Пульт управления с нагрудной пластиной и ремнем для переноски

TS 11 Пульт управления с ремнем для переноски

Дополнительно

SB 1 Подставочные уголки для пульта управления: 2 алюминиевые трубки

SB 2 Подставочные уголки для пульта управления: 2 трубки из нержав. стали V2 A

RH 1 Подвесная скоба для пульта управления, из нержавеющей стали марки V2 A

K 1 Кабельный ввод M 32 для кабеля диаметром 11 - 21 мм

K 2 Кабельный ввод M 40 для кабеля диаметром 19 - 28 мм

K 3 Кабельный ввод поворотный 180 град. M 32 для кабеля диаметром 11 - 21 мм

K 4 Кабельный ввод поворотный 180 град.M 40 для кабеля диаметром 19 - 28 мм

HS 1 Розетка 16-полюсная штыревая вставка HAN 16 E без проводной разводки

HB 1 Штекер 16-полюсная гнездовая вставка HAN 16 E без проводной разводки

HS 2 Розетка 24-полюсная штыревая вставка HAN 24 E без проводной разводки

HB 2 Штекер 24-полюсная гнездовая вставка HAN 24 E без проводной разводки

HS 3 Розетка 32-полюсная штыревая вставка HAN 32 A без проводной разводки

HB 3 Штекер 32-полюсная гнездовая вставка HAN 32 A без проводной разводки

Табличка обозначений, без гравировки, с 2 или 4 стрелками направлений Выполнение гравировки каждых 10 печатных знаков

Оборудование внутр.

V *Многоосвой командоконтроллер*

S *Одноосевой командоконтроллер*

N *Переключатель управления*

... *Кнопки и лампы индикации*

Соединения

Кабель Ölflex	*18 x 1 мм2*	*13,4 мм Ø*	*от - 5°C до + 80°C*	*за 1 метр*
Кабель Ölflex	*25 x 1 мм2*	*15,4 мм Ø*	*от - 5°C до + 80°C*	*за 1 метр*
Кабель Ölflex	*34 x 1 мм2*	*18,6 мм Ø*	*от - 5°C до + 80°C*	*за 1 метр*
Кабель Neolflex	*18 x 1 мм2*	*19,2 мм Ø*	*от - 30°C до + 80°C*	*за 1 метр*
Кабель Neolflex	*24 x 1 мм2*	*22,1 мм Ø*	*от - 30°C до + 80°C*	*за 1 метр*
Кабель Neolflex	*36 x 1 мм2*	*26,1 мм Ø*	*от - 30°C до + 80°C*	*за 1 метр*

KLS Проводной разъем / штекер в гнездо на ядро

KLK Кабель для подключения на ядро

Technical details may vary based on con iguration or application! Technical data subject to change without notice!

V2017/1 03.04.2017

TS 1	- SB 1	- RH 1	- K 4	- HS 1	/	V...	/	KLS	/	X

Специальное исполнение
X Специальное/ по проекту Заказчика
X1 Корпус с антистатическим исполнением < 10000000000 Ом/см
X2 Цвет желтый RAL 1021

Technical details may vary based on configu ation or application! Technical data subject to change without notice!

Переносной пульт управления TS 1

GESSMANN
Industrial Controllers

с нагрудной пластиной
и ремнем для переноски

степень защиты - IP 65
с установленными коман-
доконтроллерами - IP 54

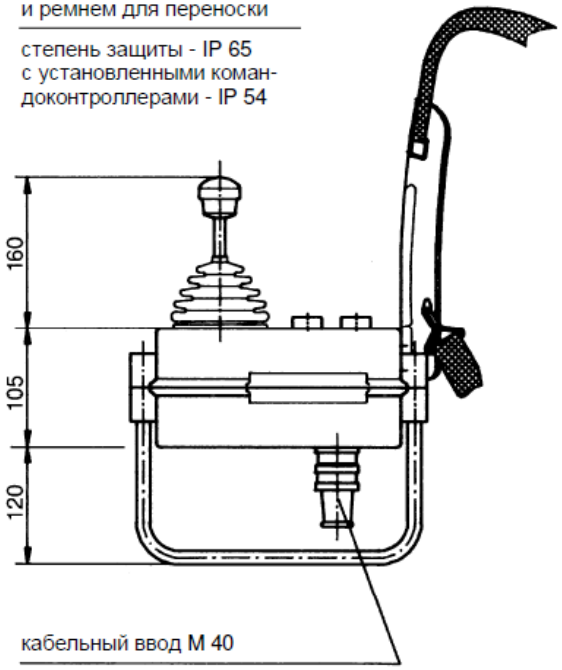

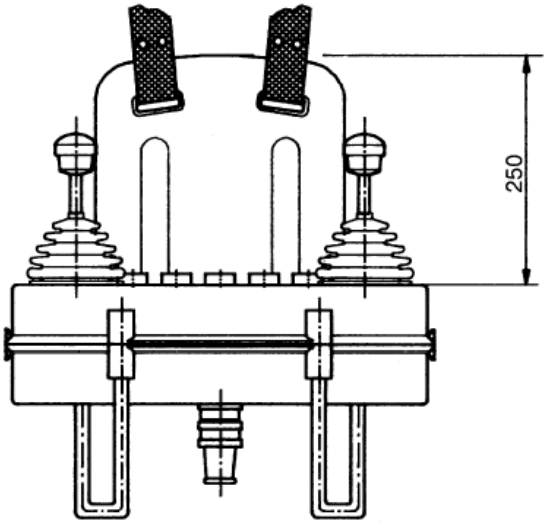

кабельный ввод M 40

с деталью для снятия нагрузки
с подвесного кабеля и защитой
кабеля от перегиба либо со
штекерным соединением

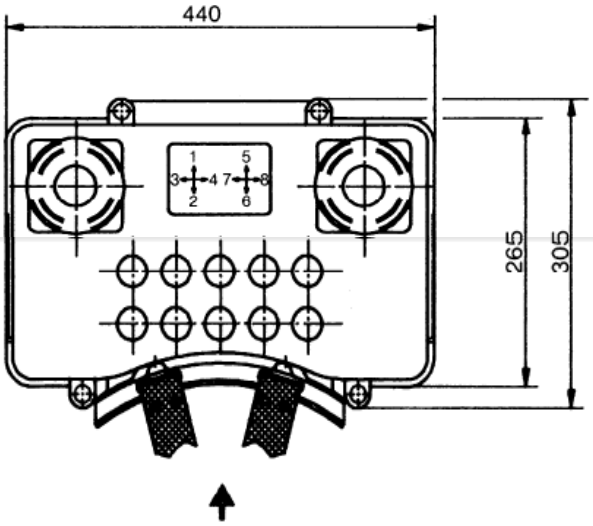

направление взгляда

с ремнем для
переноски

степень защиты - IP 65
с установленными коман-
доконтроллерами - IP 54

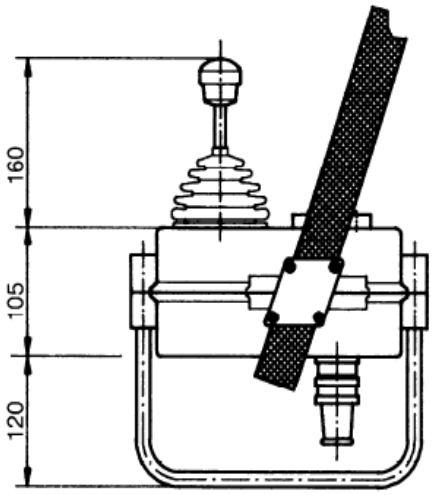

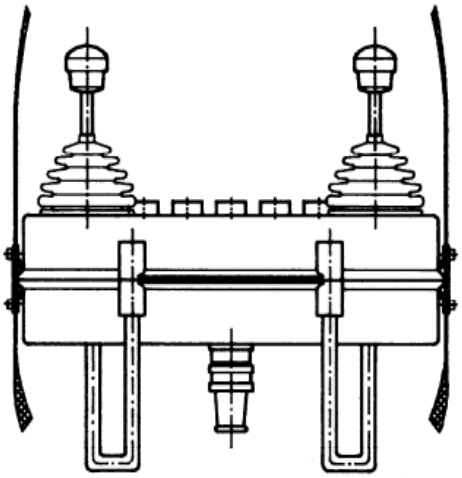

3

V2017/1 03.04.2017

Переносной пульт управления TS 2

GESSMANN
Industrial Controllers

Переносной пульт управления TS 2 представляет собой комплектный блок, включающий в себя устройства, необходимые для выполнения функций управления и контроля.
Нагрудная пластина с ремнем обеспечивают оператору удобную переноску пульта. Регулируемый ремень для переноски может устанавливаться и без нагрудной пластины.
Пульт управления изготовлен из полиэфира (пластмасса, армированная стекловолокном),
Покраска: серый цвет, согласно RAL 7032.
В качестве альтернативы возможна также поставка с покраской в желтый цвет согласно RAL 1021.

Technical data:

Operation temperature	-40°C to +60°C
Degree of protection	IP65

Example

TS 2	- SB 1	- RH 1	- K 4	- HS 1	/	V...	/	KLS	/	X

Базовая комплектация

TS 2 Пульт управления с нагрудной пластиной и ремнем для переноски
TS 21 Пульт управления с ремнем для переноски
TS 22 Пульт управления с кронштейном и ремнем для переноски

Дополнительно

SB 1 Подставочные уголки для пульта управления: 2 алюминиевые трубки
SB 2 Подставочные уголки для пульта управления: 2 трубки из нержав. стали V2 A
RH 1 Подвесная скоба для пульта управления, из нержавеющей стали марки V2 A
K 1 Кабельный ввод M 32 для кабеля диаметром 11 - 21 мм
K 2 Кабельный ввод M 40 для кабеля диаметром 19 - 28 мм
K 3 Кабельный ввод поворотный 180 град. M 32 для кабеля диаметром 11 - 21 мм
K 4 Кабельный ввод поворотный 180 град.M 40 для кабеля диаметром 19 - 28 мм
HS 1 Розетка 16-полюсная штыревая вставка HAN 16 E без проводной разводки
HB 1 Штекер 16-полюсная гнездовая вставка HAN 16 E без проводной разводки
HS 2 Розетка 24-полюсная штыревая вставка HAN 24 E без проводной разводки
HB 2 Штекер 24-полюсная гнездовая вставка HAN 24 E без проводной разводки
HS 3 Розетка 32-полюсная штыревая вставка HAN 32 E без проводной разводки
HB 3 Штекер 32-полюсная гнездовая вставка HAN 32 E без проводной разводки
Табличка обозначений, без гравировки, с 2 или 4 стрелками направлений
Выполнение гравировки каждых 10 печатных знаков

Оборудование внутр.

V *Многоосевой командоконтроллер*
S *Одноосевой командоконтроллер*
N *Переключатель управления*
... *Кнопки и лампы индикации*

3

Technical details may vary based on configu ation or application! Technical data subject to change without notice!

Переносной пульт управления TS 2

GESSMANN Industrial Controllers

TS 2	- SB 1	- RH 1	- K 4	- HS 1	/	V...	/	KLS	/	X

Соединения

Кабель Ölflex	*18 x 1 мм2*	*13,4 мм Ø*	*от - 5°C до + 80°C*	*за 1 метр*
Кабель Ölflex	*25 x 1 мм2*	*15,4 мм Ø*	*от - 5°C до + 80°C*	*за 1 метр*
Кабель Ölflex	*34 x 1 мм2*	*18,6 мм Ø*	*от - 5°C до + 80°C*	*за 1 метр*
Кабель Neolflex	*18 x 1 мм2*	*19,2 мм Ø*	*от - 30°C до + 80°C*	*за 1 метр*
Кабель Neolflex	*24 x 1 мм2*	*22,1 мм Ø*	*от - 30°C до + 80°C*	*за 1 метр*
Кабель Neolflex	*36 x 1 мм2*	*26,1 мм Ø*	*от - 30°C до + 80°C*	*за 1 метр*

KLS Проводной разъем / штекер в гнездо на ядро

KLK Кабель для подключения на ядро

Специальное исполнение

X Специальное/ по проекту Заказчика

X1 Корпус с антистатическим исполнением < 10000000000 Ом/см

X2 Цвет желтый RAL 1021

3

V2017/1 03.04.2017

Переносной пульт управления TS 2

GESSMANN
Industrial Controllers

С нагрудной пластиной
и ремнем для переноски

Степень защиты IP 65,
с установленными коман-
доконтроллерами - IP 54

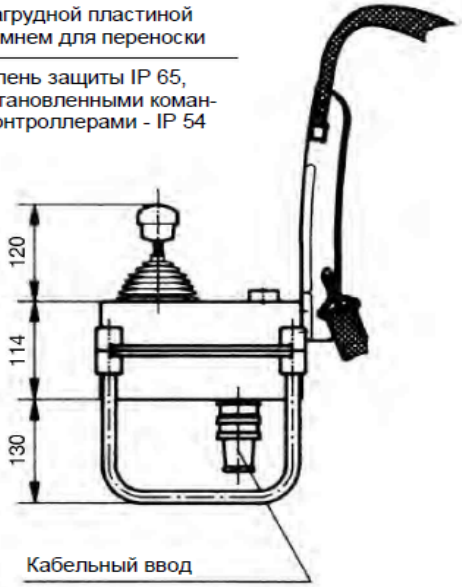

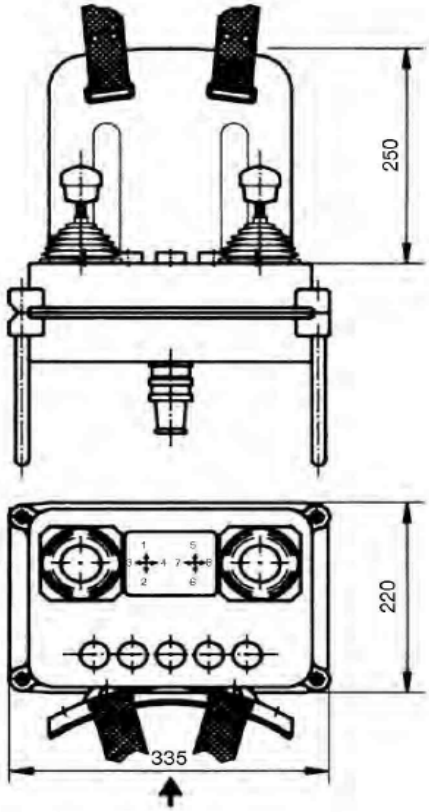

С ремнем для переноски

Степень защиты IP 65,
с установленными коман-
доконтроллерами - IP 54

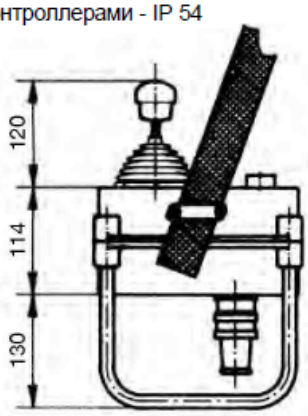

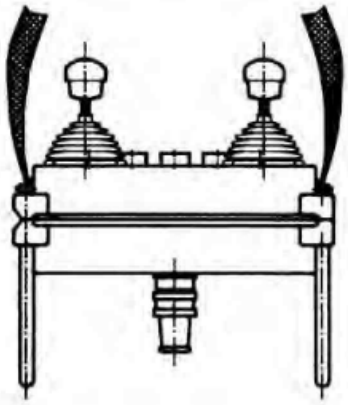

Со скобами для крепления ремня и
поворачивающимся кабельным вводом
Степень защиты IP 65, с установленными
командоконтроллерами - IP 54

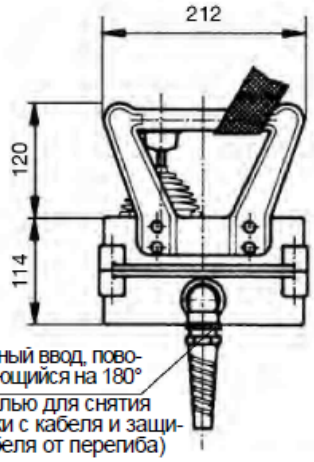

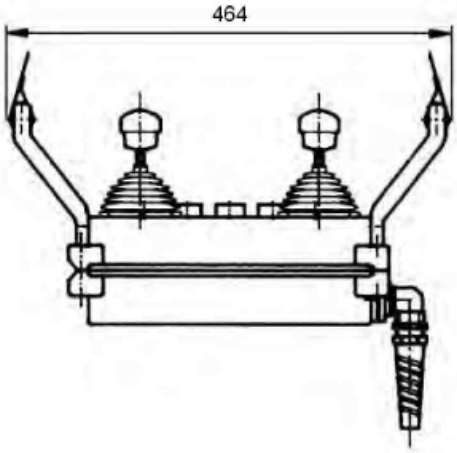

3

Technical details may vary based on configu ation or application! Technical data subject to change without notice!

Судовой пульт управления для верхней палубы
U22 / 32

GESSMANN
Industrial Controllers

Судовой пульт управления U 22 / 32 представляет собой комплектный блок, включающий в себя устройства, необходимые для выполнения функций управления и контроля.
Готовая проводная разводка пульта управления позволяет быстро и просто смонтировать его на верхней судовой палубе. Корпус (головная часть пульта) изготовлен из алюминия, устойчивого к воздействию морской воды.
Параметры контактов: 2 A, 250 V AC, категория применения 15 или 1 A, 24 V DC, категория применения 13 (стандарт)
или 4 A, 250 V AC, категория применения 15 (спец.), размыкающий контакт с принудительным размыканием
Обработка поверхности: антикоррозийная грунтовка, двойное чистовое покрытие из эпоксидного лака, стандартный серый цвет RAL 7032.
Текстурный лак.
Все неокрашенные металлические детали гальваническим способом покрыты цинком и хроматированы. Все механические рабочие детали изготовлены из нержавеющих материалов.

Технические характеристики:

Рабочая температура:	от -40°C до +60°C
Степень защиты:	IP66

Example

U22 / 32 / N61.../ N62... / H / PW / 2D / PQ / KLV / X

Корпус

U22/32	Корпус U 22 / 32 с 1 плоской крышкой, с уплотнением стойки
FD	Плоская крышка с уплотнением
HD	Высокая крышка с уплотнением (необходима при установке устройств подачи команд и сигнализации согласно позициям 22-26)
KD	Откидная крышка с уплотнением и стопорным устройством (для защиты устройств подачи команд и сигнализации)
IA	Насадка с уплотнением для измерительных устройств, для макс. 2 измеритель-ных устройств с размерами 72 x 72 мм или для 4 измерительных устройств с раз-мерами 72 x 36 мм; также дополнительно можно устанавливать макс. 6 световых индикаторов согласно позициям 28, 29
RS	Трубная стойка Ø 108 мм и высотой 670 мм с квадратным или круглым фланцем

3

Гл.переключатель/ Переключатель управления

N61	Командоконтроллер с 6 контактами, с пруж. самовозврата в нул.положение, с пов. рычагом и шкалой положений переключения
N62	Переключатель управления с 4 контактами, с поворотной рукояткой и табличкой с обозначениями

- HG - 01 Z P - A05 P134 - X

Ось 1: напрвление 3-4

(Станд.контакты позолоч. 2A 250V AC15)

01	2 контакта		
02	4 контакта	z.B.	
03	6 контактов	A05	MS21
04	8 контактов	A0500	MS21-00
		A99 - *согласно инд.треб. Заказчика*	

Z	Возвратная пружина			
R	Фрикционный тормоз			
P	Потенциометр	P131	T396 2x0,5кОм	I max. 1мА
		P132	T396 2x1кОм	I max. 1мА
		P133	T396 2x2кОм	I max. 1мА
		P134	T396 2x5кОм	I max. 1мА
		P135	T396 2x10кОм	I max. 1мА
		Другие потенциометры по запросу!		

Technical details may vary based on con iguration or application! Technical data subject to change without notice!

V2017/1 03.04.2017

Судовой пульт управления для верхней палубы
U22 / 32

GESSMANN Industrial Controllers

U22 / 32 / N61.../N62... / H / PW / 2D / PQ / KLV / X

Кнопки, индикаторы

H	Устройство для обогрева при перерыве в работе, 20 Вт, 220 или 110 В, 50/60 Гц		
PV	Грибовидный нажимной выключатель	Ø 22 мм, с фиксацией, с табличкой с обозн.	1 НЗ
P	Грибовидный выключатель	Ø 22 мм, с табличкой с обозн.	1 НР
D	Нажимной выключатель	Ø 22 мм, с табличкой с обозн.	1 НР
W	Позиционный перекл., поз. 0-1	Ø 22 мм, с табличкой с обозн.	1 НР
L	Световой индикатор	Ø 22 мм, с табличкой с обозн.	светодиод 24 В
L	Световой индикатор	Ø 22 мм, с табличкой с обозн.	светодиод 230 В перемен. тока
	Дополнительный элемент перекл.		1 НР или НЗ контакт
L	Световой индикатор	Ø 22 мм, с табличкой с обозн.	светодиод 24 В, защита IP 65
L	Световой индикатор	Ø 10 мм, с табличкой с обозн.	светодиод 24 В, защита IP 65

Устройства

PQ	Powermeter PQ 72 1mA DC	шкала по запросу заказчика
PQ	Powermeter PQ 72x36 1mA DC	шкала по запросу заказчика
EQ	Amperemeter EQ 72 100/200/1A	шкала по запросу заказчика
EQ	Amperemeter EQ 72x36 100/200/1A	шкала по запросу заказчика

Соединения

KLV Клеммник 2,5 мм2, с проводной разводкой, провод сечением 0,75 мм2

Специальное исполнение

X	Специальное/ по проекту Заказчика

3

Technical details may vary based on configu ation or application! Technical data subject to change without notice!

Судовой пульт управления для верхней палубы
U22 / 32

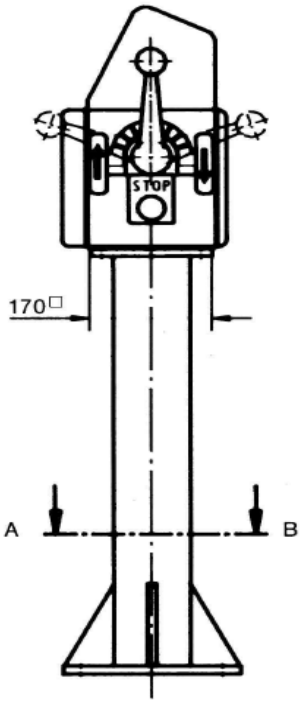

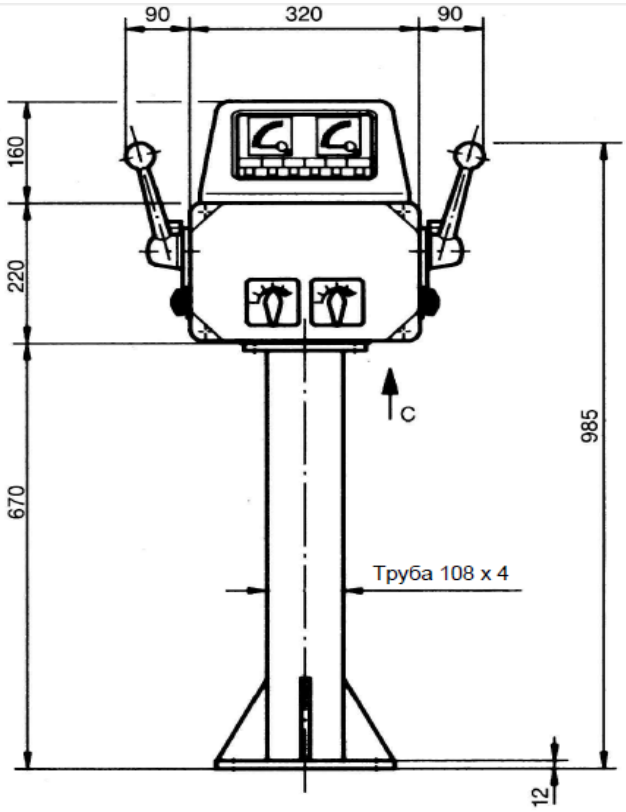

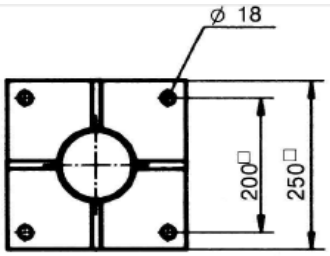

Разрез A - B

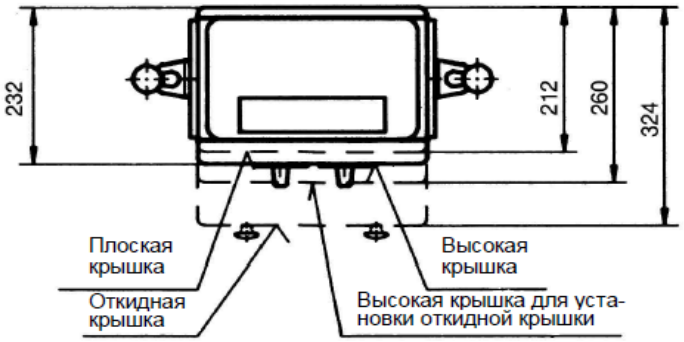

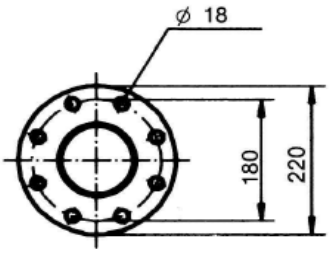

Разрез A - B
(по выбору фланец с номинальным внутренним диаметром 100, согласно DIN 2633)

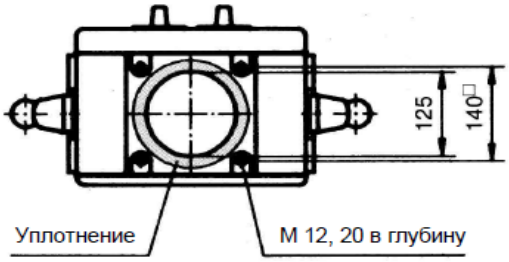

Вид C

3

V2017/1 03.04.2017

Судовой пульт управления для верхней палубы
U23 / 23

GESSMANN
Industrial Controllers

Судовой пульт управления U 23 / 23 представляет собой комплектный блок, включающий в себя устройства, необходимые для выполнения функций управления и контроля.
Готовая проводная разводка пульта управления позволяет быстро и просто смонтировать его на верхней судовой палубе. Корпус (головная часть пульта) изготовлен из алюминия, устойчивого к воздействию морской воды.
Параметры контактов: 2 A, 250 V AC, категория применения 15 или 1 A, 24 V DC, категория применения 13 (стандарт)
или 4 A, 250 V AC, категория применения 15 (спец.), размыкающий контакт с принудительным размыканием
Обработка поверхности: антикоррозийная грунтовка, двойное чистовое покрытие из эпоксидного лака, стандартный серый цвет RAL 7032.
Текстурный лак.
Все неокрашенные металлические детали гальваническим способом покрыты цинком и хроматированы. Все механические рабочие детали изготовлены из нержавеющих материалов.

Технические характеристики:

Рабочая температура:	от -40°C до +60°C
Степень защиты:	IP66

Example

U23 / 23	/	N61.../N62...	/	H / PW / 2D	/	PQ	/	KLV	/	X

Корпус

U23/23	Корпус U 23 / 23 с плоской крышкой, с уплотнением стойки
U23/23A	Корпус U 23 / 23 с плоской крышкой, без отверстия в нижней части
IA	Насадка с уплотнением для измерительных устройств, для макс. 2 измеритель-ных устройств с размерами 72 x 72 мм или для 4 измерительных устройств с размерами 72 x 36 мм; также дополнительно можно устанавливать макс. 6 световых индикаторов согласно позициям 28, 29
RS	Трубная стойка Ø 108 мм и высотой 670 мм с квадратным или круглым фланцем

Гл.переключатель/ Переключатель управления

N61	Командоконтроллер с 6 контактами, с пруж. самовозврата в нул.положение, с пов. рычагом и шкалой положений переключения
N62	Переключатель управления с 4 контактами, с поворотной рукояткой и табличкой с обозначениями

- HG	- 01 Z P	- A05	P134	- X

Ось 1: направление 3-4

(Станд.контакты позолоч. 2A 250V AC15)

01	2 контакта		
02	4 контакта	z.B.	
03	6 контактов	A05	MS21
04	8 контактов	A0500	MS21-00
		A99 - *согласно инд.треб. Заказчика*	

Z	Возвратная пружина			
R	Фрикционный тормоз			
P	Потенциометр	P131	T396 2x0,5кОм	I max. 1мА
		P132	T396 2x1кОм	I max. 1мА
		P133	T396 2x2кОм	I max. 1мА
		P134	T396 2x5кОм	I max. 1мА
		P135	T396 2x10кОм	I max. 1мА
		Другие потенциометры по запросу!		

3

Technical details may vary based on configu ation or application! Technical data subject to change without notice!

Судовой пульт управления для верхней палубы
U23 / 23

GESSMANN Industrial Controllers

U23 / 23	/	N61.../N62...	/	H / PW / 2D	/	PQ	/	KLV	/	X

Кнопки, индикаторы

H	Устройство для обогрева при перерыве в работе, 20 Вт, 220 или 110 В, 50/60 Гц		
PV	Грибовидный н		
P	Грибовидный выключатель	Ø 22 мм, с табличкой с обозн.	1 НР
D	Нажимной выключатель	Ø 22 мм, с табличкой с обозн.	1 НР
W	Позиционный перекл., поз. 0-1	Ø 22 мм, с табличкой с обозн.	1 НР
L	Световой индикатор	Ø 22 мм, с табличкой с обозн.	светодиод 24 В
L	Световой индикатор	Ø 22 мм, с табличкой с обозн.	светодиод 230 В перемен. тока
	Дополнительный элемент перекл.		1 НР или НЗ контакт
L	Световой индикатор	Ø 22 мм, с табличкой с обозн.	светодиод 24 В, защита IP 65
L	Световой индикатор	Ø 10 мм, с табличкой с обозн.	светодиод 24 В, защита IP 65

Устройства

PQ	Powermeter PQ 72 1mA DC	шкала по запросу заказчика
PQ	Powermeter PQ 72x36 1mA DC	шкала по запросу заказчика
EQ	Amperemeter EQ 72 100/200/1A	шкала по запросу заказчика
EQ	Amperemeter EQ 72x36 100/200/1A	шкала по запросу заказчика

Соединения

KLV Клеммник 2,5 мм2, с проводной разводкой, провод сечением 0,75 мм2

Специальное исполнение

X Специальное/ по проекту Заказчика

3

Technical details may vary based on con iguration or application! Technical data subject to change without notice!

V2017/1 03.04.2017

Судовой пульт управления для верхней палубы
U23 / 23

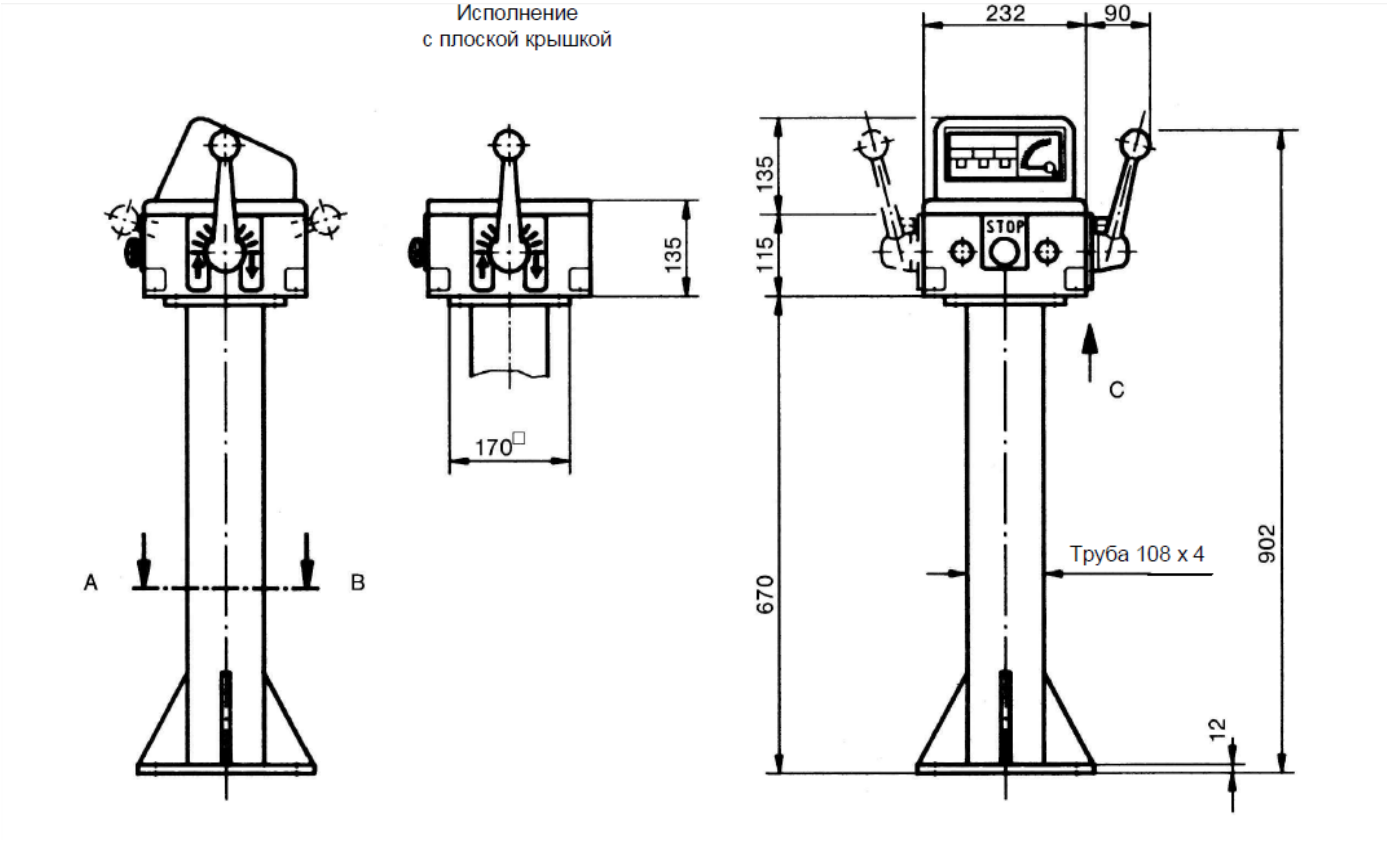

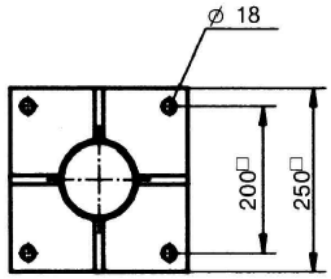

Разрез A - B

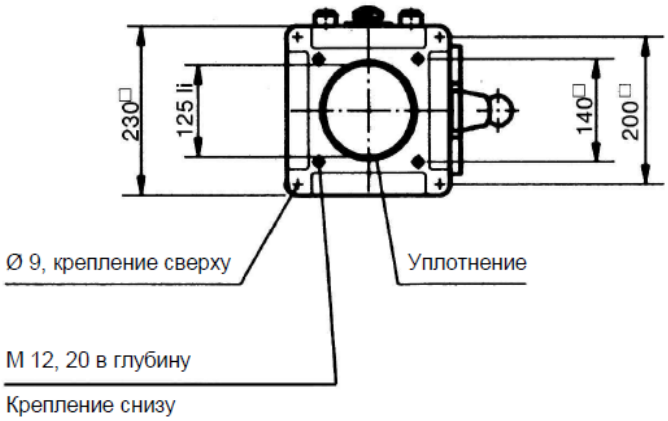

Вид C

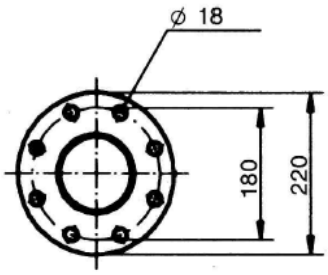

Разрез A - B
(по выбору фланец с номинальным внутренним диаметром 100, согласно DIN 2633)

3

Technical details may vary based on configu ation or application! Technical data subject to change without notice!

Судовой регулятор хода AZ1

GESSMANN Industrial Controllers

Судовой регулятор хода AZ1 (азимут равен пути) является прочным коммутационным устройством, соответствующим нормам IEC/EN 60947-5-1.
Модульная конструкция регулятора хода включает в себя следующие компоненты:
Механическое управление частотой вращения мотора от нуля до максимального значения, направление переключения 0-2, угол переключения 60° с фиксацией при отклонении рукоятки на 7° и фрикционным тормозом.
Механическое управление поворотом рулевого механизма влево/вправо, направление переключения 13-14, угол переключения 360° с фиксацией 4 x 90° и фрикционным тормозом.
Прочие дополнительные элементы и/или варианты модульной конструкции см. в позициях 6 ... 55.
Судовой регулятор хода AZ1 устойчив к воздействию масла, морского климата, озона и ультрафиолетового излучения.

Технические характеристики:

Мех.срок службы:	12 млн.опер.циклов
Рабочая температура:	от -40°C до +60°C
Степень защиты:	IP66

Example

	AZ1	- L	- N	E2112	- X
Базовая комплектация					
AZ1 Судовой регулятор хода					
Опции					
L Шкала с подсветкой, светодиодная плата 24 В постоянного тока, с регулировкой уровня освещенности					
N След.упр. мотора (синхронизация), напр.переключ. 0-2 и 13-14, для изм. частоты вращ. мотора, шаговый электродвиг. 24 V DC					
Интерфейсы					
Вольтовый выход (не стаб.)					
Напряжение 4,75-5,25V DC					
	Характеристика: 1 =обр.двойное, 2 = двойное				
0,5...2,5...4,5V резервный на ось		1 ось	E103 1		
		2 ось	2		
Вольтовый выход					
Напряжение 9-32V DC (*11,5-32V DC)					
	Характеристика: 1 = обр.двойное, 2 = двойное				
0,5...2,5...4,5V резервный на ось		1 ось	E111 1		
		2 ось	2		
Выходная мощность					
Напряжение 9-32V DC					
	Характеристика: 1 = обр.двойное, 2 = двойное				
4...12...20mA резервный на ось		1 ось	E211 1		
		2 ось	2		
Специальное исполнение					
X Специальное/ по проекту Заказчика					

4

Technical details may vary based on con iguration or application! Technical data subject to change without notice!

V2017/1 04.03.2017

Судовой регулятор хода AZ1

GESSMANN Industrial Controllers

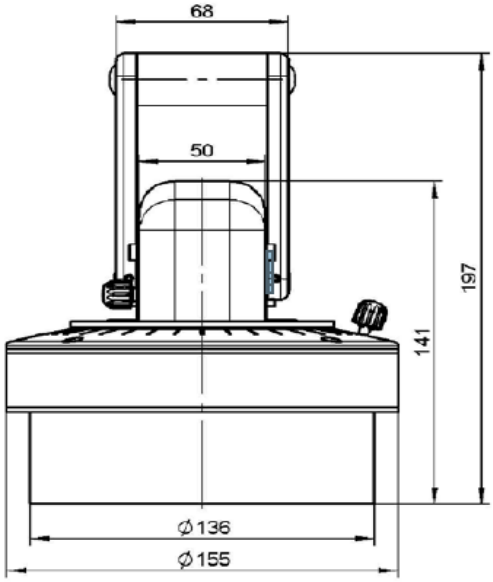

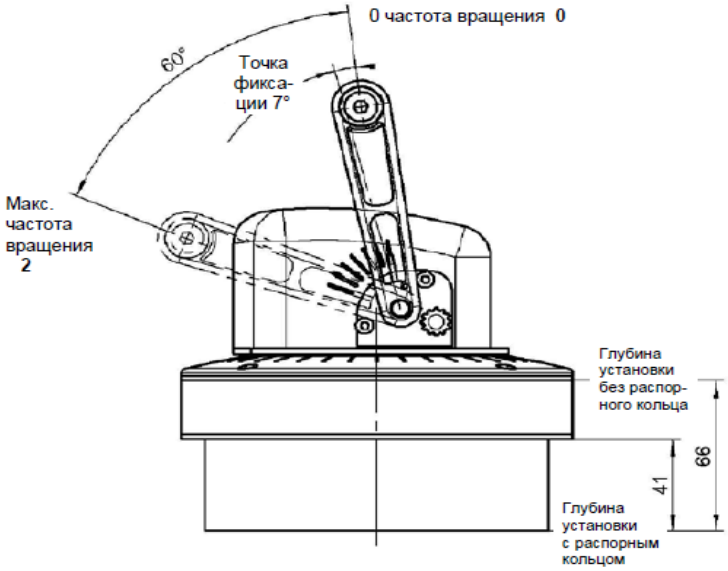

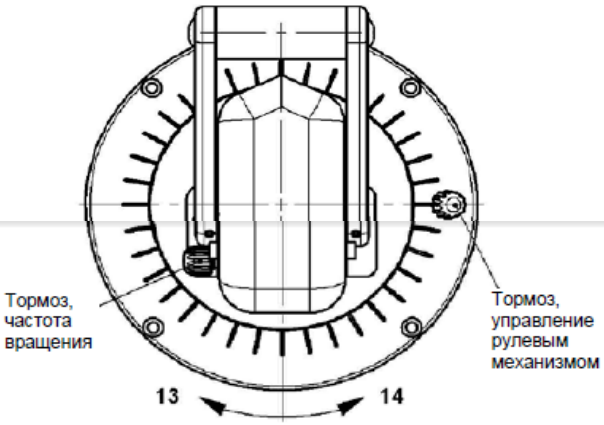

Поворот 360°, с фиксацией 4 x 90°

Исполнение со следящим управлением мотора

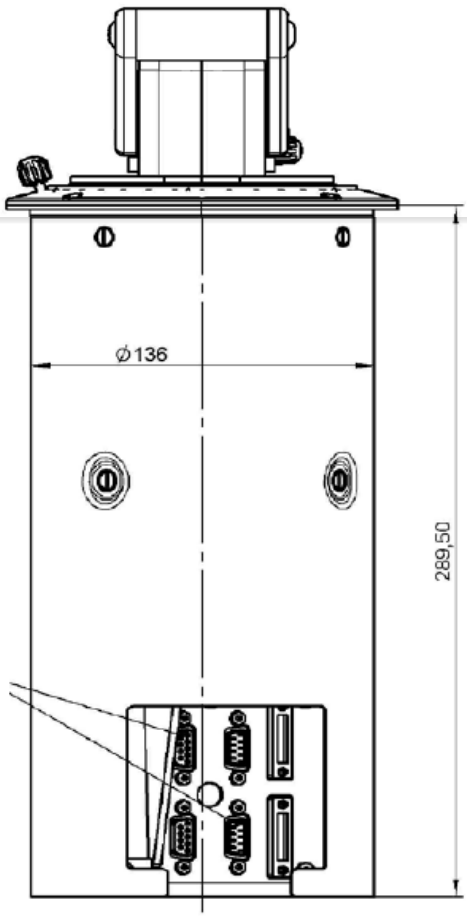

Отверстие для установки

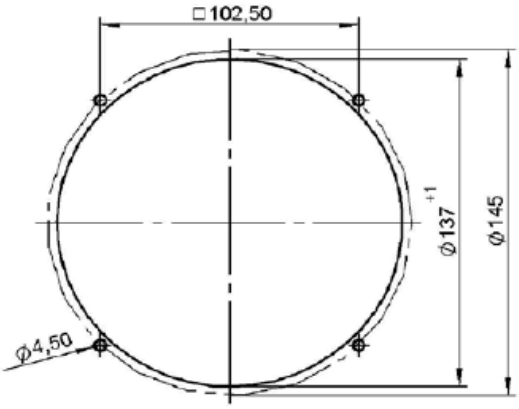

AZ1 - LED - N - S + N - S - B - X - E - E

- Судовой регулятор хода — AZ1
- Шкала с подсветкой — LED
- Следящее управление мотора Направление переключения 2-0 — N
- Датчик заданных значений Направление переключения 2-0 — S
- Следящее управление мотора Направление переключения 13-14 — N
- Датчик заданных значений Направление переключения 13-14 — S
- Наличие корпуса — B
- Специальная информация заказчика — X
- Описание датчика заданных значений Направление переключения 2-0 — E
- Описание датчика заданных значений Направление переключения 13-14 — E

4

Technical details may vary based on configu ation or application! Technical data subject to change without notice!

Педальный переключатель P20

Педальный переключатель P20 является прочным коммутационным устройством, предназначенным для применения в электрогидравлическом оборудовании. Модульная компоновка создает возможность универсального применения этого устройства. P20 устойчив к воздействию масла, морского климата, озона и ультрафиолетового излучения.

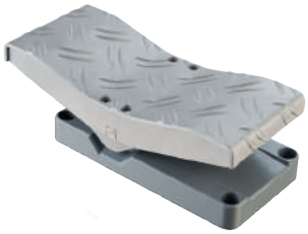

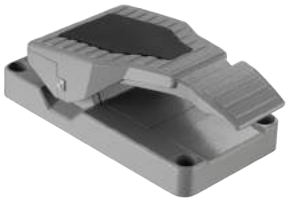

Технические характеристики:

Механический срок службы	10 млн. операционных циклов
Рабочая температура	от -40°C до +60°C
Температура хранения	от -50°C до +80°C
Степень защиты P20	IP67 (электроника)
Функциональная безопасность	PLd (EN ISO 13849) возможно

Пример

	P20	-1	-ZZ	-E1041	-S...	-X
Базовая комплектация						
P20 Педальный переключатель						
Педаль						
1 Форма педали A 0-15°						
2 Форма педали B 0-25°						
3 Форма педали C 15°-0-15°						
4 Форма педали C 0-15°						
Пружина возврата						
Z Пружина возврата						
ZZ Пружина возврата с резервной						
Интерфейсы *(описание см. на след. страницах)*						
E 0xx Коммутационный выход						
E 1xx Выход по напряжению						
E 2xx Выход по току						
E 3xx CAN интерфейс						
E 4xx CANopen Safety интерфейс						
Соединительный разъем						
S... *Стандартные соединительные разъемы (см. стр. 133)*						
Специальное исполнение						
X Специальное / в соответствии с требованиями заказчика						

Технические детали могут различаться и основываются на конкретной конфигурации! Технические данные могут быть изменены без предварительного уведомления!!!

V2018/1 01.02.2018

GESSMANN Industrial Controllers

Выход цифровых данных

Напряжение питания	9-32 V DC		
Допустимая токовая нагрузка	Сигнал направления 150 mA		
	Сигнал 0 позиции 150 mA		
Электропроводка	Кабель 500 мм без штекера		
	Опционально со штекером*(станд.типы штекеров см. на стр. 133)*		S
2 Сигнала направления + 1 сигнал 0 позиции (гальванически изолирован)		E001 1	
1 Сигнал направления + 1 сигнал 0 позиции (гальванически изолирован)		E003 1	

Выход по току (не стабил.)

Напряжение питания	4,75-5,25 V DC		
По току	Сигнал направления 8 mA		
Электропроводка	Кабель 500 мм без штекера		
	Опционально со штекером(станд.типы штекеров см. на стр. 133)		S
0,5...2,5...4,5 V избыточный + 2 сигнала направления		E104 1	
0,5...2,5...4,5 V избыточный + 1 сигнал направления		E145 1	
	Выходные опции		
	Характеристика:		
	Обратный двойной	1	
	Двойной	2	
	Обратный двойной с мертвой зоной +/- 3°	3	
	Двойной с мертвой зоной +/- 3°	4	

Выход по напряжению

Напряжение питания	9-32 V DC (*11,5-32 V)		
По току	Сигнал направления 150 mA		
	Сигнал 0 позиции 500 mA		
Электропроводка	Кабель 500 мм без штекера		
	Опционально со штекером(станд.типы штекеров см. на стр. 133)		S
0,5...2,5...4,5 V избыточный+ 2 Сигнала направления + 1 сигнал 0 позиции (гальванически изолирован)		E112 1	
0,5...2,5...4,5 V избыточный + 1 Сигнал направления + 1 сигнал 0 позиции (гальванически изолирован)		E146 1	
0...5...10 V избыточный + 2 Сигнала направления + 1 сигнал 0 позиции (гальванически изолирован), напряжение питания 11,5 - 32 V DC		E132 1	
0...5...10 V избыточный + 1 Сигнал направления + 1 сигнал 0 позиции (гальванически изолирован), напряжение питания 11,5 - 32 V DC		E147 1	
10...0...10 V + 2 Сигнала направления + 1 сигнал 0 позиции (гальванически изолирован), напряжение питания 11,5 - 32 V DC, датчик избыт. с мониторингом ошибок и подачей сигнала при ошибке		E136 1	
	Выходные опции		
	Характеристика:		
	Обратный двойной **	1	
	Двойной **	2	
	Обратный двойной с мертвой зоной +/- 3° **	3	
	Двойной с мертвой зоной +/- 3° **	4	
	**не комбинируется с выходом E136X*		
	Одиночный **	5	
	Одиночный с мертвой зоной **	6	
	**не комбинируется с выходами E1121 и E1321, также E1461 и E1471*		

Выход по току с другим значением по запросу!

4

Технические детали могут различаться и основываются на конкретной конфигурации! Технические данные могут быть изменены без предварительного уведомления!!!

GESSMANN Industrial Controllers

Выход по току

Напряжение питания	9-32 V DC		
По току	Сигнал направления 150 mA		
	Сигнал 0 позиции 500 mA		
Электропроводка	Кабель 500 мм без штекера		
	Опционально со штекером(станд.типы штекеров см. на стр. 133)		S
0...10...20 mA + 2 Сигнала направления + 1 сигнал 0 позиции (гальванически изолирован), датчик избыт. с мониторингом ошибок и подачей сигнала при ошибке		E206 1	
0...20 mA + 1 Сигнал направления + 1 сигнал 0 позиции (гальванически изолирован), датчик избыт. с мониторингом ошибок и подачей сигнала при ошибке		E222 1	
20...0...20 mA + 2 Сигнала направления + 1 сигнал 0 позиции (гальванически изолирован), датчик избыт. с мониторингом ошибок и подачей сигнала при ошибке		E208 1	
4...12...20 mA + 2 Сигнала направления + 1 сигнал 0 позиции (гальванически изолирован), датчик избыт. с мониторингом ошибок и подачей сигнала при ошибке		E214 1	
4...20 mA + 1 Сигнал направления + 1 сигнал 0 позиции (гальванически изолирован), датчик избыт. с мониторингом ошибок и подачей сигнала при ошибке		E223 1	
20...4...20 mA + 2 Сигнала направления + 1 сигнал 0 позиции (гальванически изолирован), датчик избыт. с мониторингом ошибок и подачей сигнала при ошибке		E216 1	
	Выходные опции		
	Одиночный		5
	Одиночный с мертвой зоной +/- 3°		6

Выход по току с другим значением по запросу!

CAN

Напряжение питания	9-36 V DC		
Потребление холостого тока	120 mA		
По току	Сигнал направления 100 mA		
Протокол	CANopen CiA DS 301 или SAE J 1939		
Скорость передачи данных	от 125 kBit/s до 1 Mbit/s (стандартно 250 kBit/s)		
Значение сигнала на выходе	0...255 / 255...0...255		
Электропроводка	CAN (входн.) кабель 500 мм со штекром M12 (папа)		
	CAN (выход.) кабель 500 мм со штекером M12 (мама)		
CAN P20		E307 1	
с дополнительным цифровым выходом соединенным раздельно (не via CAN)			
- 1 сигнал напрвления			2

CANopen Safety

Напряжение питания	9-36 V DC		
Потребление холостого тока	120 mA		
По току	Сигнал напрвления 100 mA		
Скорость передачи данных	125 kBit/s bis 1 MBit/s (standard 250 kBit/s)		
Значение сигнала на выходе	0...255 / 255...0...255		
Протокол	CANopen Safety CIA 304		
Электропроводка	CAN (входн.) кабель 500 мм со штекром M12 (папа)		
	CAN (выход.) кабель 500 мм со штекером M12 (мама)		
CANopen Safety P20		E407 1	
с дополнительным цифровым выходом соединенным раздельно (не via CAN)			
- 1 сигнал напрвления			2

Приложение

Z01 Разъем M12 папа встав. с 2 м кабелем	20201140
Z02 Разъем M12 мама встав. с 2 м кабелем	20202298

GESSMANN Industrial Controllers

Pedalform A

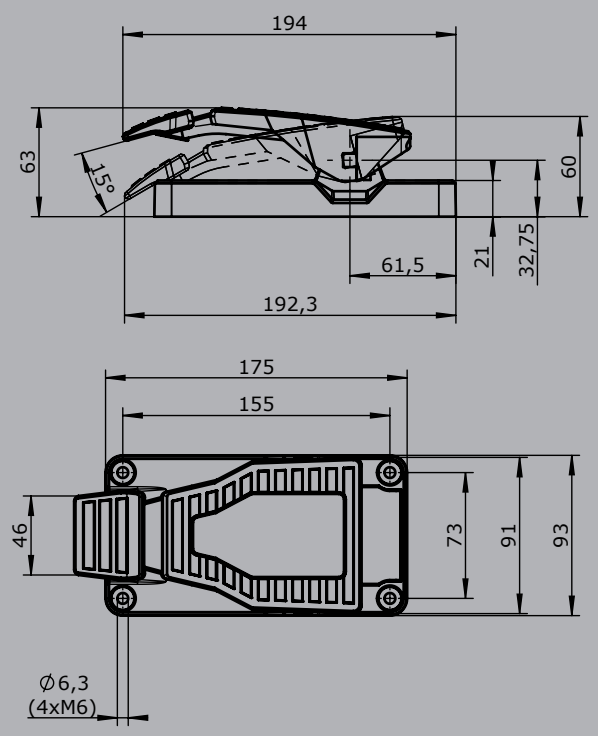

Pedalform B

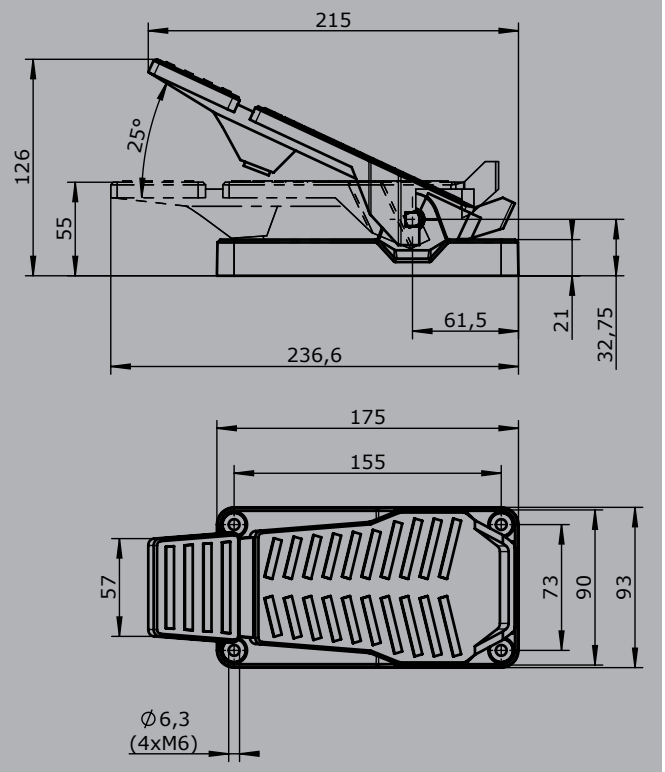

Pedalform C

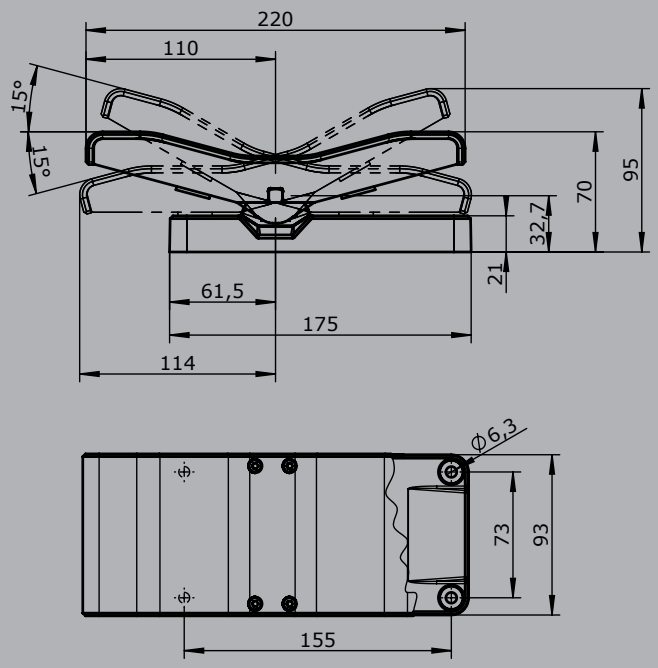

Выход по току с другим значением по запросу!

Технические детали могут различаться и основываются на конкретной конфигурации! Технические данные могут быть изменены без предварительного уведомления!!!

Педальный переключатель
P10/P11/P12

Педальный переключатель P 10 / P 11 является прочным коммутационным устройством, соответствующим нормам IEC/EN 60947-5-1 и предназначенным дляприменения в электрогидравлическом оборудовании. Модульная компоновка создает возможность универсального применения этого устройства. P 10 / P 11 устойчив к воздействию масла, морского климата, озона и ультрафиолетового излучения.

Технические характеристики:

Мех.срок службы:	8 млн.опер.циклов
Рабочая температура:	от -40°C до +60°C
Степень защиты P10	IP54

Example

P10	- 1 Z	P	- A01	P224	- B	- X

Базовая комплектация

P10	Педальный переключатель, 0-30°
P11	Педальный переключатель, 15°-0-15°
P12	Педальный переключатель, 0-15°

Стопор

	Без стопора
R4	1-0-1

Напрвление 1-2

1	1 контакт		
2	2 контакт	z.B.	
3	3 контакт	MS11	A01
		MS12	A02
		MS13	A03
		MS21	A05
		A99 диаграмма замык.контактов - по инд.треб.заказчика	
Z	Возвратная пружина		
R	Фрикционный тормоз		
(P)	Возможность монтажа потенциометра (Gessmann типы)		
P	Потенциометр	P222 T362 1кОм I макс. 1мА	
		P223 T362 2кОм I макс 1мА	
		P224 T362 5кОм I макс. 1мА	
		Другие потенциометры по запросу	

Защитный корпус

B	Защитный корпус с кабельным входом M20

Специальное исполнение

X	Специальное/ по проекту Заказчика

4

Technical details may vary based on con iguration or application! Technical data subject to change without notice!

V2017/1 04.03.2017

Педальный переключатель
P10/P11/P12

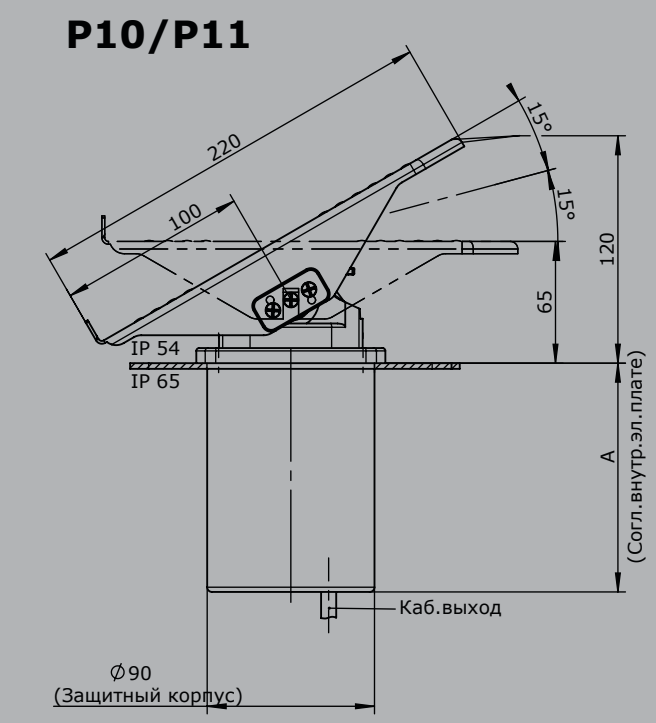

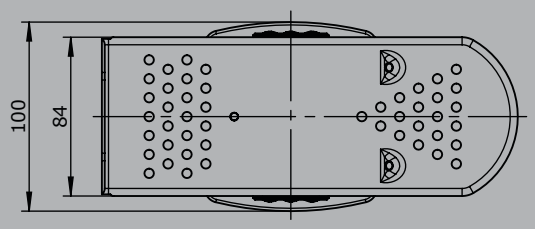

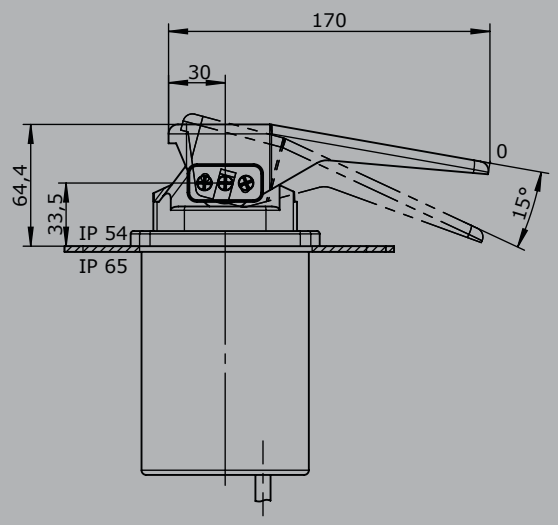

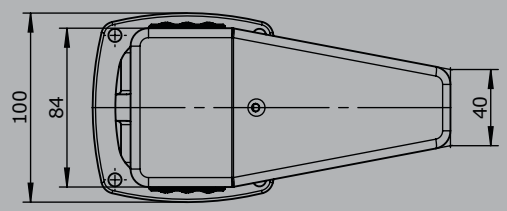

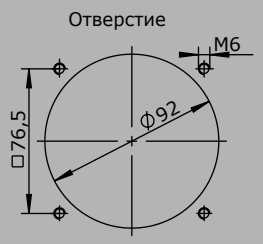

Technical details may vary based on configu ation or application! Technical data subject to change without notice!

Педальный переключатель
P8 / PP8

GESSMANN Industrial Controllers

Педальный переключатель P 8 и PP 8 является прочным коммутационным устройством с ножным нажатием, соответствующим нормам IEC/EN 60947-5-1.
Параметры контактов: 2 A, 250 V AC, категория применения 15
или 3 A, 24 V DC, категория применения 13
Обработка поверхности: грунтовка, покровный слой краски, двойной слой эпоксидного лака, стандартный цвет – серый, согласно RAL 7032.
Текстурный лак.

Технические характеристики:

Мех.срок службы P8:	6 млн. опер.циклов
Мех.срок службы PP8:	10 млн. опер.циклов
Рабочая температура:	от -40°C до +60°C
Степень защиты P8:	IP54
Степень защиты PP8:	IP65
Цвет	RAL 7032 серый

Example

P8	- 1 Z	P	- A01	P124	-X

Базовая комплектация

P8	Педальный переключатель
	Усиленный вариант
PP8	Педальный переключатель

Стопор

	Без стопора
R2	0-2
R3	0-3
R4	0-4

Направление 1-2

1	1 контакт				
2	2 контакта	z.B.			
3	3 контакта	MS11	A01		
4	4 контакта*	MS12	A02		
5	5 контактов*	MS13	A03		
6	6 контактов*	MS14	A04		
*возможно только без исп.потенциометра!		A99 диаграмма замык.контактов - по инд.треб.заказчика			
Z	Возвратная пружина				
R	Фрикционный тормоз				
(P)	Возможность монтажа потенциометра или кодировщика (Gessmann типы)				
P	Потенциометр	P121	T374	0,5кОм	I макс. 1мА
		P122	T374	1кОм	I макс. 1мА
		P123	T374	2кОм	I макс. 1мА
		P124	T374	5кОм	I макс. 1мА
		P125	T374	10кОм	I макс. 1мА
		Другие потенциометры по запросу			

Специальное исполнение

X	Специальное/ по проекту Заказчика

4

Technical details may vary based on configuration or application! Technical data subject to change without notice!

V2016/1 16.02.2016

Педальный переключатель
P8 / PP8

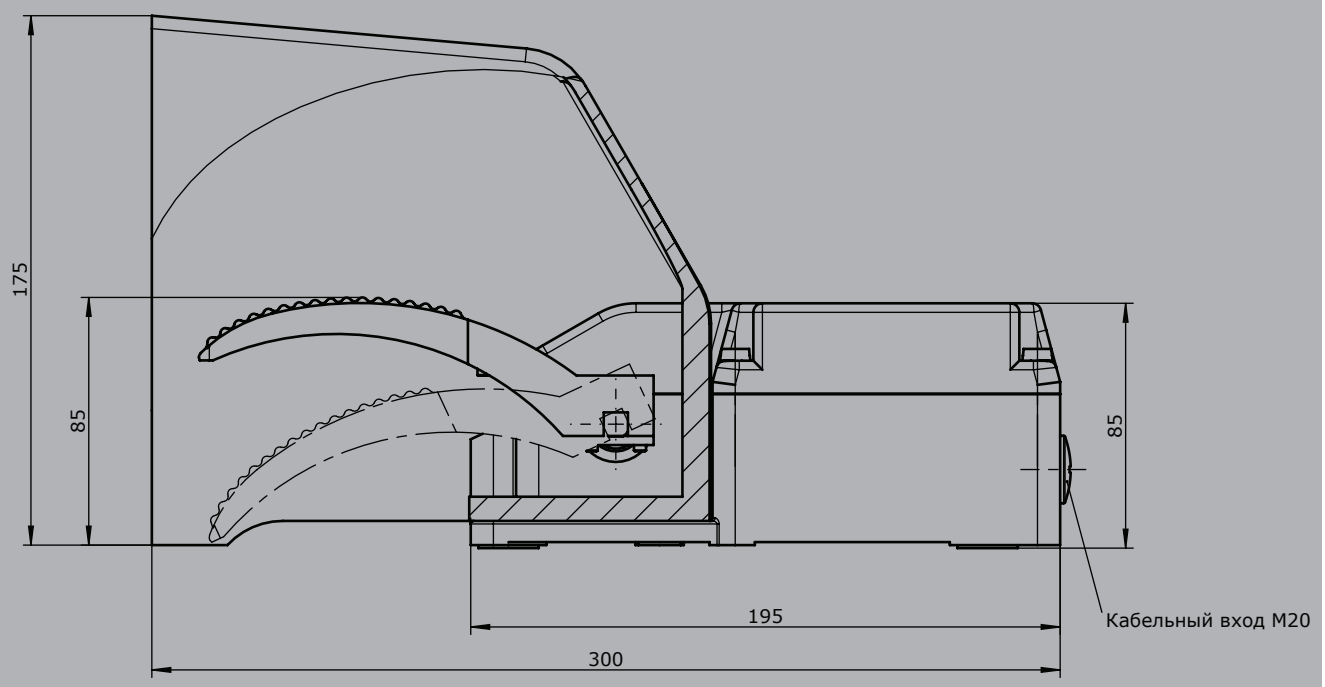

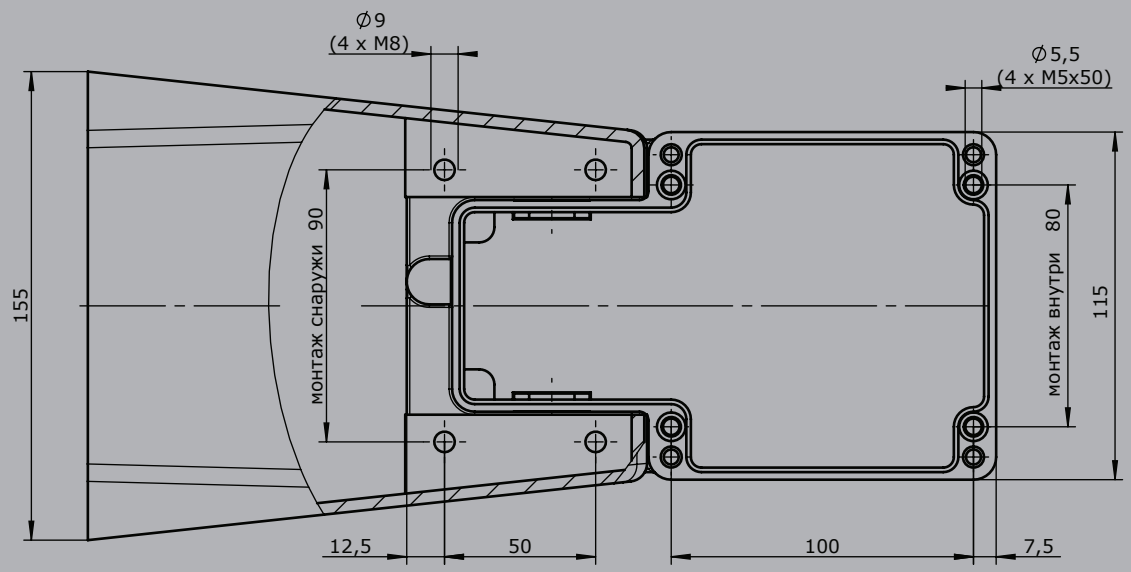

Technical details may vary based on configuration or application! Technical data subject to change without notice!

4

Педальный переключатель
P7 / PP7

Педальный переключатель P 7 и PP 7 является прочным коммутационным устройством с ножным нажатием, соответствующим нормам IEC 947-5-1, EN 60947, DIN VDE 0660-200.
Параметры контактов: 2 A, 250 V AC, категория применения 15 или 3 A, 24 V DC, категория применения 13.
Обработка поверхности: грунтовка, покровный слой краски, двойной слой эпоксидного лака,
стандартный цвет – серый, RAL 7032.
Текстурный лак.

Технические характеристики:

Мех.срок службы P7	6 млн.опер.циклов
Мех.срок службы PP7	10 млн.опер.циклов
Рабочая температура	от -40°C до +60°C
Степень защиты P7	IP54
Степень защиты PP7	IP65
Цвет	RAL 7032 серый

Example

P7	- 1 Z	P	- A01	P124	-X

Базовая комплектация

P7	Педальный переключатель
	Усиленный вариант
PP7	Педальный переключатель

Стопор

	Без стопора
R2	0-2
R3	0-3
R4	0-4
R11	1-0-1
R22	2-0-2

Направление 1-2

1	1 контакт
2	2 контакта
3	3 контакта
4	4 контакта*
5	5 контактов*
6	6 контактов*

*возможно только без исп.потенциометра!

z.B.

MS11	A01
MS12	A02
MS13	A03
MS14	A04

A99 диаграмма замык.контактов - по инд.треб.заказчика

Z	Возвратная пружина
R	Фрикционный тормоз
(P)	Возможность монтажа потенциометра или кодировщика (Gessmann типы)
P	Потенциометр

P121	T374	0,5кОм	I макс. 1мА
P122	T374	1кОм	I макс. 1мА
P123	T374	2кОм	I макс. 1мА
P124	T374	5кОм	I макс. 1мА
P125	T374	10кОм	I макс. 1мА

Другие потенциометры по запросу

Специальное исполнение

X	Специальное/ по проекту Заказчика

V2017/1 04.03.2017

Педальный переключатель
P7 / PP7

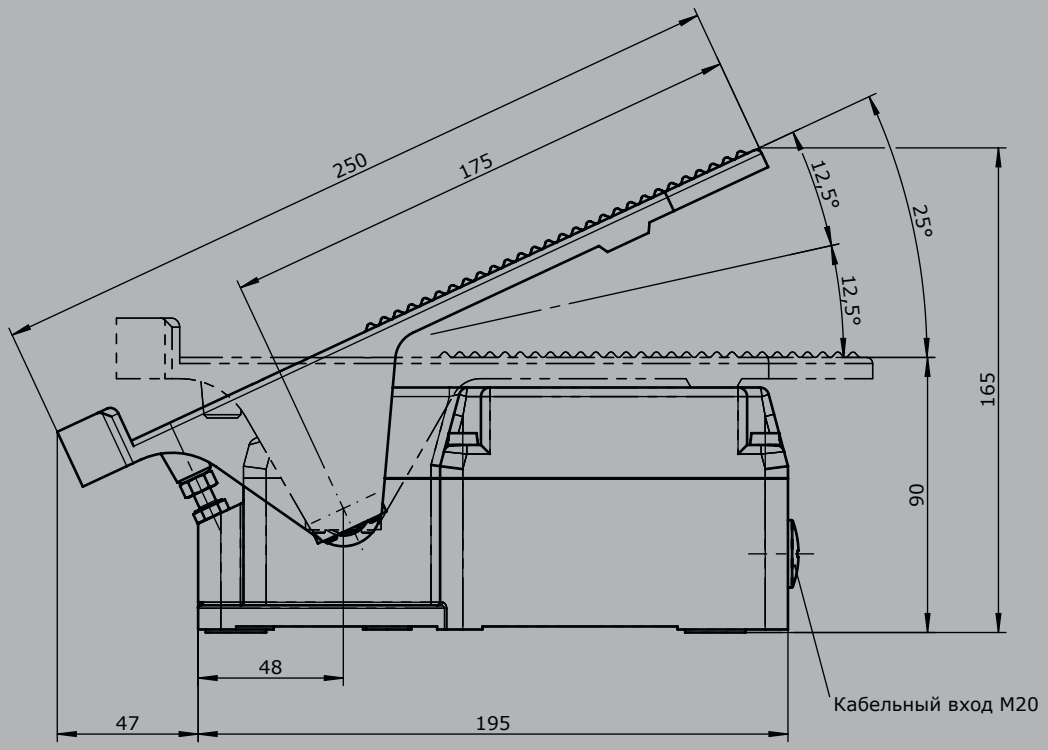

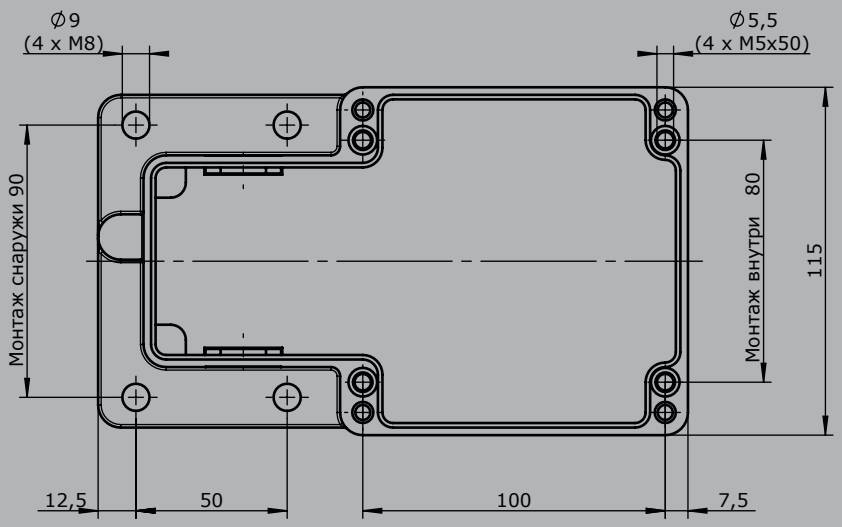

Technical details may vary based on configu ation or application! Technical data subject to change without notice!

Концевой редукторный выключатель GE 1 / GE 2

GESSMANN
Industrial Controllers

Концевой редукторный выключатель GE 1 / GE 2 является прочным коммутационным устройством, соответствующим нормам IEC 947-5-1, EN 60947, DIN VDE 0660-200 и предназначенным для подъемно-транспортного оборудования. Установленные в виде отдельных модулей микроконтакты переключения оснащены контактами с принудительным размыканием согласно VDE 0113. Концевой редукторный выключатель GE 1 (в стандартном исполнении) оснащен сдвоенными кулачковыми дисками с общей фиксацией. Концевой редукторный выключатель GE 2 оснащен сдвоенными кулачковыми дисками с раздельной фиксацией.
Параметры контактов: 2 A, 250 V AC, категория применения 15 или 3 A, 24 V DC, категория применения 13.
Программирование переключения контактов осуществляется за счет бесступенчатой регулировки сдвоенных кулачковых дисков, на которых, в зависимости от необходимой программы переключения, выполняются углы хода включения контакта от 18°до 192°.

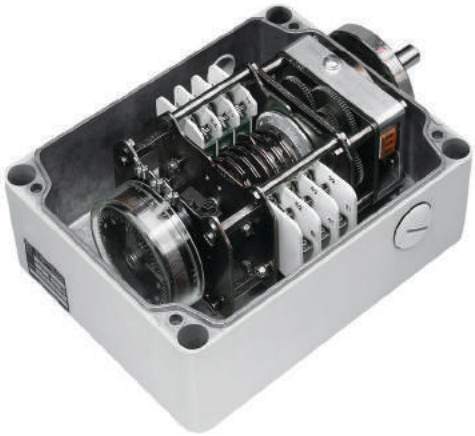

Технические характеристики:

Мех.срок службы GE1/GE2:	10 млн. опер.циклов
Рабочая температура:	от -40°C до +60°C
Степень защиты:	IP65
Цвет:	RAL 7032 серый

Example

	GE 1	- 10	- 4	- P		- U7	- P	- 18	- 30	- 60	- 90	- X
Базовая комплектация												
GE 1 Концевой редукторный выключатель GE 1 с присоединительным фланцем												
GE 2 Концевой редукторный выключатель GE 2 с присоединительным фланцем												
Редуктор												
Перед.число: 2:1 до 10:1 пример: 10:1 => 10												
11:1 до 20:1												
21:1 до 40:1												
41:1 до 80:1												
81:1 до 160:1												
161:1 до 320:1												
Концевой выключатель												
2 2 конт.												
3 3 конт.												
4 4 конт.												
5 5 конт.												
6 6 конт.												
7 7 конт.												
8 8 конт.												
9 9 конт.												
10 10 конт.												
11 11 конт.												
12 12 конт.												
13 13 конт.												
14 14 конт.												
15 15 конт.												
16 16 конт.												
(P) Возможность монтажа потенциометра (Gessmann типы)												
P Потенциометр		P451 PW70 0,5кОм I макс. 30мА										
		P452 PW70 1кОм I макс. 30мА										
		P453 PW70 2кОм I макс. 30мА										
		P454 PW70 5кОм I макс. 30мА										
		P455 PW70 10кОм I макс. 30мА										
		Другие потенциометры по запросу										

4

V2017/1 04.03.2017

Концевой редукторный выключатель GE 1 / GE 2

GESSMANN Industrial Controllers

GE 1	- 10	- 4	- P	- U7	- P	- 18	- 30	- 60	- 90	- X

Алюминиевый корпус

U5	Алюминиевый корпус U 17/13 для максимально 8 контактов на GE1
U6	Алюм. корпус U 16/16 для макс. 12 контактов на GE1/ макс. 6 контактов на GE2
U7	Алюм. корпус U 16/ 20 для макс. 16 контактов на GE1 / макс. 10 контактов на GE2
U8	Алюминиевый корпус U 16/ 26 для максимально 16 контактов на GE2
U9	Алюминиевый корпус U 16/35

Прогр.диск

Доступны след.варианты прогр.диска:

18°, 24°, 30°, 36°, 45°, 60°, 75°, 90°, 110°, 120°, 176°, 192°

Пример:

Контакт 1: Прогр.диск пара 18° (диапазон регулировки 18°-36°)

Контакт 2: Прогр.диск пара 30° (диапазон регулировки 30°-60°)

Контакт 3: Прогр.диск пара 60° (диапазон регулировки 60°-120°)

Контакт 4: Прогр.диск пара 90° (диапазон регулировки 90°-180°)

Контакт n:

Иллюстрция:

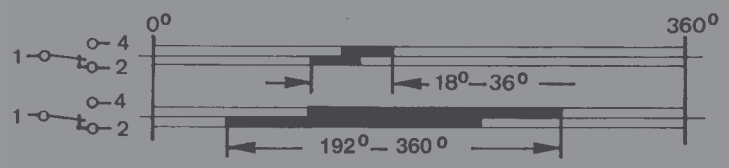

Настройка прогр.дисков регулируется в пределах 360°

Специальное исполнение

X	Специальное/ по проекту Заказчика

4

Technical details may vary based on configuration or application! Technical data subject to change without notice!

Концевой редукторный выключатель GE 1 / GE 2

GESSMANN Industrial Controllers

Вид без присоединительного фланца

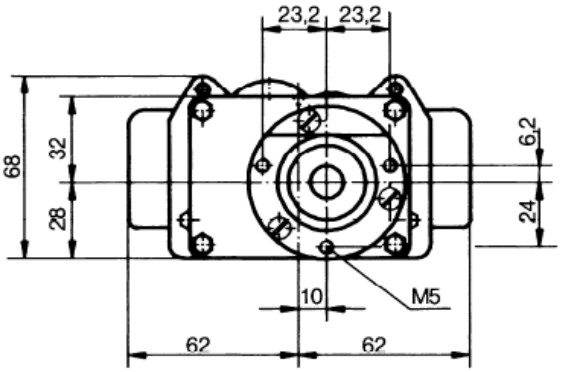

Степень защиты IP 65

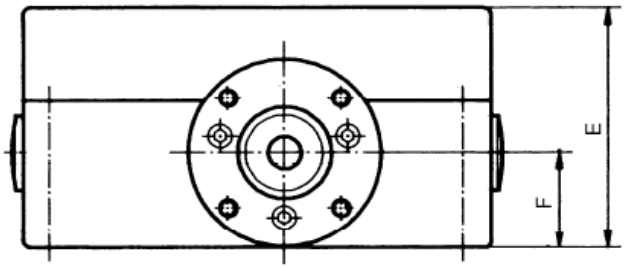

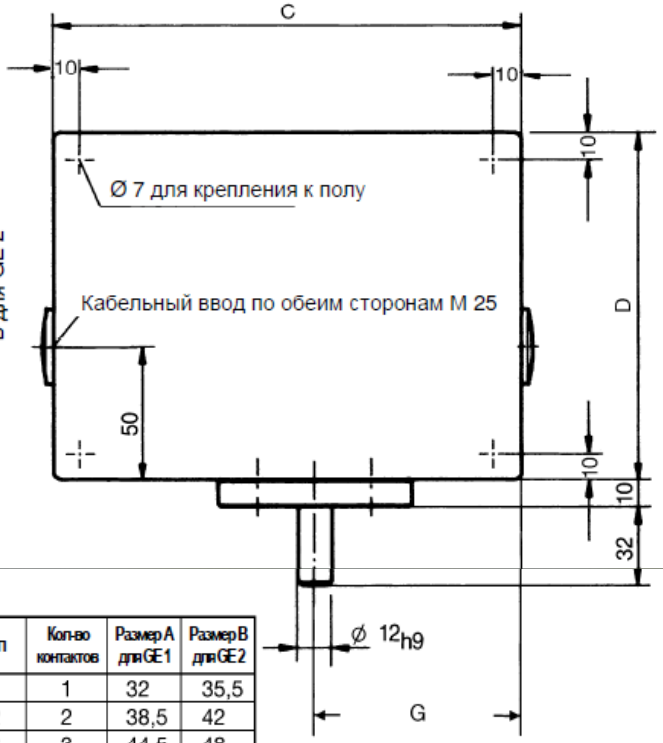

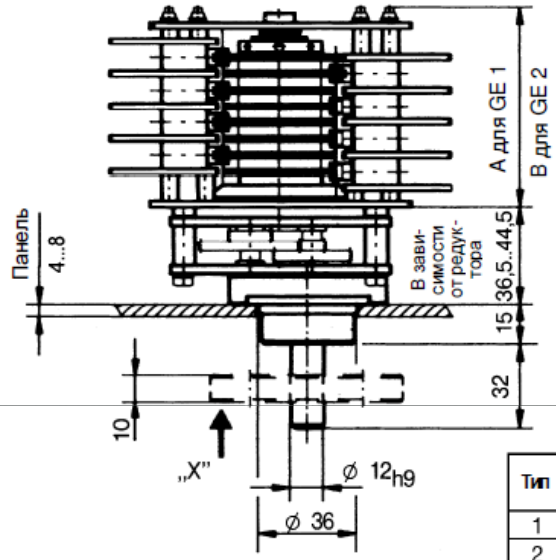

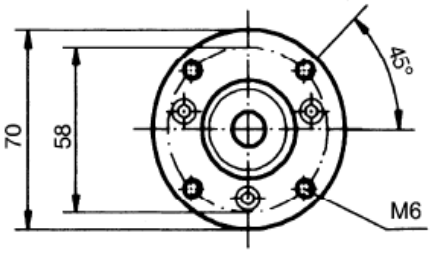

Присоединительный фланец, вид „X"

Тип	Кол-во контактов	Размер A для GE1	Размер B для GE2
1	1	32	35,5
2	2	38,5	42
3	3	44,5	48
4	4	50,5	54
5	5	56,5	60
6	6	63	66,5
7	7	69	72,5
8	8	75	78,5
9	9	81	84,5
10	10	87	90,5
11	11	93	96,5
12	12	99	102,5
13	13	105,5	109
14	14	111,5	115
15	15	117,5	121
16	16	123,5	127

Тип	Размер C	Размер D	Размер E	Размер F	Размер G
U17/13	170	130	90	35,5	75
U16/16	160	160	91	45	70
U16/20	160	200	100	45	70
U16/26	160	260	91	45	70
U16/35	160	350	100	45	70

Пример заказного обозначения GE1 -40 8 P -U- -X- P994-18-24

- **Тип концевого редукторного выключателя** — GE1
- **Передаточное число редуктора** — -40
- **Количество контактов** — 8
- **Потенциометры и другие устройства** — P
- **Алюминиевый корпус** — -U-
- **Специальная информация заказчика** — -X-
- **Описание потенциометра** — P994-18-24
- **Программируемые кулачковые диски, контакты 1, 2... и т.д.** — 24

4

V2017/1 04.03.2017

Переключающий элемент постоянного тока

SO 1.10 Нормально-замкнутый (NC)
SS 1.10 Нормально-разомкнутый (NO)

Переключающий элемент постоянного тока (контактный блок) применяется для подачи сигналов управления и сигнализации и соответствует нормам IEC/EN 60947-5-1. При медленном срабатывании толкателя механизм быстрого защелкивания предотвращает замедленное размыкание контакта. Гашению электрической дуги, возникающей при протекании постоянного тока, способствует применение 2-х высокоэффективных постоянных магнитов.
Данные магниты установлены таким образом, что при их подключении можно не обра- щать внимание на полярность «+» и «-» присоединяемых проводов. В отличие от этого, при монтаже переключающих элементов следует соблюдать полярность подключения дугогасящих магнитов, что необходимо для предотвращения взаимного негативного воздействия этих магнитов. Полярность встроенных дугогасящих магнитов распо-знается по 4-м различным цветам переключающих элементов (см. схему внизу слева).
Монтаж переключающих элементов должен осуществляться исключительно на подставках из материалов, не поддающихся намагничиванию, а также при помощи болтов и других деталей из цветных металлов.
Самоочищающиеся серебряные контакты предназначены только для эксплуатации с небольшой частотой включений и выключений, а также при токах с небольшими значениями силы и напряжения. Могут также поставляться позолоченные контакты (при значениях ок. 0,2 µ) - они необходимы для эксплуатации при напряжении меньше 42 вольт. Винтовой зажим M 3,5 сбоку предназначен для 2-х проводов с максималь- ным сечением 2,5 мм2. Штекерное контактное соединение 4,8 x 0,8 мм в верхней части выполнено согласно нормам DIN 46247. Боковая присоединительная деталь может быть оснащена также штекерными пластинами 4,8 x 0,8 мм.
Несколько переключающих элементов могут устанавливаться друг над другом и приводиться в действие одновременно. При этом плоские штекерные выводы будут доступны для подключения только на самом верхнем переключающем элементе.
Переключающие элементы могут оснащаться защитой от прикосновения согласно нормам DIN VDE 0106, часть 100.

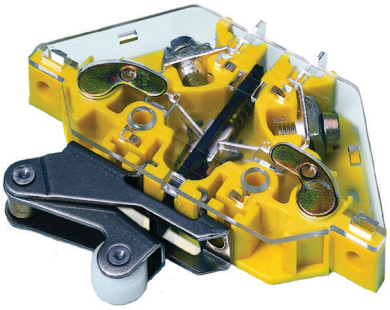

Example

	Коммутируемая мощность		
	NC	NO	Постоянная времени
250V DC	2A	1A	20ms
125V DC	4A	3A	20ms
50V DC	6A	6A	20ms
30V DC	10A	10A	20ms
250V AC 15	6A	6A	

Технические характеристики:

Мех.срок службы:	2 млн.опер. циклов
Электр.срок службы:	50.000 опер.циклов (при 2A 250V DC 20ms)
Рабочая температура:	от -40°C до +60°C
Степень защиты:	IP40

	SO 1.10	- B	- R	- F	- X
Базовая комплектация					
SO1.10 DC-контакт нормально-замкнутый (NC)					
Код цвета серый либо голубой					
SS1.10 DC-контакт нормально-разомкнутый (NO)					
Код цвета желтый либо зеленый					
Дополнительное оборудование					
B Защита от прикосновения KEG 142 согласно DIN VDE 0106, часть 100					
R Роликовый толкатель					
K Коленчатый рычаг (переключение только в одном направлении)					
F Плоское штекерное соединение 4,8 x 0,8 мм сбоку (2 штуки)					
AU Позолоченные контакты (ок. 0,5 µ)					
Специальное исполнение					
X Специальное/ по проекту Заказчика					
X1 Контакт без погаш. магнитов					

Technical details may vary based on configu ation or application! Technical data subject to change without notice!

Переключающий элемент постоянного тока

SO 1.10 Нормально-замкнутый (NC)
SS 1.10 Нормально-разомкнутый (NO)

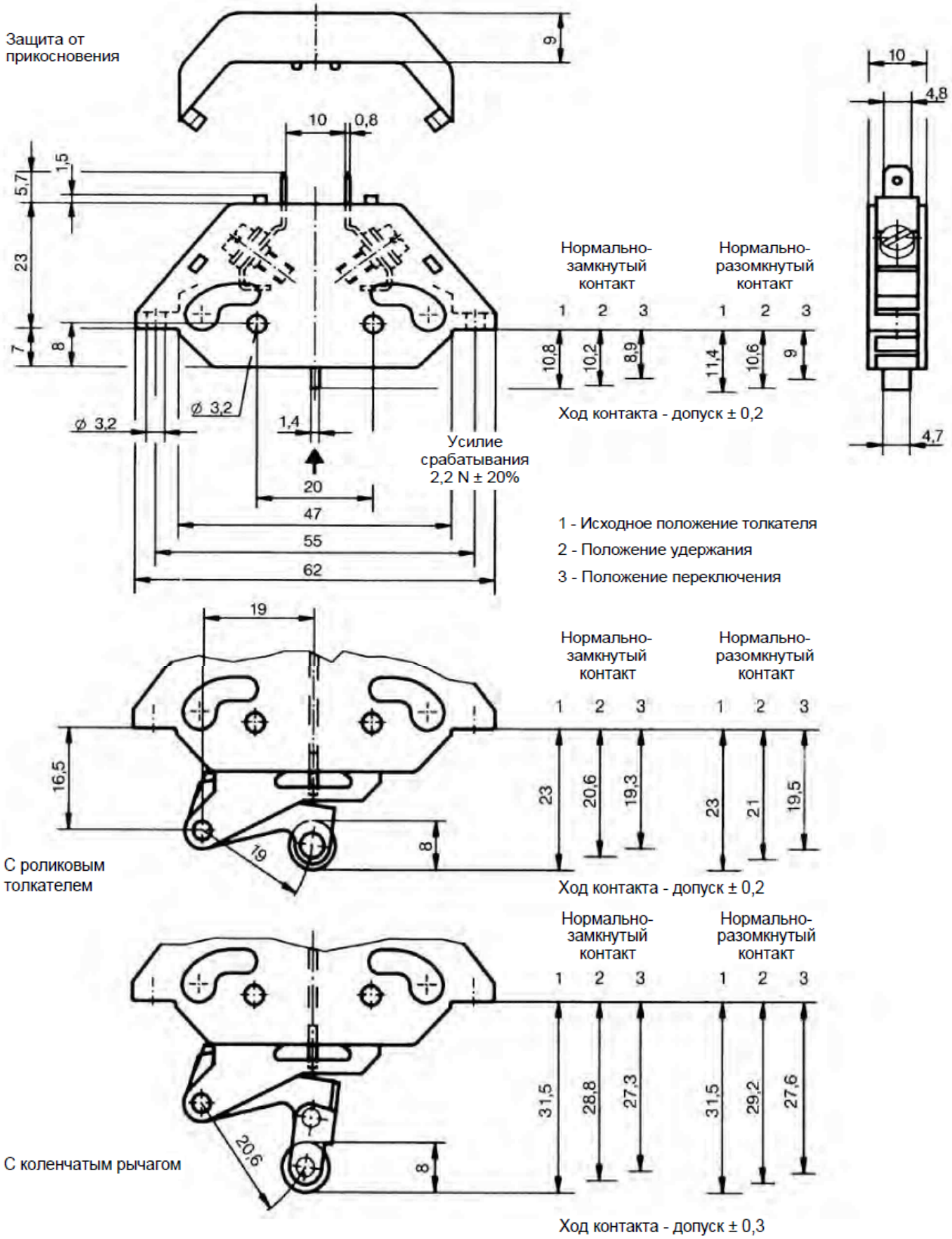

4

Technical details may vary based on con iguration or application! Technical data subject to change without notice!

V2017/1 04.03.2017

Переключатель сигнала NU 1

GESSMANN Industrial Controllers

Переключатель NU 1 применяется в качестве переключателя сигнала и элемента сигнализации в высоковольтных установках. Данное прочное коммутационное устройство соответствует нормам IEC/EN 60947-5-1 и оснащено кулачковыми дисками из изоля-ционного материала, положение которых может регулироваться с интервалом в 10°.
Коммутируемая мощность контактов (нормально-замкнутые контакты с механизмом быстрого срабатывания) составляет 6 А, 250 В переменного тока при категории применения 15 или 2 А, 250 В постоянного тока; постоянная времени L/R = 20 мс. Контакты могут поставляться также и нормально-разомкнутыми. Конструкция переключающих элементов постоянного тока дает возможность устанавливать эти элементы друг над другом, после чего они могут приводиться в действие одновременно. В данном случае необходимы детали для крепления контактов, установленных друг над другом.

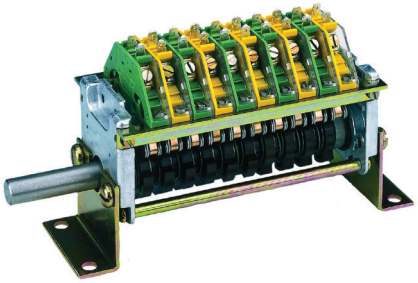

Технические характеристики:

Мех.срок службы NU1:	2 млн.опер. циклов
Рабочая температура:	от -40°C до +60°C
Степень защиты:	IP40 / IP65 с алюм.корпусом

Комм. мощность	NC	NO	Пост.времени
250V DC	2A	1A	20ms
125V DC	4A	3A	20ms
50V DC	6A	6A	20ms
30V DC	10A	10A	20ms
250V DC15	6A	6A	

Example

NU1	- 4	- 4	- F2	- Z	- W	- A		- X

Базовая комплектация

NU 1 Переключатель сигнала

Контакты (1. диапазон)

2	2 конт.
4	4 конт.
6	6 конт.
8	8 конт.
10	10 конт.
12	12 конт.
14	14 конт.
16	16 конт.

Контакты (2. диапазон)

2	2 конт.
4	4 конт.
6	6 конт.
8	8 конт.
10	10 конт.
12	12 конт.
14	14 конт.
16	16 конт.

Technical details may vary based on configu ation or application! Technical data subject to change without notice!

Переключатель сигнала NU 1

GESSMANN Industrial Controllers

NU1	- 4	- 4	- F2	- Z	- W	- A		- X

Опции

F1	1-й Переключатель сигнала со свободным концом вала Ø 12 мм стандартной формы или 12 мм шестигранной формы
F2	2-й свободный конец вала (Ø 12 мм стандартный или 12 мм шестигранной формы)
F3	2-й переключатель сигнала со свободным концом вала Ø 12 мм стандартной формы или 12 мм шестигранной формы
Z	Возвратная пружина
W	2 уголка крепления на каждый переключатель сигнала
GH	Тяговый рычаг для стандартного вала Ø 12 мм или 12 мм шестигранной формы
A	Пластмассовый корпус из астралона
	Габариты установки 4 конт.
	Габариты установки 8 конт.
	Габариты установки 12 конт.
	Габариты установки 16 конт.
B	Защита от прикосновения KEG 142 для контактов согласно DIN VDE 0106, часть 100

Алюм.корпус

U11 U23/20 232x202мм (макс. 10 контактов)

U12 U23/28 232x280мм (макс. 16 контактов)

Наличие корпуса возможно только с одно-рядным вариантом расположения контактов

специальное исполнение

X	Специальное/ по проекту Заказчика

4

Technical details may vary based on con iguration or application! Technical data subject to change without notice!

V2017/1 04.03.2017

Переключатель сигнала NU 1

GESSMANN
Industrial Controllers

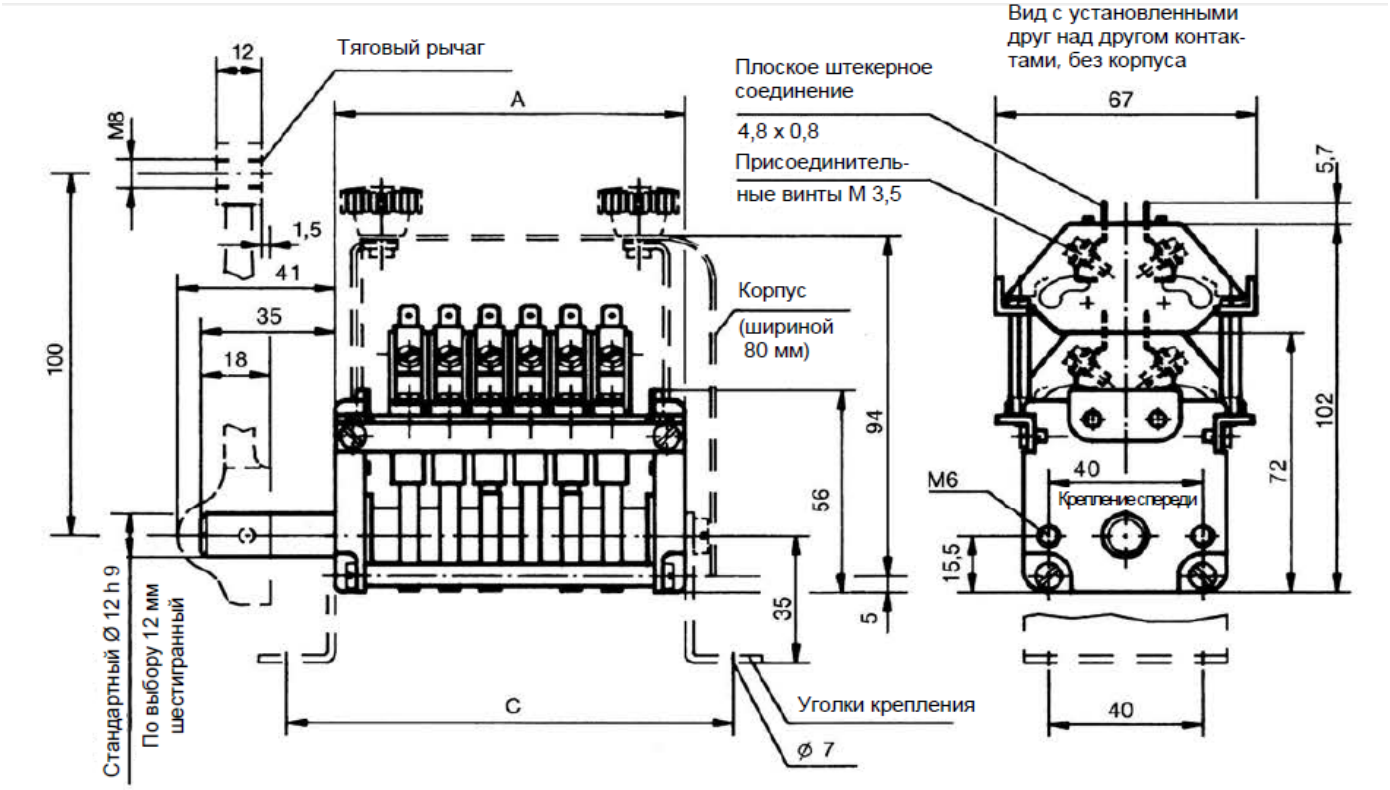

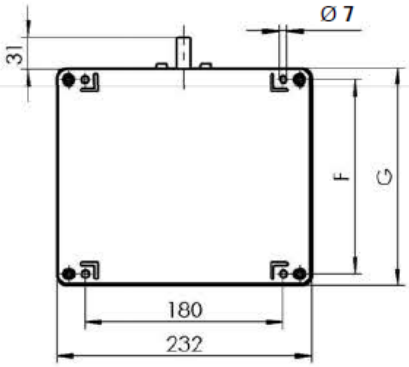

Алюминиевый корпус, степень защиты IP 65

Обозначение	Количество контактов	Размер A	Размер C	Тип корпуса	Размер F	Размер G
2	2	49	74	U 23/20	180	202
4	4	70	95			
6	6	91	117			
8	8	113	138			
10	10	134	159			
12	12	155	180	U 23/28	260	280
14	14	176	201			
16	16	197	222			

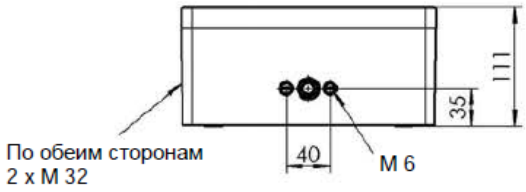

Пример заказного обозначения

NU1-4 W GH-A-X

- **Тип переключателя сигнала** — NU1
- **Количество контактов** — 4
- **Уголки крепления** — W
- **Тяговый рычаг** — GH
- **Пластмассовый корпус** — A
- **Специальная информация заказчика** — X

4

Technical details may vary based on configu ation or application! Technical data subject to change without notice!

Главная штаб-квартира и филиалы компании Gessmann

GESSMANN
Industrial Controllers

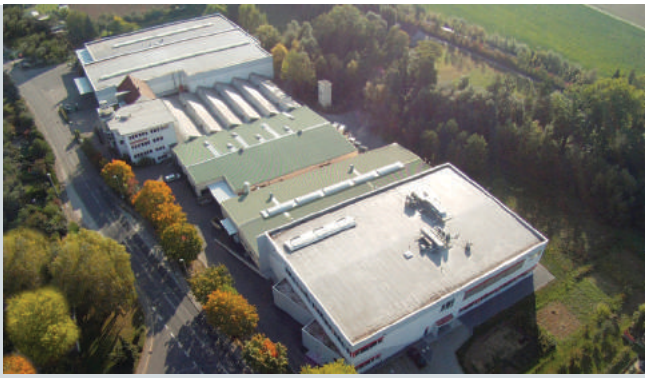

Головной офис Германия

W. Gessmann GmbH
Postfach 11 51
74207 Leingarten
Eppinger Straße 221
74211 Leingarten
Phone +49 7131 40 67-722
Fax +49 7131 40 67-10
sales@gessmann.com
www.gessmann.com

Офис продаж Северо-запад Германии

Phone +49 4221 9285 640
Fax +49 7131 4067 10
tino.krueder@gessmann.com
www.gessmann.com

Офисы продаж в России

ООО "Трейдер Групп"
198095 Россия, г.Санкт-Петербург,
Химический пер. д. 1, литер. П
тел.: +7 (812) 200-93-65; 325-93-65
tradergroupspb@gmail.com
www.гессманн.рф

Обслуживает:
ТС ЕАЭС

ООО "Торговый дом Смарт автоматика"
620026 Россия, г.Екатеринбург,
ул. Белинского 83, оф.1108
тел.: +7 (343) 211-03-01
smart@smartautomatica.ru
www.smartautomatica.ru

Обслуживает:
-Уральский федеральный округ
-Сибирский федеральный округ

Группа Gessmann

Офис продаж Франция

Bureau Gessmann France Nicolas Patricot
14 rue de la Perruche
78117 Chateaufort
Phone +33 65 20 74 55 9
Fax +33 989 264 847
nicolas.patricot@gessmann.com
www.gessmann.com

Офис продаж Скандинавия

Gessmann Office Finland
Harri Järvenpää
Vuorikatu 30 A
23500 Uusikaupunki
Phone + 358 408 2800 10
harri.jarvenpaa@gessmann.com

Обслуживает:
Финляндия
Норвегия
Швеция

Доп.офисы Сев.америка, Мексика, Чили, Канада

SENETT Control Co. Ltd.
Gessmann Group
8620 Escarpment Way, Unit 5-7
Milton ON L9T 0M1
CANADA
Phone +1 905 693 6948
Fax +1 905 693 8097
sales@senett.ca
www.senett.ca

Обслуживает:
США
Мексика
Чили
Канада

Доп.офис Азия

Gessmann China Ltd.
K2-183, No. 3188 Xiupu Road
201315 Pudong, Shanghai
Phone +86 21 5011 3466 Fax
+86 21 5186 1266
sales@gessmann.com.cn
www.gessmann.com

Обслуживает:
Китай

Доп.офис Индия

Gessmann India Ltd. Jayanagar
#402, 4TH Cross, 7th Block West
560082 Bangalore
Phone +91 99 4591 9170
gopalshastry@gessmann.com
www.gessmann.com

Обслуживает:
Индия

Партнер Gessmann

Brazil
Choice Tecnologia Ind.e Com.de equipamentos industrial Ltda Rua Afonso Fruet, 131,
81320-020 Curitiba / PR Phone +55 41 3015 7953
Fax +55 41 3015 7853
contato@choicetech.com.br
www.choicetech.com.br

USA
OEM Controls, inc.
10 Controls Drive
Shelton, Conn. 06484 Phone +1 203 929 84 31 Fax +1 203 926 69 24
ContactUs@oemcontrols.com
www.oemcontrols.com

Представители в Германии

Bretzel GmbH
Postfach 64331, 64331 Weiterstadt
Am Rotböll 8, 64331 Weiterstadt Phone +49 6150 886 5600
Fax +49 6150 865 6069
info@bretzel-gmbh.de
www.bretzel-gmbh.de

Systemautomation Zimmermann
Dipl.-Ing. Jan Zimmermann
Hauptstraße 158
06493 Harzgerode 0T Neudorf
Phone +49 39484 74 24 84 Fax +49 39484 63 19
saz-zimmermann@gmx.de
www.gessmann.com

Dr.-Ing. Klaus Zimmermann
Ingenieurbüro
Hauptstraße 158
06493 Harzgerode 0T Neudorf
Phone +49 39484 63 64
Fax +49 39484 63 19
ib-zimmermann@gmx.de
www.gessmann.com

Christiani Elektro-Vertriebs-GmbH
Innungstraße 39
50354 Hürth
Phone +49 2233 3 50 35
Fax +49 2233 3 61 81
vertrieb@christiani-gmbh.de
www.christiani-gmbh.de

Дилерская сеть в остальных странах

GESSMANN
Industrial Controllers

Argentina
Cavotec Latin America S.A.
calle Bogotá 1362
B1640DDL Martínez
Buenos Aires
Phone +54 11 4836 2726
Fax +54 11 4836 2116
info.ar@cavotec.com
www.cavotec.com

Australia
Cavotec Australia Pty Ltd.
Head Office Newcastle
P.O. Box 577
28 Mitchell Road, Cardiff NSW 2285
Phone +61 2 4956 5788
Fax +61 2 4956 5823
info.au@cavotec.com
www.cavotec.com

Belgium
Batenburg Mechatronica B.V.
Leuvensesteenweg 613
1930 Zaventem zuid 7
Phone +32 225 33 120
Fax +32 225 30 897
info@batenburgbelgie.be
www.batenburg-mechatronica.com

Chile
Sistemas de Control Ltda.
La Cordillera 21- Lampa
8320000 Santiago
Phone +562 295 27966
alorca@scontrol.cl
www.scontrol.cl

China
Cavotec (Shanghai) Power Supply and Crane Technology Co., Ltd.
Unit 11, No. 1951, Duhui Road
Minhang District
Shanghai 201108
Phone + 86 21 5442 9778
Fax + 86 21 3407 3498
info.cn@cavotec.com
www.cavotec.com

Czech Republic
RIA control a.s.
Míru 3
739 61 Trinec-Kanada
Phone +420 553038848
Fax +420 558 988815
info@riacontrol.cz
www.riacontrol.cz

Denmark
Baastrup A/S
Dronning Olgas Vej 30
2000 Frederiksberg
Phone +45 38 10 21 29
Fax +45 38 10 29 69
info@baastrup.com
www.baastrup.com

Finland
Kentek Oy
Postbox 18, 01721 Vantaa
Tiilenlyöjänkuja 4, 01720 Vantaa
Phone +358 9 849 420 0
Fax +358 9 849 420 59
kentek@kentek.fi
www.kentek.fi

Greece
Euroelektrik
Stefanidou Kalliopi & Co.
Agios Dimitios
50100 Kozani
Phone +30 30 2 46 10 9 44 45
Fax +30 30 2 46 10 9 44 25
kastefa@otenet.gr

Hong Kong
Cavotec Hong Kong Ltd.
Unit A, 9th Floor, Chinaweal Centre
414-424 Jaffe Road
Wanchai, Hong Kong
Phone +852 2791 6161
Fax +852 2791 1834
info.hk@cavotec.com
www.cavotec.com

India
Arihant Elsys Private Limited
24/4866 Ansari Road Darya Ganj
New Delhi - 110002
Phone +91 11 23 26 90 11
Fax +91 11 23 27 35 54
info@arihantelectricals.com
www.arihantelectricals.com

Iran
Lebon Company
83, NO.9, Brand Center bldg.
Shahid Lavasani (Farmanieh) Str.
Tehran 1954664598
Phone + 98 21 2614 0496
Fax + 89 21 2613 0981
lebon@lebonco.com

Italy
U-CONTROL Srl
Via G. Righi 2/a
43122 Parma
Phone +39 0521 27 3823
Fax +39 0521 78 9510
info@u-control.eu
www.u-control.eu

Japan
JEPICO Corporation
Shinjuku Front Tower
211 Kita Shinjuku 2-Chome
Shinjuku-ku, Tokyo 169-0074
Phone +81 3 6362 0316
Fax +81 3 5386 8235
a_oeki@jepico.co.jp
www.jepico.co.jp

Kazakhstan
EIM engineering Ltd.
Trefoleva str. 1, liter.P
198097 Sankt-Petersburg
Phone +7 812 325 93 65
info@eim-engineering.ru

Korea
Roritec Co. Ltd.
460-1 Hyomun-Dong
Buk-Ku 683-360 Ulsan
Phone +82 52 288 7114
Fax +82 52 288 7124
keonju@roritec.co.kr
www.roritec.co.kr

Latvia
MAA Intelengineering LTD
Zentenes street 32
1069 Riga
Phone +371 263 90 398
maaintelengineering@gmail.com

Malaysia
PINTSCH-BUBENZER MYPORT SDN BHD
No. 22, Jalan Mega 1/4
Taman Perindustrian Nusa Cemerlang,
81550 Gelang Patah,
Johor Darul Takzim
Phone +607 5319 799
Fax +607 5319 798
info@pbmyport.com.my
www.my-port.net

Mexico
Alimentaciones Electricas, S.A. de C.V.
Parque Industrial Empresarial
Cuautlancingo R.F.C. AEL 740715 1YA
Rio Suchiate No. 24
Phone +52 222 210 50 93
Fax +52 222 210 50 69
almesa@mexis.com.mx
www.almesa.com.mx

Netherlands
Batenburg Mechatronica B.V.
P.O. Box 9393, 3007AJ Rotterdam
Stolwijkstraat 33,
3079 DN Rotterdam
Phone +31 10 2 92 87 87
Fax +31 10 2 92 87 65
info.mechatronica@batenburg.nl
www.batenburg-mechatronica.com

Norway
Cavotec Norge, AS
Strandveien 6
3050 Mjøndalen
Postbox 276
3051 Mjøndalen
Phone +47 32 27 43 00
Fax +47 32 23 00 77
info@cavotec.no
www.cavotec.com

Peru
Sistemas de Control Ltda.
La Cordillera 21- Lampa
8320000 Santiago
Phone +562 295 27966
alorca@scontrol.cl
www.scontrol.cl

Poland
ELEKTRO-TRADING
ul.P.Gojawiczynskiej 13
44-109 Gliwice, Poland
Phone +48 32 330 45 70
Fax +48 32 330 45 74
et@elektro-trading.com.pl
www.elektro-trading.com.pl

Portugal
Kimatic S.L.
Calle Sasikoa, 30
48200 Durango (Vizcaya)
Spain
Phone + 34 946 20 10 36
Fax + 34 946 20 8 32
info@kimatic.es
www.kimatic.es

Romania
ELECTRO-DISTRIBUTION S.R.L.
Str. mecet nr. 42-44, sector 2
Bucuresti
Phone +40 21 253 29 55
Fax +40 21 253 29 56
office@electrodistribution.ro
www.electrodistribution.ro

Russia
Smart Automatica Ltd.
Belinski str 83, office 416
620026 Jekaterinburg
Phone +7 343 344 34 21
inf@smartautomatica.ru

Trader Group Ltd.
Himicheskyi narrow str. 1, liter.P
198095 Sankt-Petersburg
Phone +7 812 3259 365
tradergroupspb@gmail.com

Serbia
Bosnia-Herzegovina
Kosovo
Macedonia
Montenegro
Elektro UMI d.o.o.
Milene Cupic 11
11250 Zeleznik
Phone +381 11 2576 206
Fax +381 11 2577 364
office@elektroumi.rs
www.elektroumi.rs

Singapore
Cavotec Singapore PTE Ltd.
No. 8, Boon Lay Way,
Tradehub21 #07-05
Singapore 609964
Phone +65 6862 2545
Fax +65 6862 2548
info.sg@cavotec.com
www.cavotec.com

Slovakia
VENIO, s.r.o.
Karmínová 1092/3
01030 Zilina
Phone +421 949 130 270
venio@venio.sk
www.venio.sk

South Africa
Powermite
A division of Hudaco Trading (PTY) Ltd.
92, Main Reef Road
1724 Roodepoort
Phone +27 11 271 0000
Fax +27 11 760 3099
info@powermite.co.za
www.powermite.co.za

Spain
Kimatic S.L.
Calle Sasikoa, 30
48200 Durango (Vizcaya)
Phone + 34 946 20 10 36
Fax + 34 946 20 8 32
info@kimatic.es
www.kimatic.es

Sweden
Kiepe Elektriska AB
Lodgatan 4
21124 Malmö
Phone +46 40 29 15 55
Fax +46 40 29 12 31
kiepe@kiepe.se
www.kiepe.se

Switzerland
ELVA AG – Elektrische Verteilanlagen
Werbhollenstrasse 54
4143 Dornach
Phone +41 61 706 85 95
Fax +41 61 706 85 91
info@elva.ch
www.elva.ch

Thailand
Philippines
Vietnam
MTI Engineering CO., LTD
94/20, moo 3, Soi-Janthongaium
Bangrakpattana, Bangbaothong
Nonthaburi 11110
Phone +662 02 1902050 53
Fax +662 02 19020 54
info@mti-eng.com
www.mti-eng.com

Turkey
ARDA Makina Elektrik
Ticaret ve Sanayi Ltd. Sti.
100. Yıl Bulvarı 1230. Street No.1
06374 Ostim-Ankara
Phone +90 312 385 80 37
Fax +90 312 385 80 58
arda@ardaelektrik.com
www.ardaelektrik.com

Ukraine
Ukrgasgeoavtomatika, Ltd.
Str. Okjabrskoj revoluziji, 93
61004 Charkov
Phone +38 057 758 89 99
Fax +38 057 759 07 32
market@geonorma.com.ua
www.geonorma.prom.ua

United Arab Emirates
Cavotec Middle East FZE
P.O. Box 61 124
Jebel Ali Free Zone, AA2 & AA3-RA08
Dubai
Phone +971 488 38 350
Fax +971 488 38 352
info.ae@cavotec.com
www.cavotec.com

United Kingdom
Cavotec UK Limited
Unit 5/6 St. Anne's Industrial Estate
Limeoak Way
Stockton-on-Tees, TS18 2LS
Phone +44 1624 608 245
Fax +44 1624 608 224
sales.uk@cavotec.com
www.cavotec.com

United States
Cavotec USA Inc.
333 Oates Road
Mooresville, NC 28117
Phone +1 704 873 3009
Fax +1 704 873 3093
sales.us@cavotec.com
www.cavotec.com

Крановые системы и подъемное оборудование

GESSMANN
Industrial Controllers

Крановые системы и подъемное оборудование

Педальный переключатель **P7**

Многоосевой командоконтроллер **V14**

Переносной пульт управления **TS 22**

Многоосевой командоконтроллер **V6/VV6**

Приводим в движение

Многоосевой командоконтроллер **V8/V85**

Одноосевой командоконтроллер **S26**

Концевой редукторный выключатель **GE1**

Крановый кресло-пульт управления **KST 19**

Рукоятки переключения

Двойной рычажный командоконтроллер **D8**

Электро-гидравлика и промышленное применение

GESSMANN
Industrial Controllers

Электро-гидравлика и промышленное применение

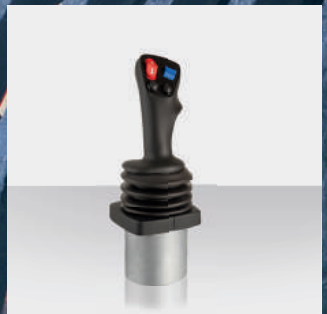

Многоосевой командоконтроллер **V85/B25**

Многоосевой командоконтроллер **V24**

Многоосевой командоконтроллер **V25**

Педальный переключатель **P20**

Приводим в движение

Многоосевой командоконтроллер **V22**

Многоосевой командоконтроллер **S11**

Рукоятка переключения **B25**

Рукоятка переключения **B20**

Нажимной выключатель Холл

Рукоятка переключения **B3**

Судовые командоконтроллеры

GESSMANN
Industrial Controllers

Судовые командоконтроллеры

Аква-пилот **ND**

Аква-пилот **2000**

Азимут

Сенсор-бокс

Приводим в движение

Переключатель управления N

Пульт **U22/32**

Двойной рычажный командоконтроллер **D3**

Одноосевой командоконтроллер **S3**

Одноосевой командоконтроллер **S23**

Рычаг подруливающего устройства **D30**

Заметки

Заметки

Заметки

www.gessmann.com

W. Gessmann GmbH

P/O Box 11 51
74207 Leingarten
GERMANY

Eppinger Straße 221
74211 Leingarten
GERMANY

Phone +49 (0) 7131 40 67-722
Fax +49 (0) 7131 40 67-10

sales@gessmann.com
www.gessmann.com

GESSMANN®
Industrial Controllers