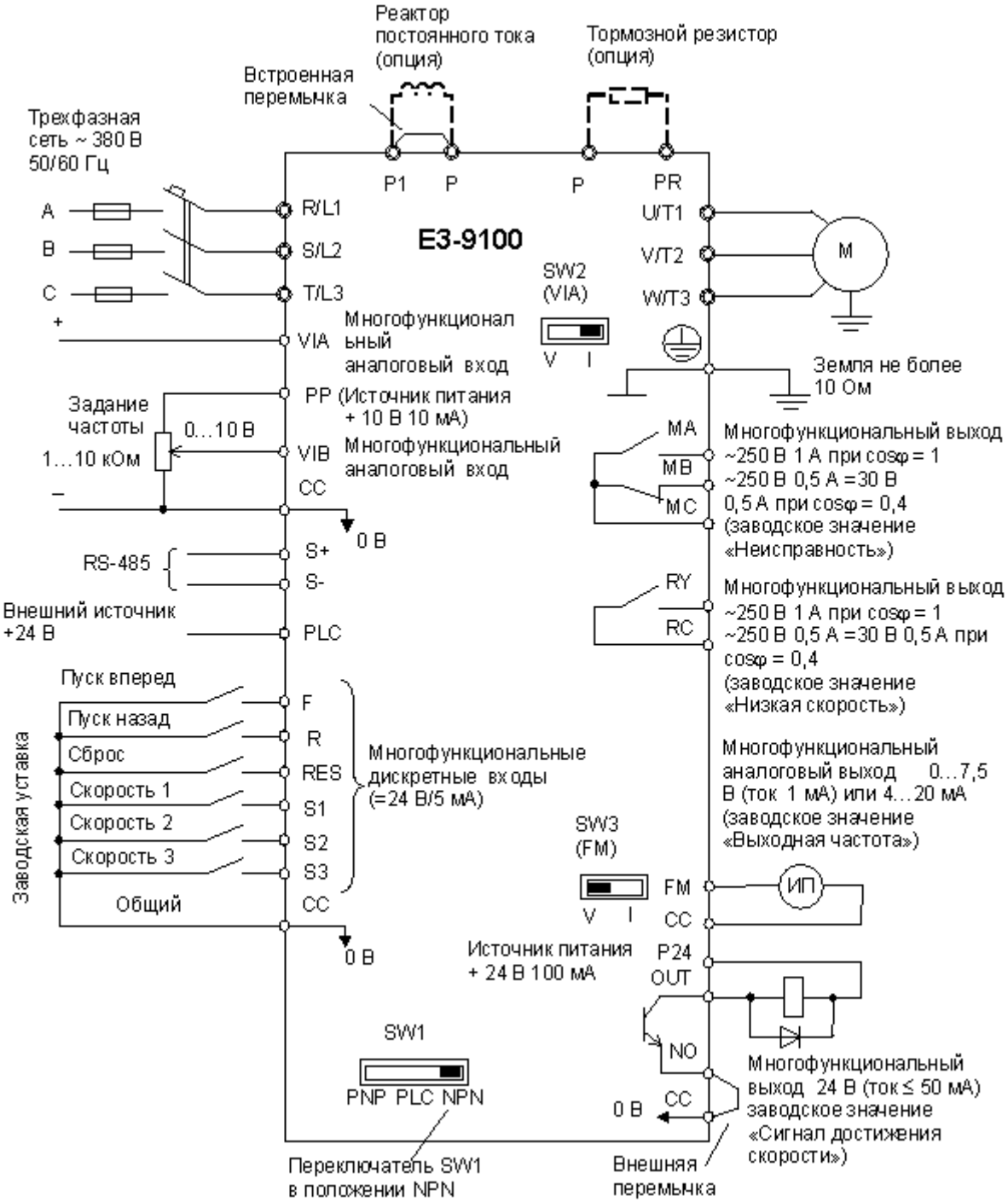Схема подключения Е3-9100